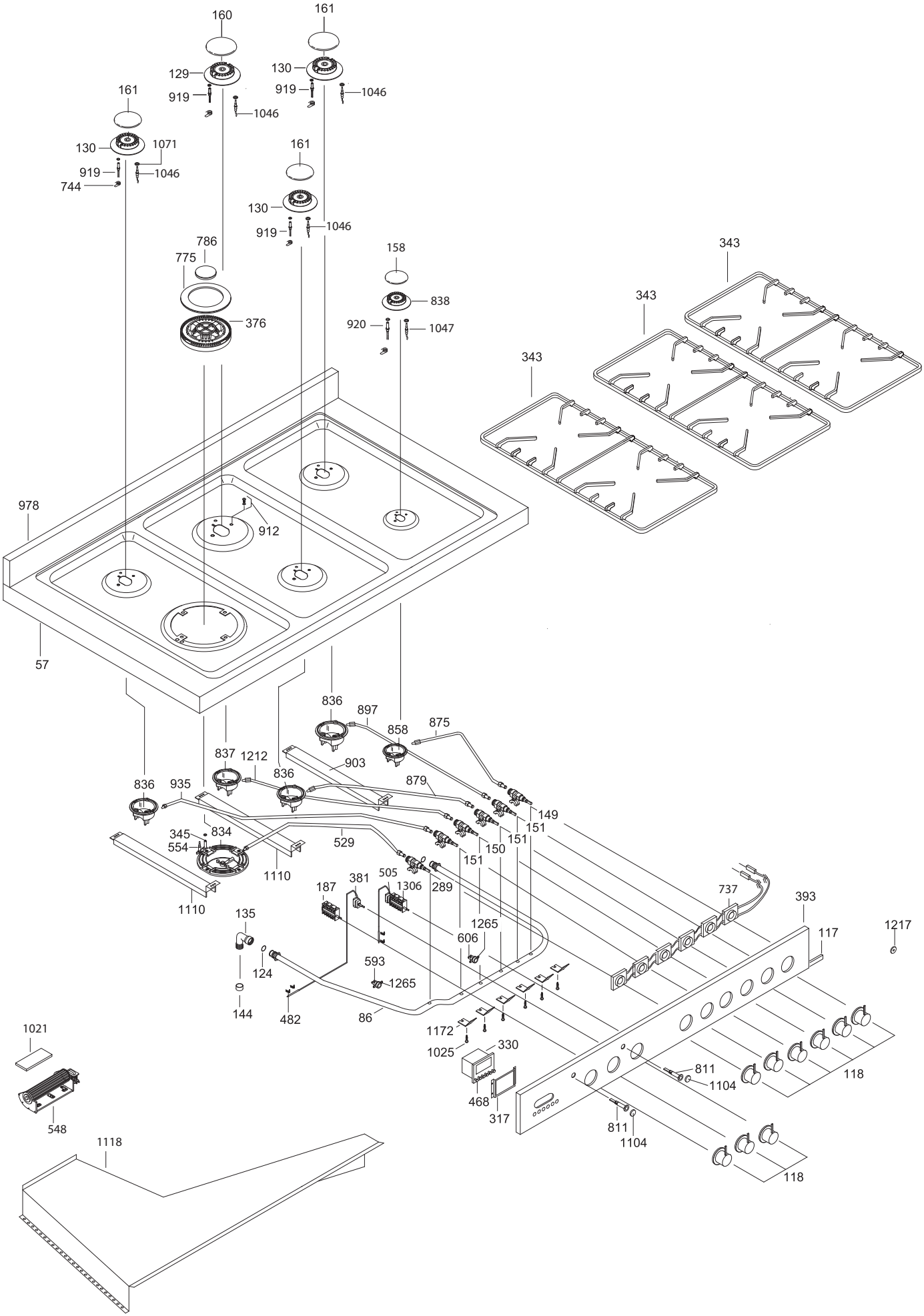
160
161
129
130
919
1046
161
130
1071
919
1046
744
161
130
919
1046
786
775
376
158
838
920
1047
343
343
343
978
912
57
836
897
858
875
837
1212
903
836
935
879
149
151
150
151
151
345
834
554
529
1110
1110
914
187
381
505
1306
289
737
393
117
1217
135
606
1265
124
593
1265
144
482
86
1172
1025
330
468
317
811
1104
118
1021
548
1118
811
1104
118

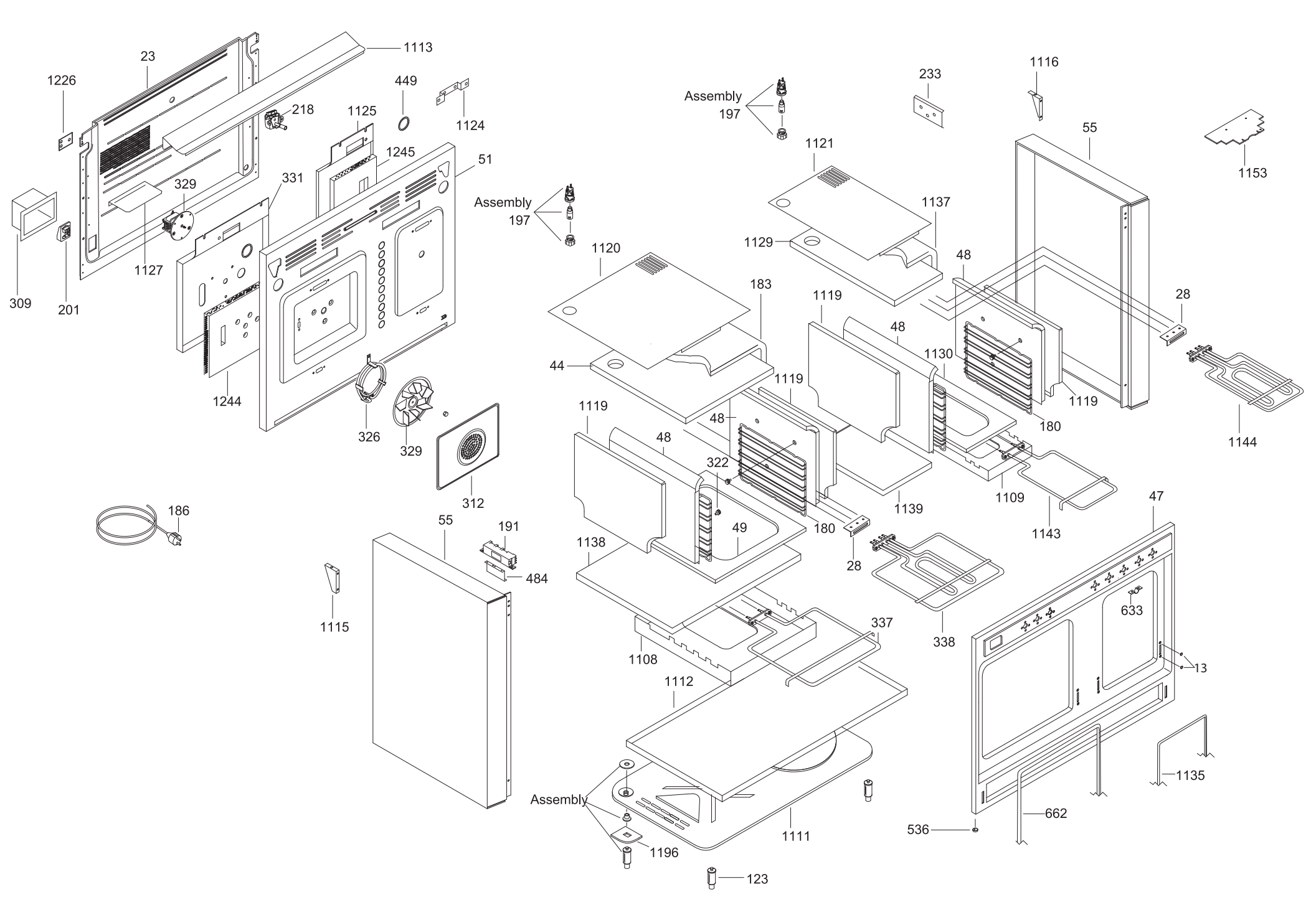
23
1113
1226
449
218
1125
1124
1245
51
329
331
309
201
1127
1244
326
329
312
186
55
191
484
1115
Assembly
197
Assembly
197
233
1116
1121
55
1153
1137
1129
1120
48
183
1119
28
48
1130
44
1119
1119
180
1144
1119
48
48
322
1109
1139
1143
47
180
49
28
1138
633
337
338
1108
13
1112
1135
Assembly
662
536
1111
1196
123

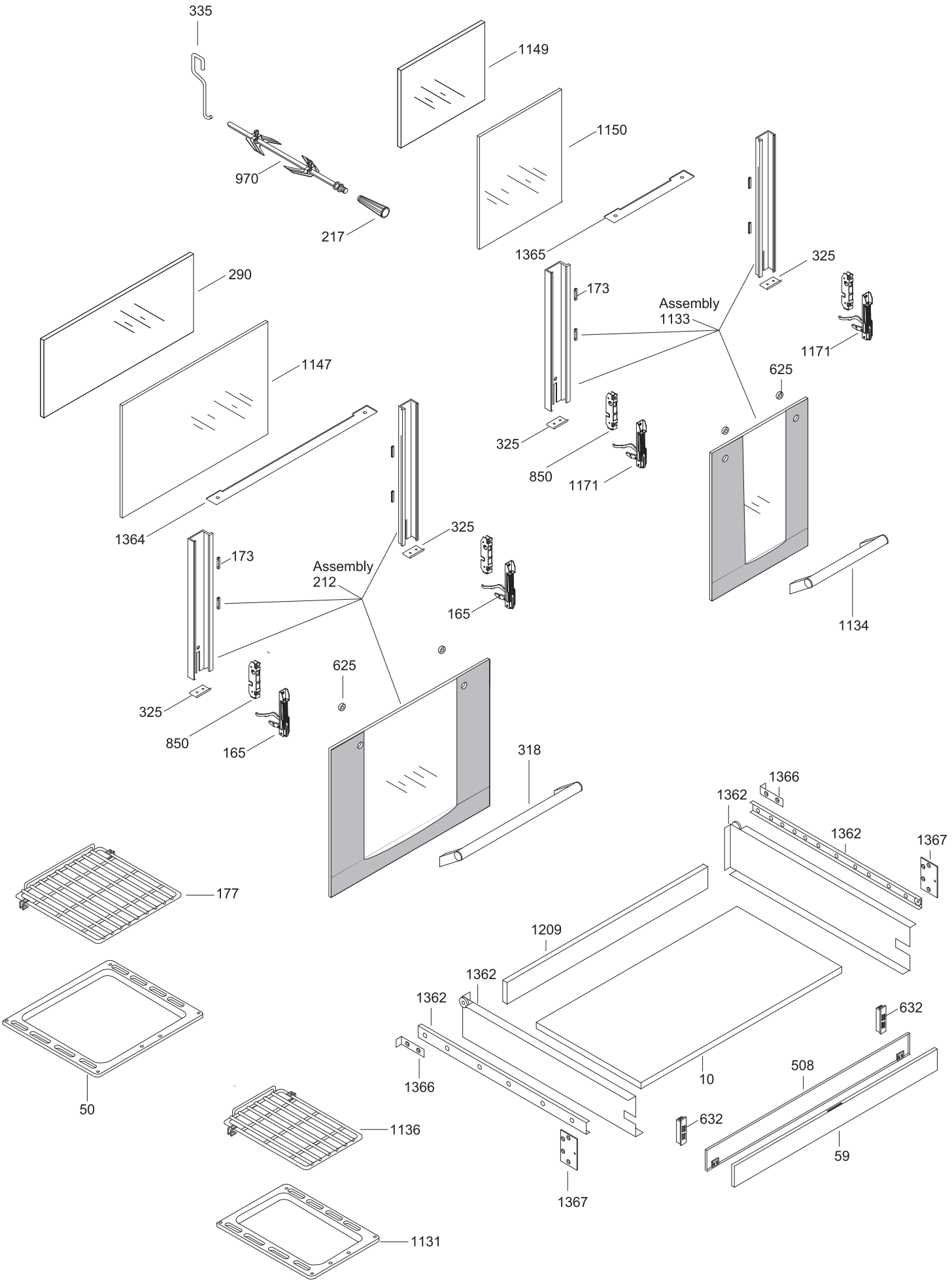
335
1149
1150
970
217
1365
325
290
173
Assembly
1133
1171
1147
625
325
850
1171
1364
325
173
Assembly
212
165
1134
625
325
850
165
318
1366
1362
1362
1367
177
1209
1362
1362
632
1366
10
508
50
632
1136
59
1367
1131