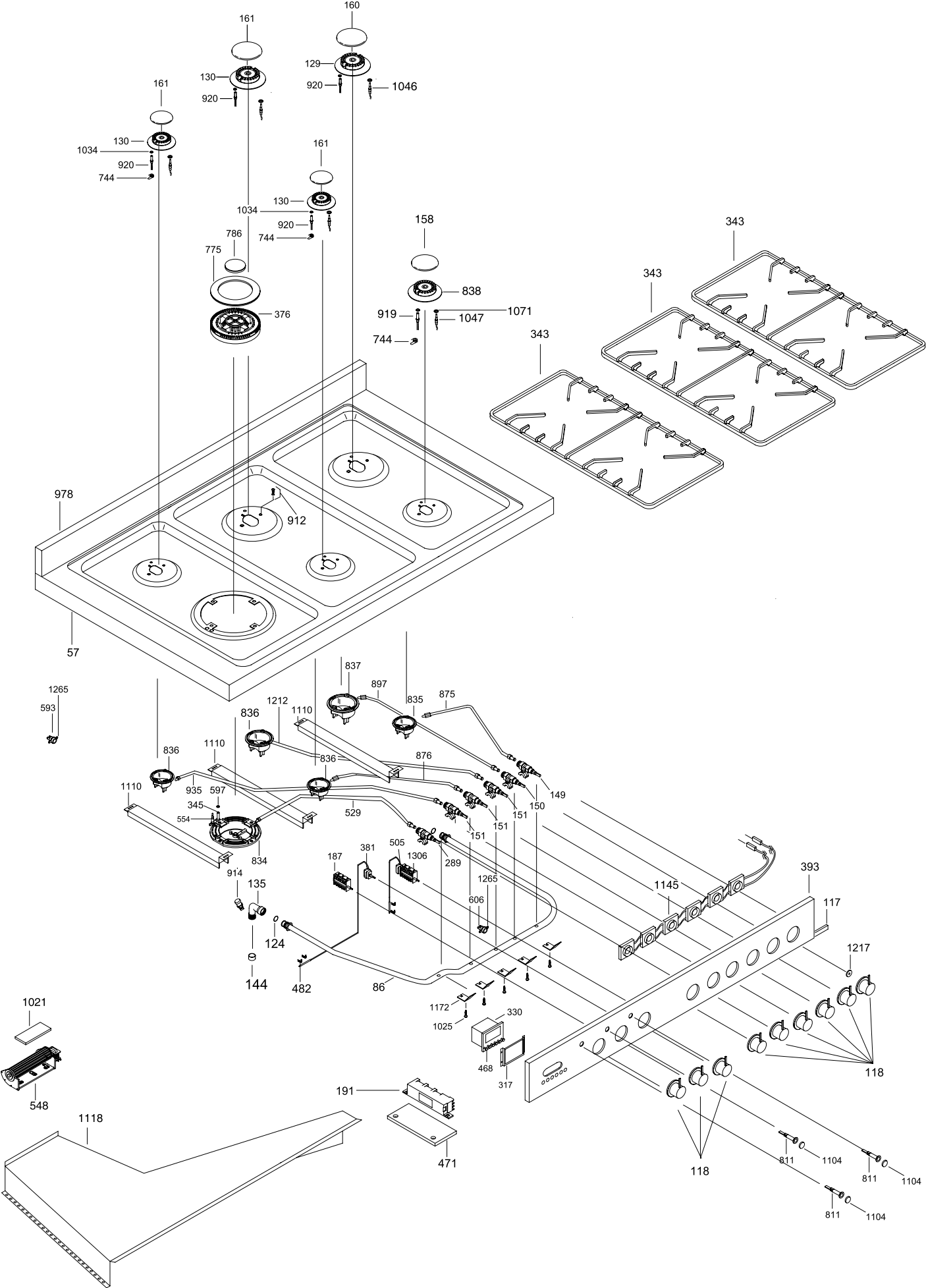
160
161
129
130
920
1046
161
130
1034
920
744
161
130
1034
920
744
786
775
376
158
838
919
1071
1047
744
343
343
343
978
912
57
1265
593
837
897
835
875
836
1212
1110
836
1110
836
876
1110
935
597
345
554
529
834
149
150
151
151
151
187
381
505
1306
289
914
135
124
144
482
86
1265
606
1145
393
117
1217
118
1172
1025
330
468
317
1021
548
191
471
1118
118
811
1104
811
1104
811
1104

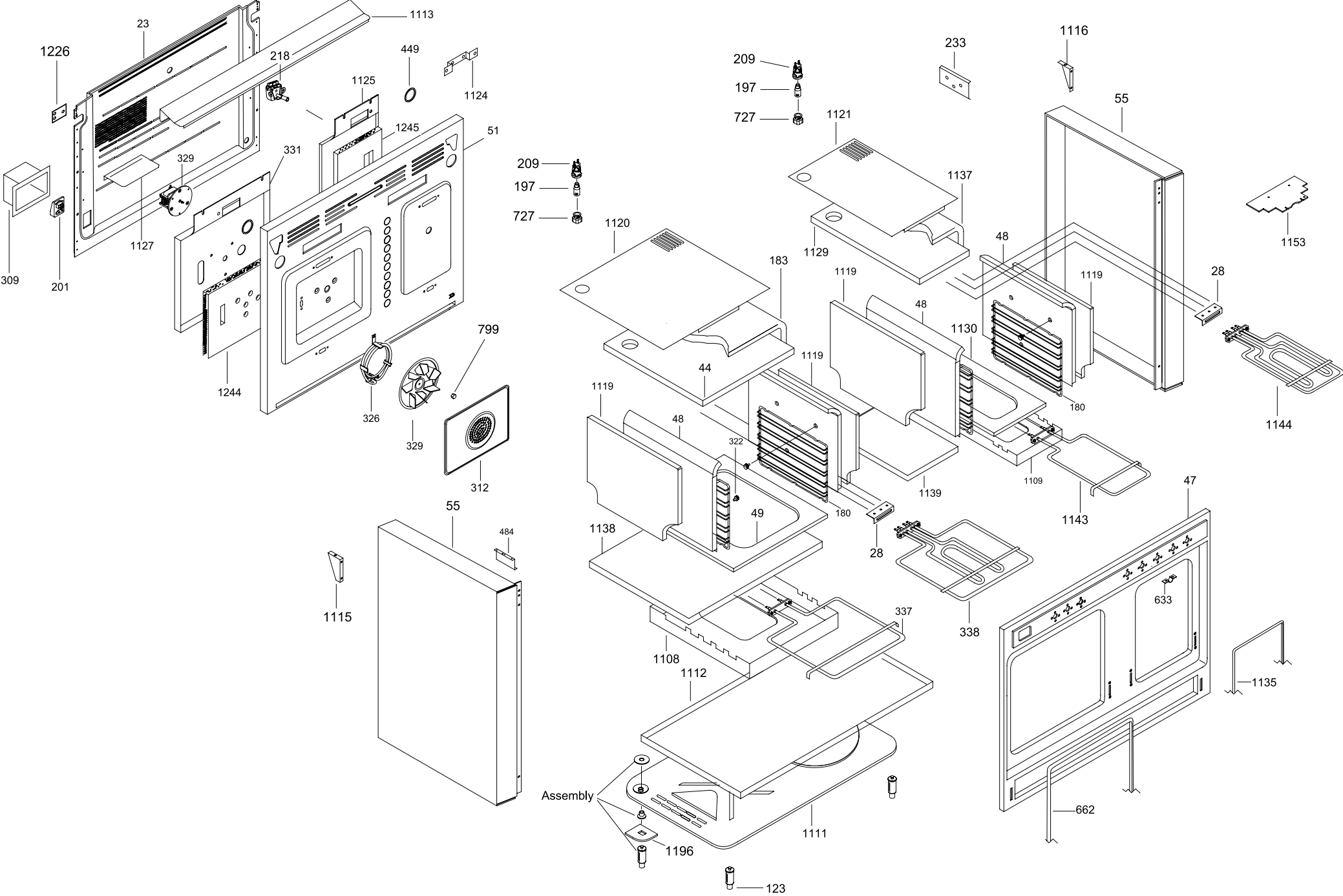
1113
23
1226
218
449
1124
1125
1245
51
331
329
1127
309
201
209
197
727
1244
326
329
799
312
55
484
1115
1120
183
44
1119
48
322
49
180
28
1138
1108
1112
337
Assembly
1196
1111
123
1121
1137
1129
1116
233
55
48
1119
1130
1139
1109
1143
1144
1153
28
47
633
338
1135
662

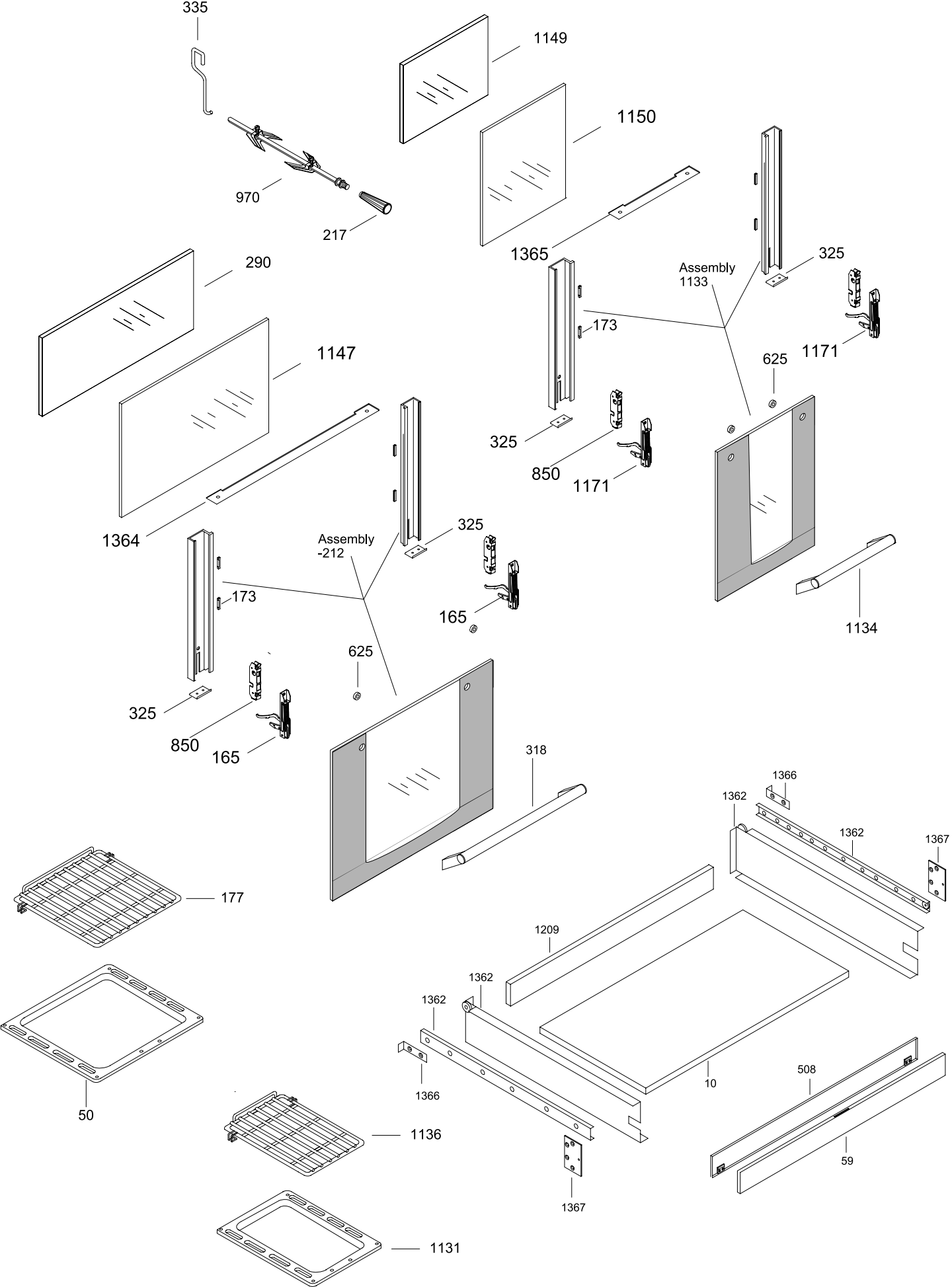
335
1149
1150
970
217
1365
325
Assembly
1133
173
1171
290
1147
625
325
850
1171
1364
325
Assembly
-212
173
165
1134
625
325
850
165
318
1366
1362
1362
1367
177
1209
1362
1362
1366
10
508
50
1136
59
1367
1131