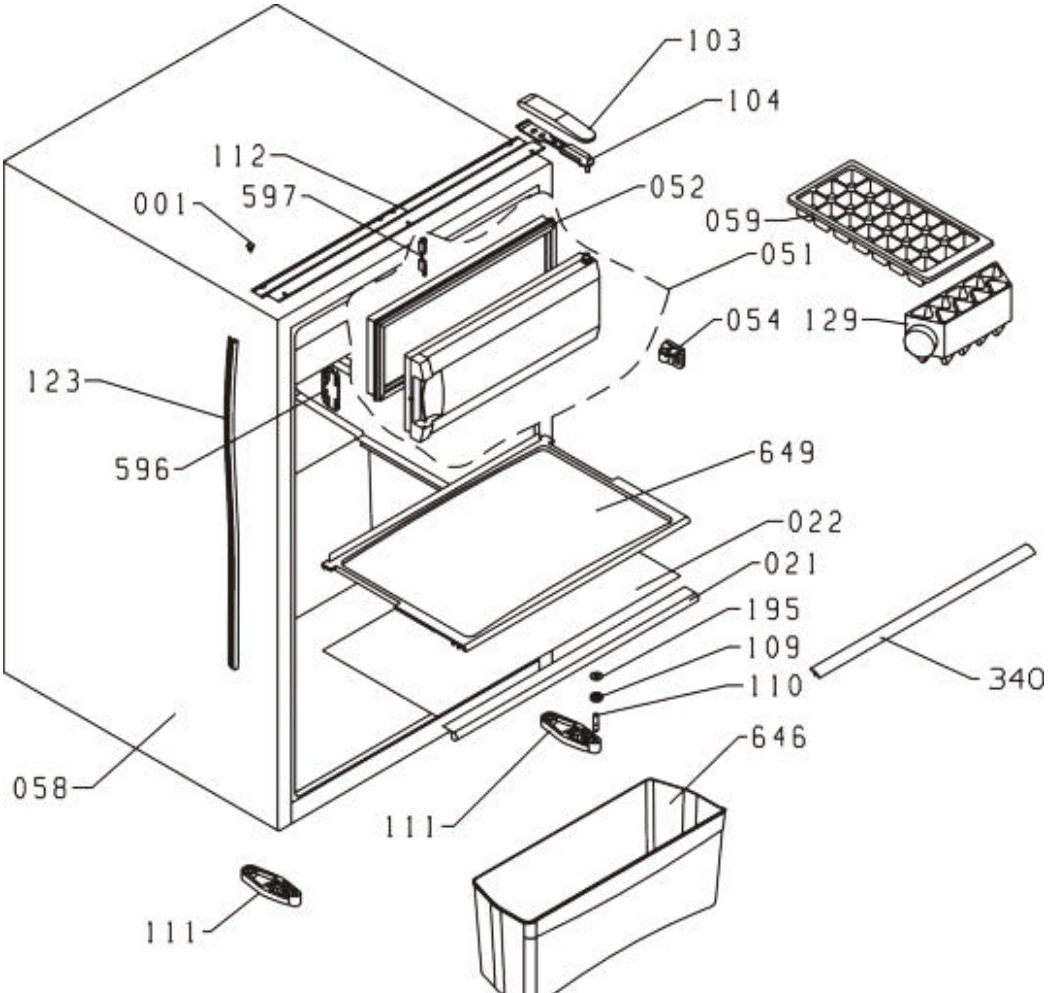
103
104
112
597
001
052
059
051
054
129
123
596
649
022
021
195
109
110
340
058
111
646
111

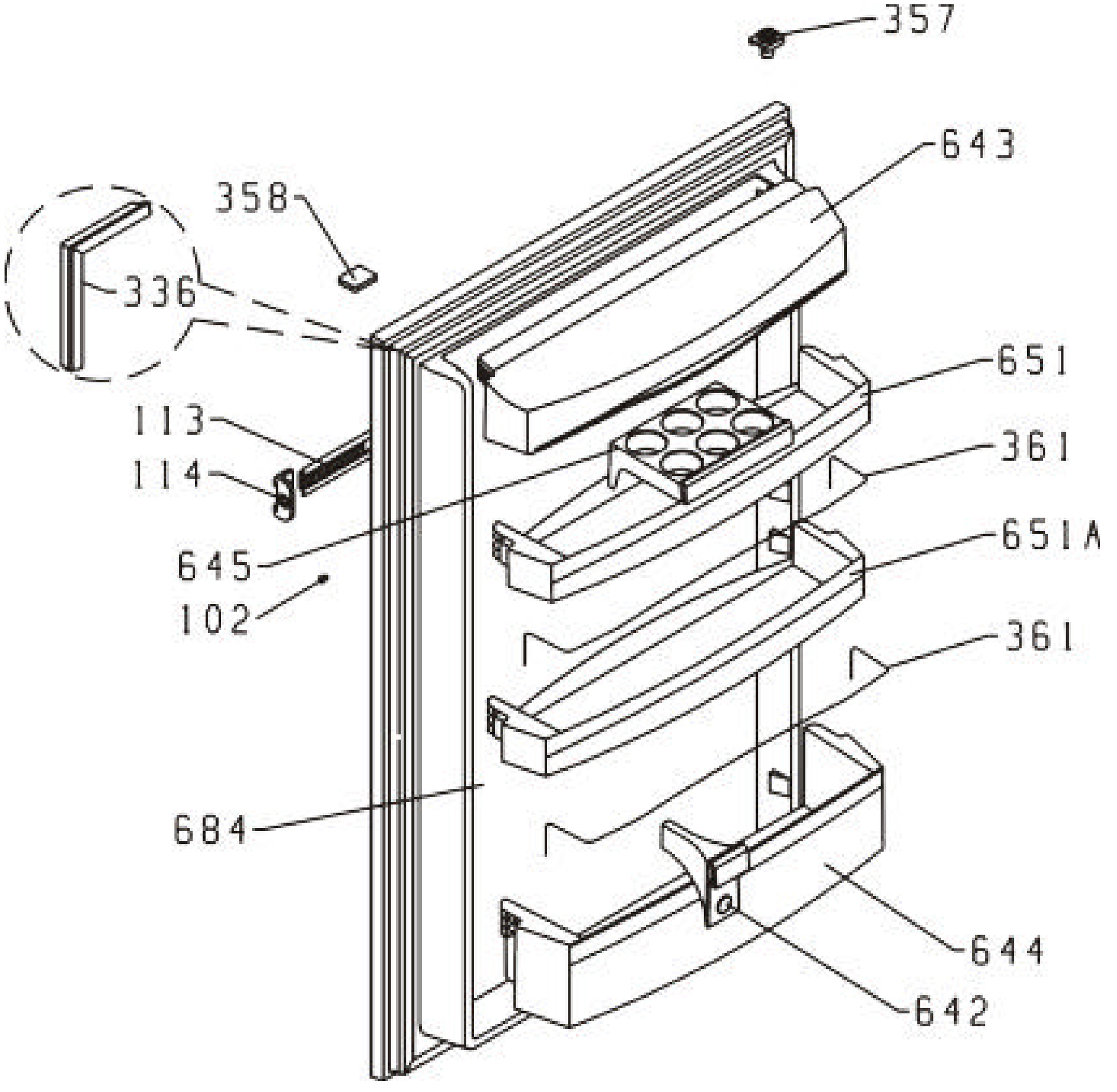
357
643
358
336
651
113
361
114
651A
645
102
361
684
644
642

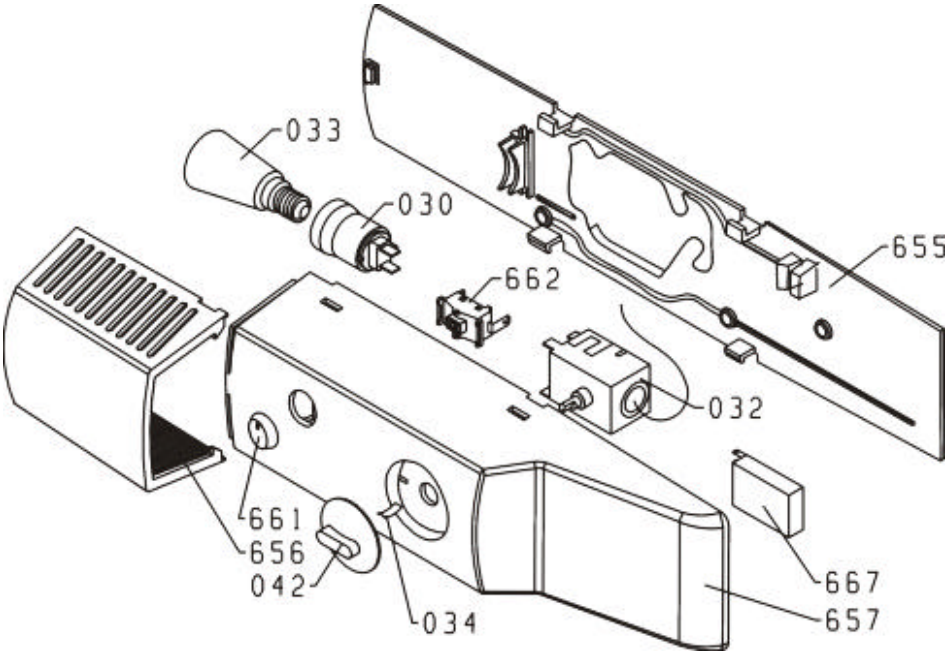
033
030
662
655
032
661
656
042
034
667
657

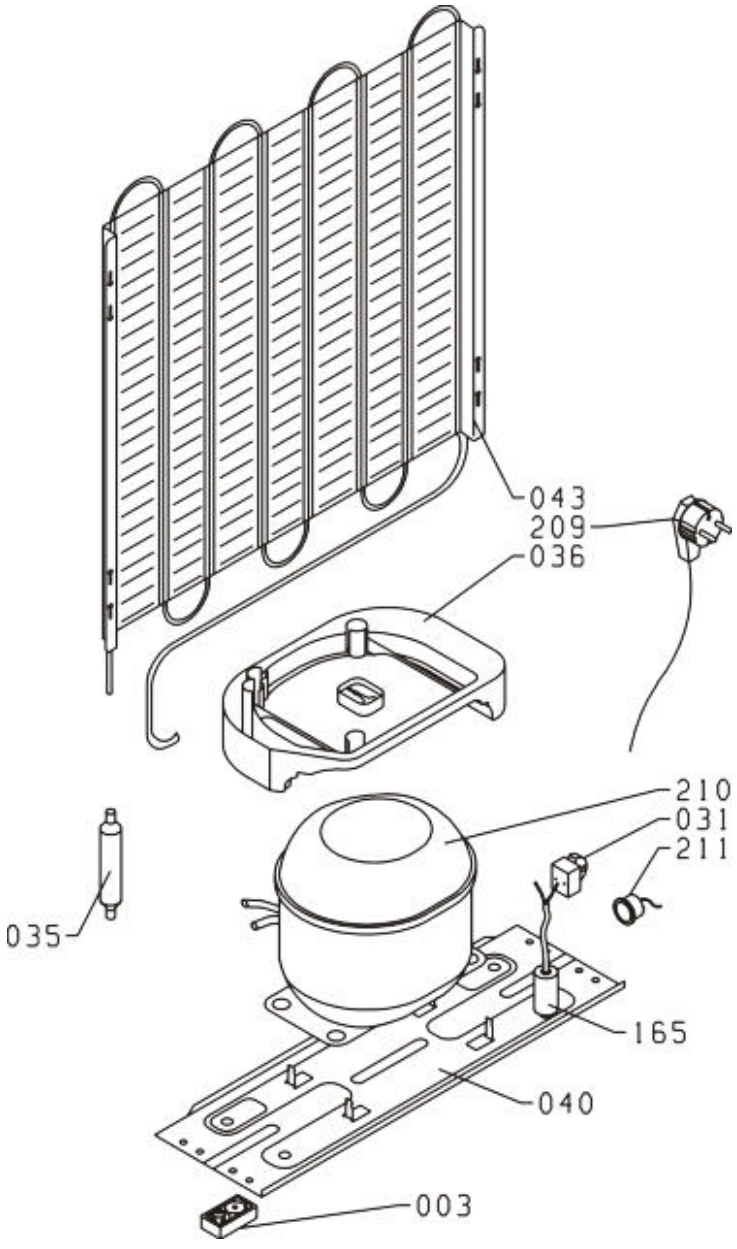
043
209
036
210
031
211
035
165
040
003