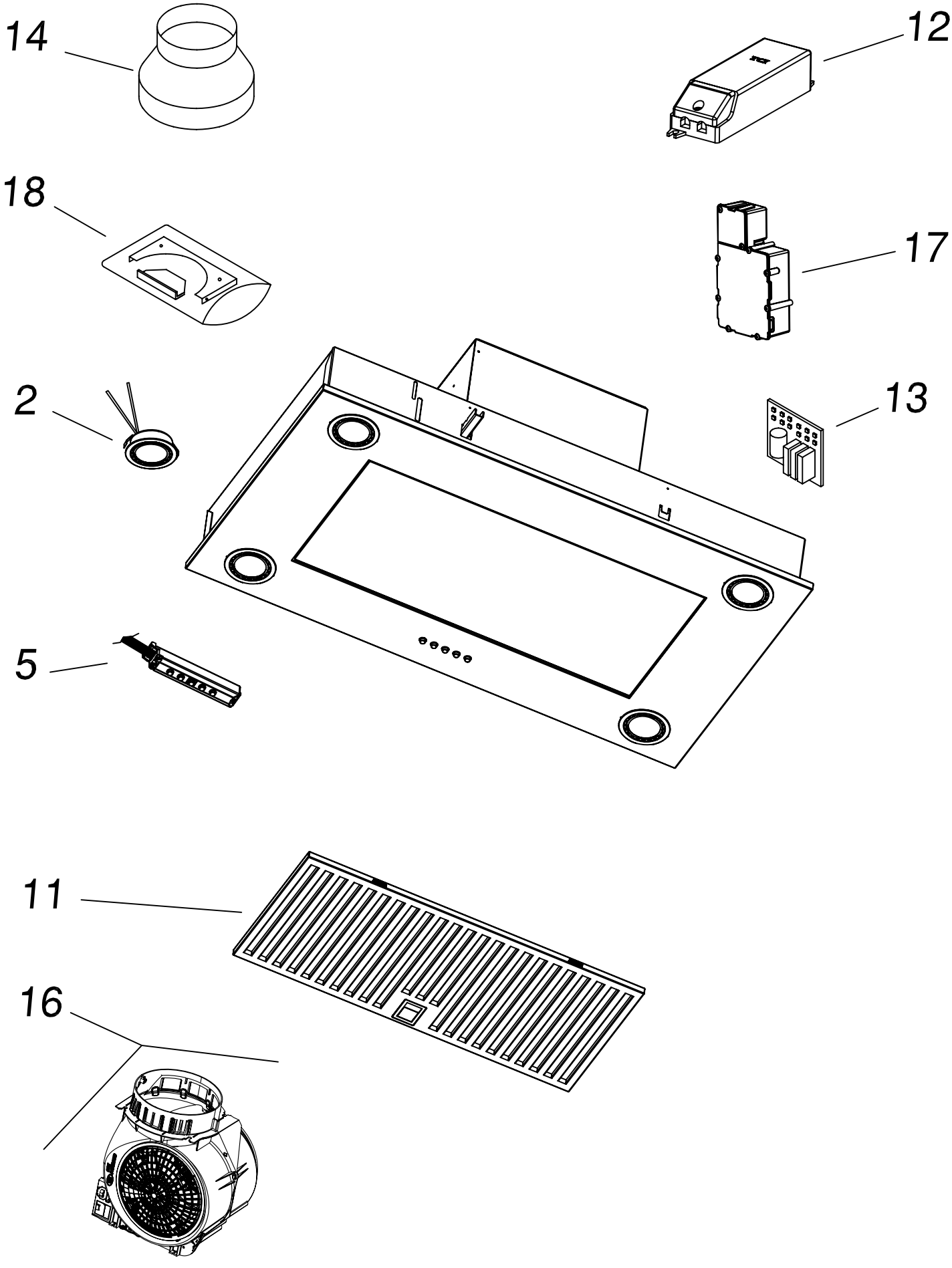
14
12
18
17
2
13
5
11
16