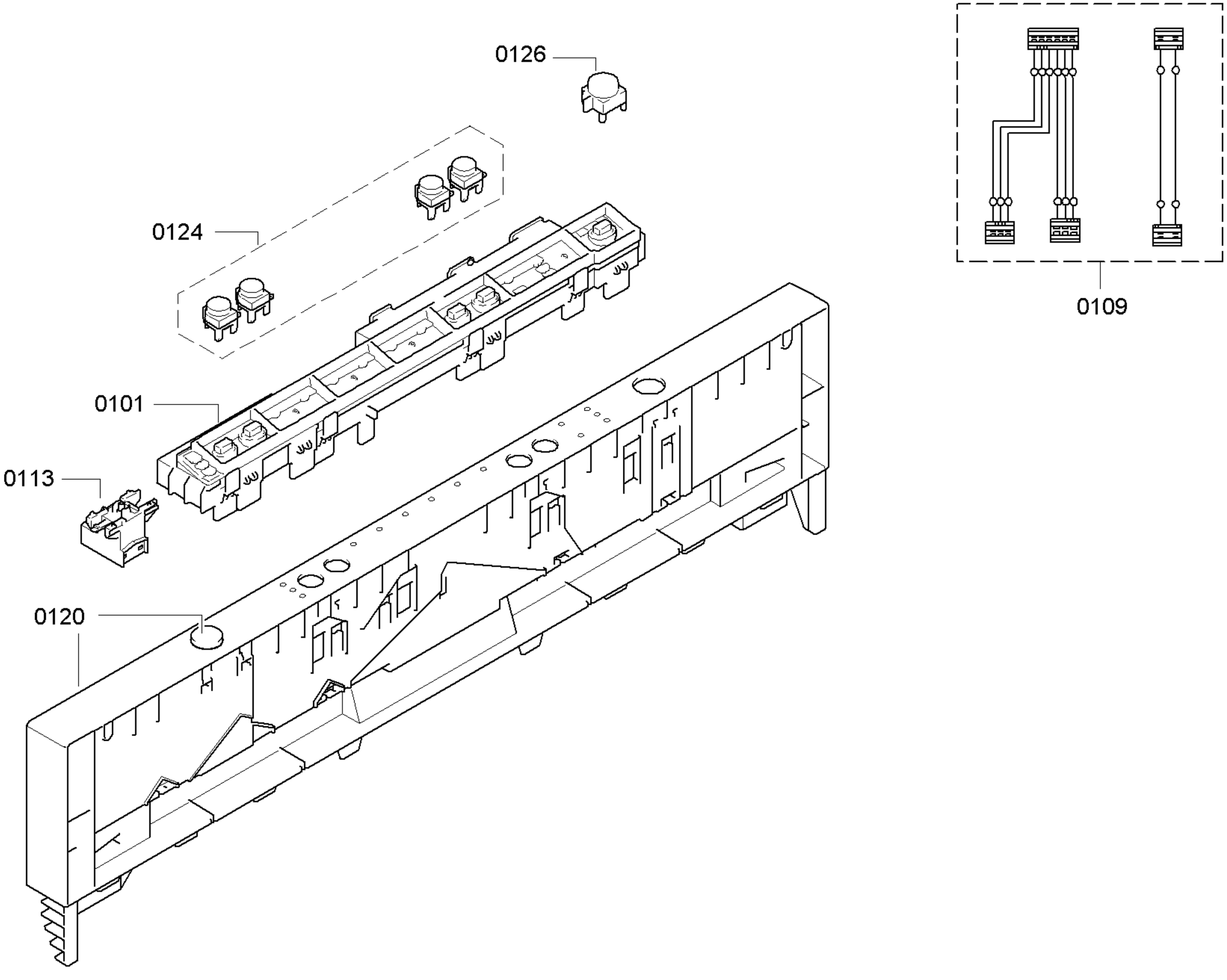
0126
0124
0101
0113
0120
0109

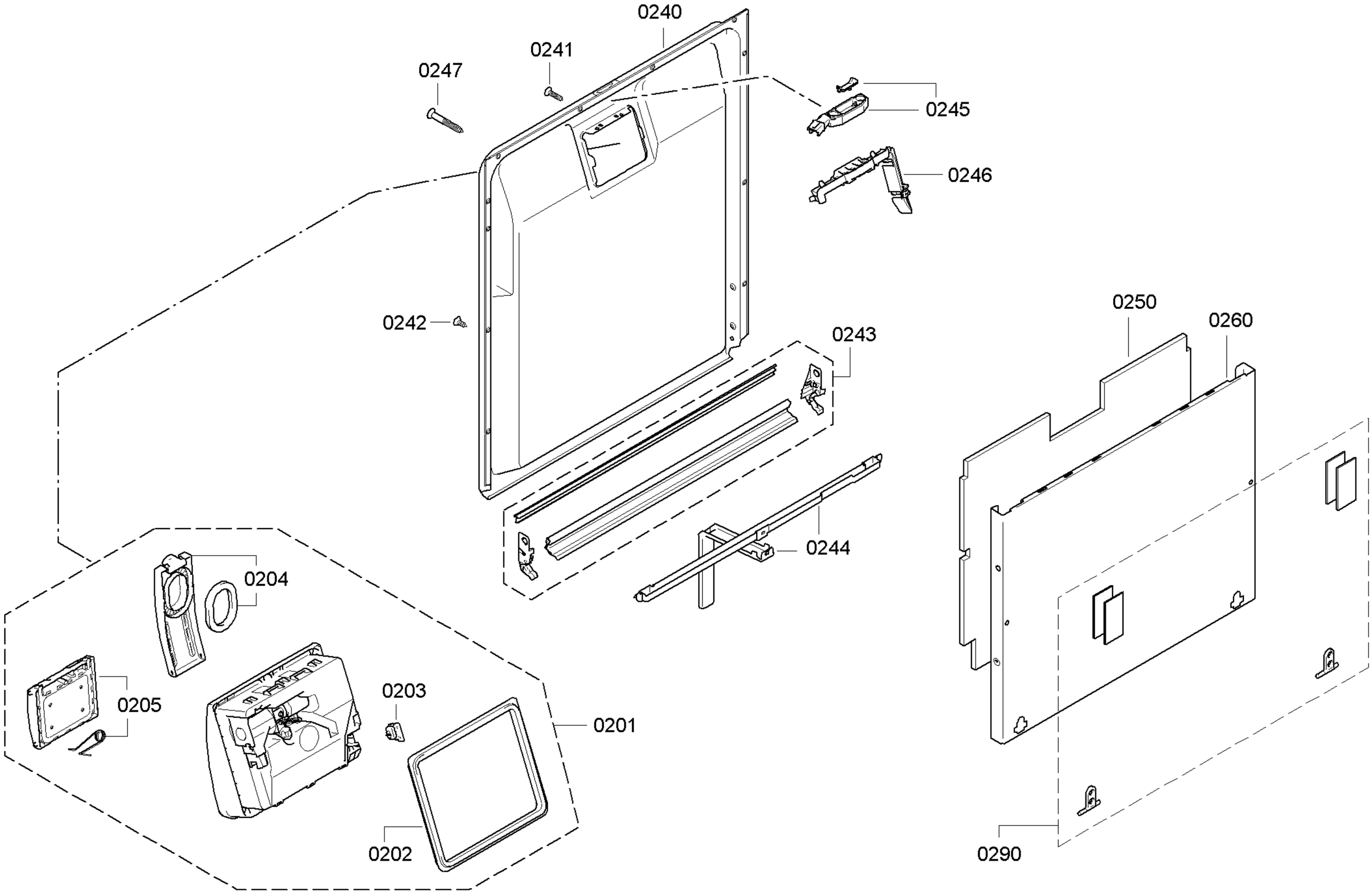
0240
0241
0247
0245
0246
0242
0243
0250
0260
0244
0204
0205
0203
0201
0202
0290

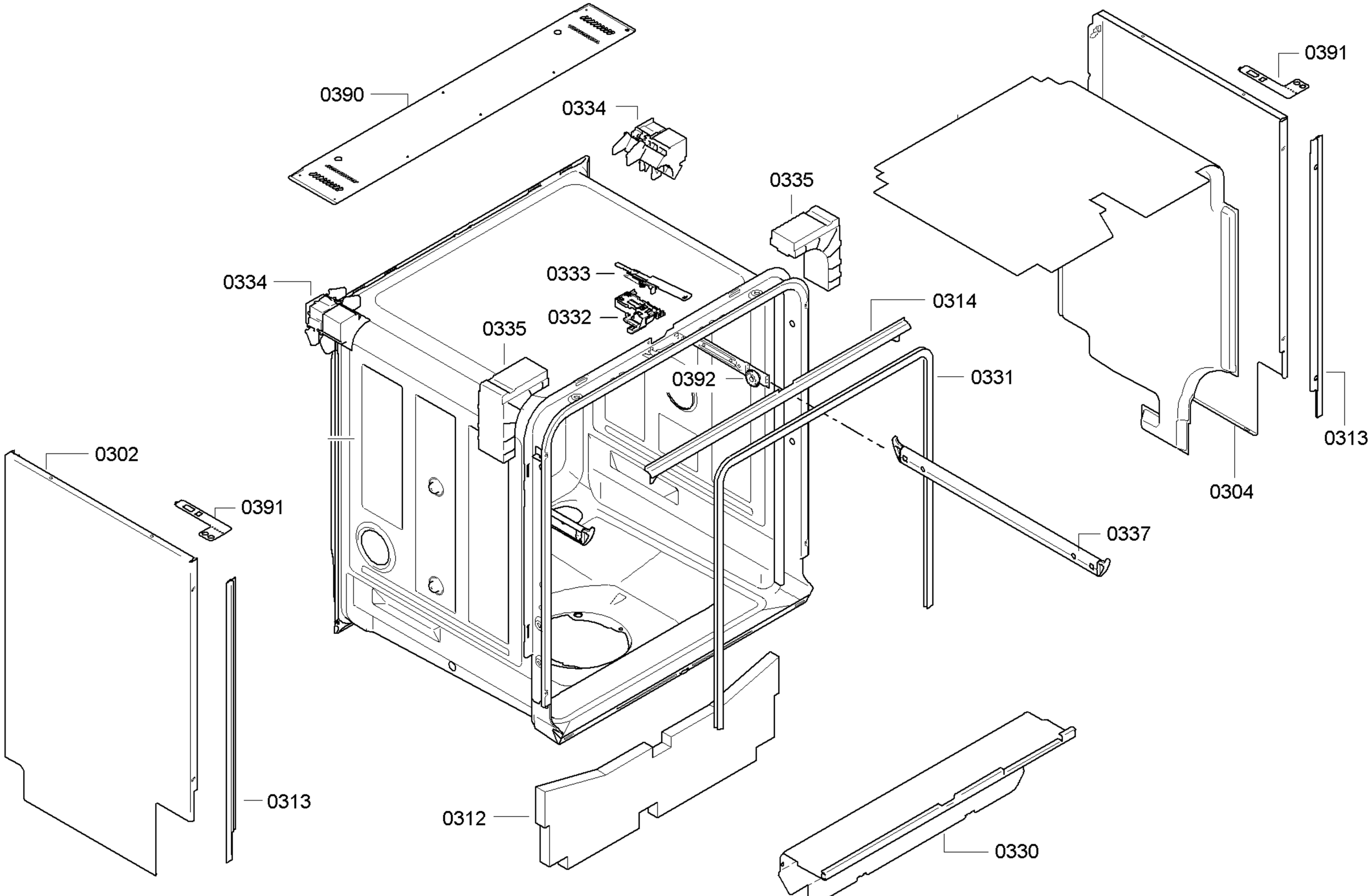
0390
0334
0335
0391
0334
0333
0332
0335
0314
0392
0331
0313
0304
0302
0391
0337
0313
0312
0330

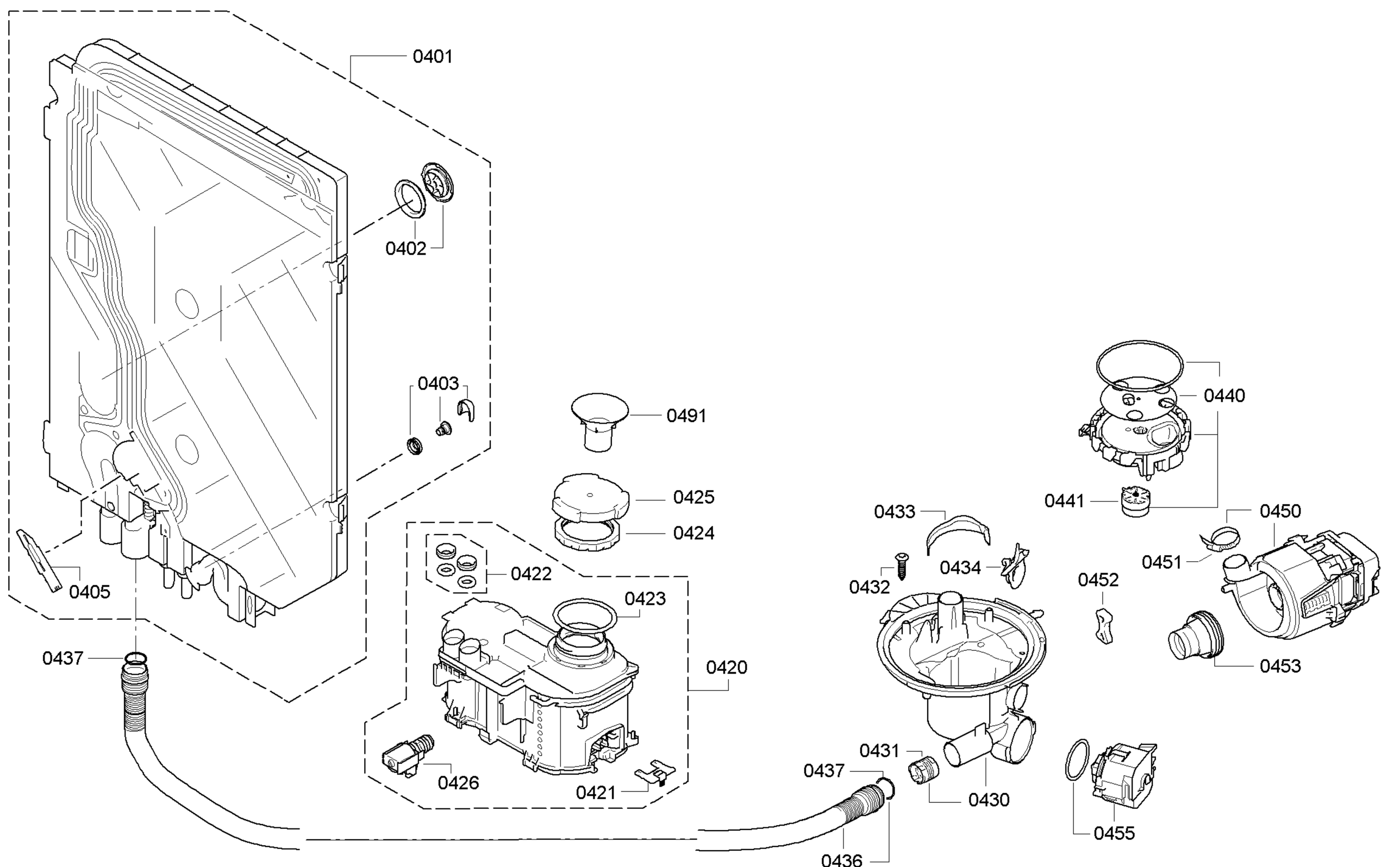
0401
0402
0403
0405
0437
0491
0425
0424
0422
0423
0420
0426
0421
0440
0441
0433
0432
0434
0452
0450
0451
0453
0431
0437
0430
0436
0455

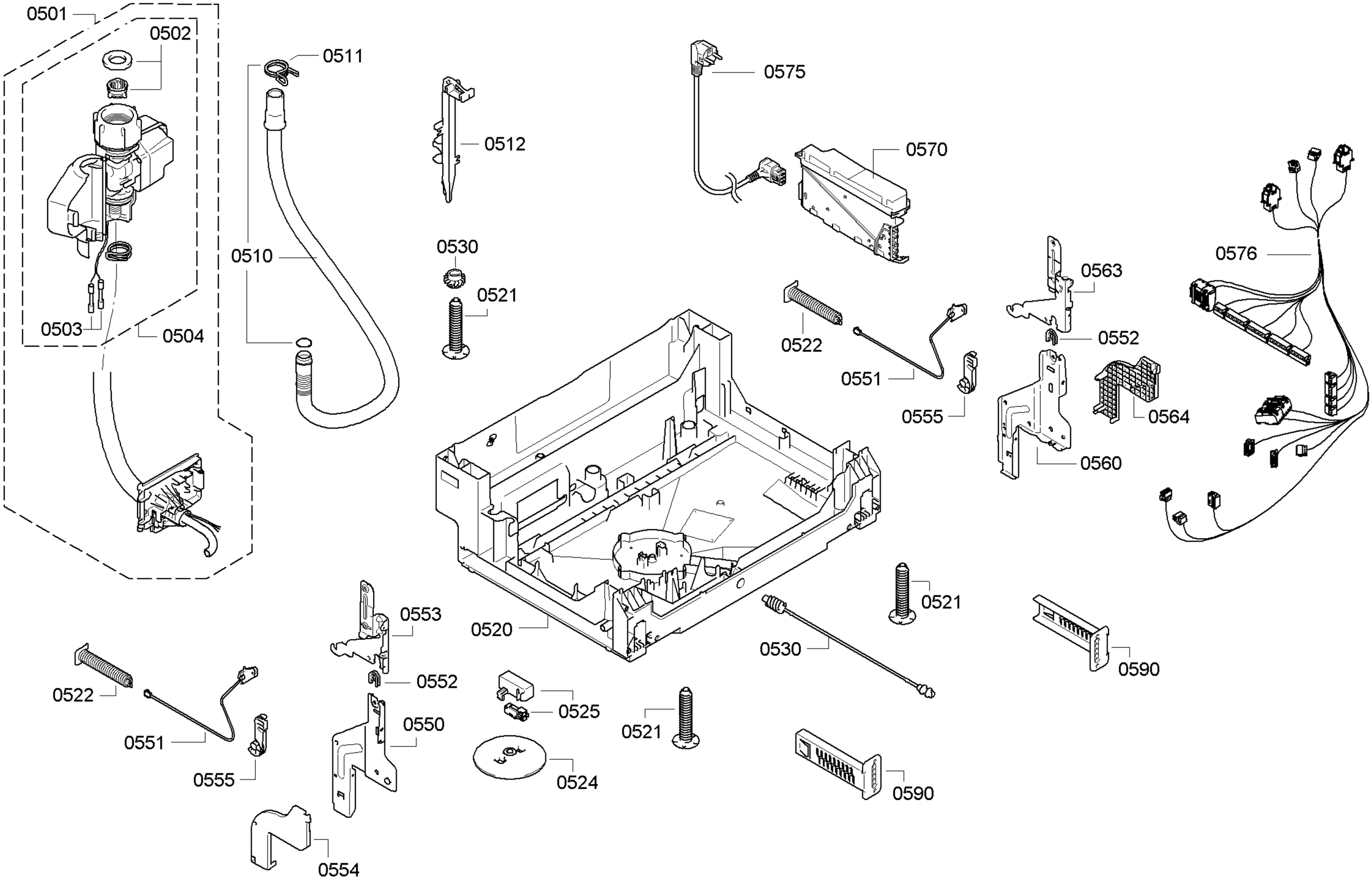
0501
0502
0503
0504
0511
0510
0512
0530
0521
0575
0570
0522
0551
0555
0563
0552
0564
0560
0576
0520
0521
0530
0590
0553
0552
0522
0551
0555
0550
0525
0521
0524
0590
0554

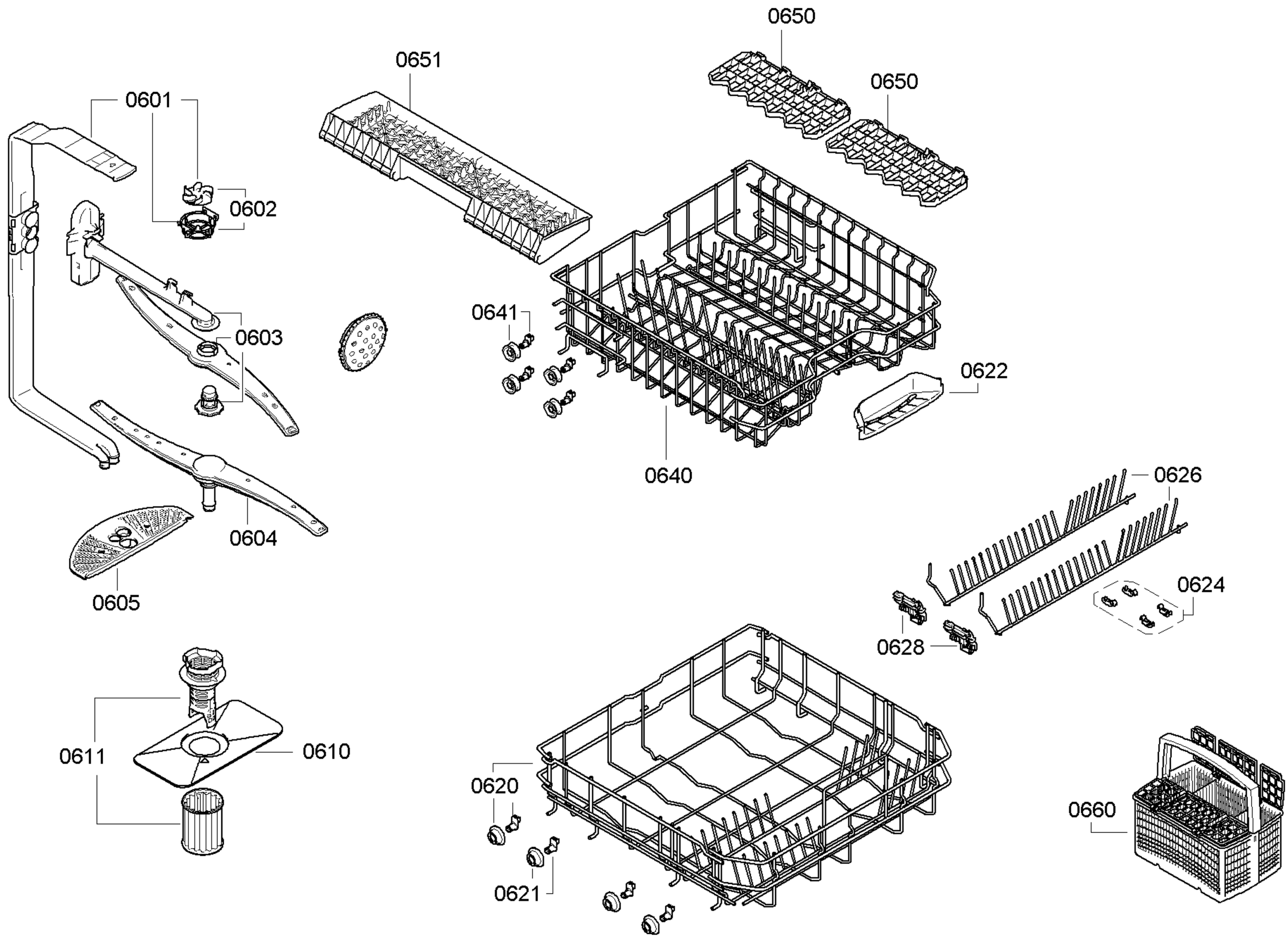
0650
0651
0650
0601
0602
0603
0641
0622
0640
0626
0624
0628
0611
0610
0620
0621
0660
0604
0605