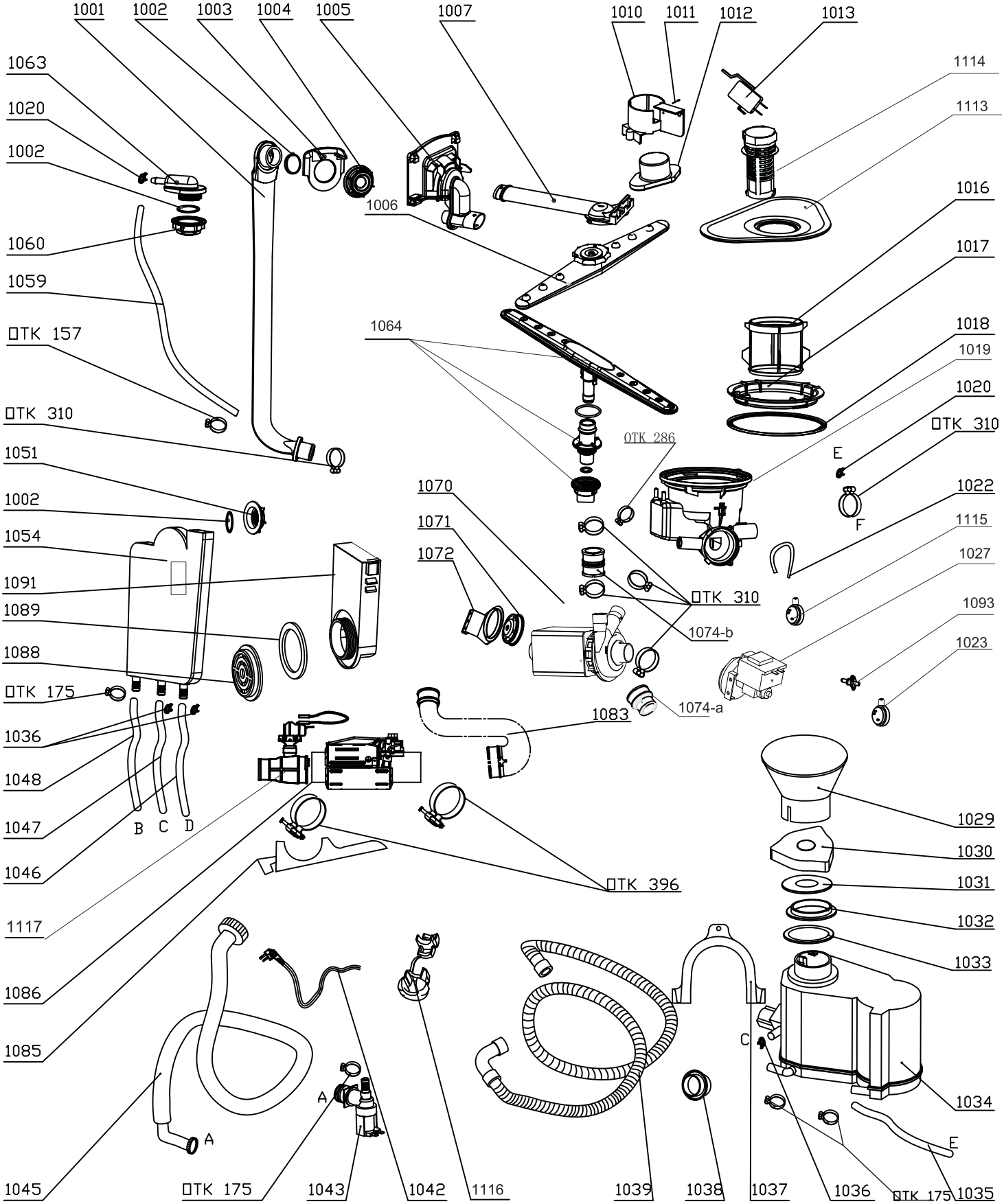
1001
1002
1003
1004
1005
1007
1010
1011
1012
1013
1063
1020
1002
1114
1113
1006
1016
1060
1017
1059
1064
1018
1019
OTK 157
1020
OTK 310
OTK 286
OTK 310
E
1051
1070
1022
1002
1071
F
1115
1054
1072
1027
1091
OTK 310
1089
1074-b
1093
1088
1023
OTK 175
1074-a
1083
1036
1048
1029
1047
B
C
D
1030
1046
OTK 396
1031
1117
1032
1033
1086
1085
C
1034
A
A
E
1045
OTK 175
1043
1042
1116
1039
1038
1037
1036
OTK 175
1035

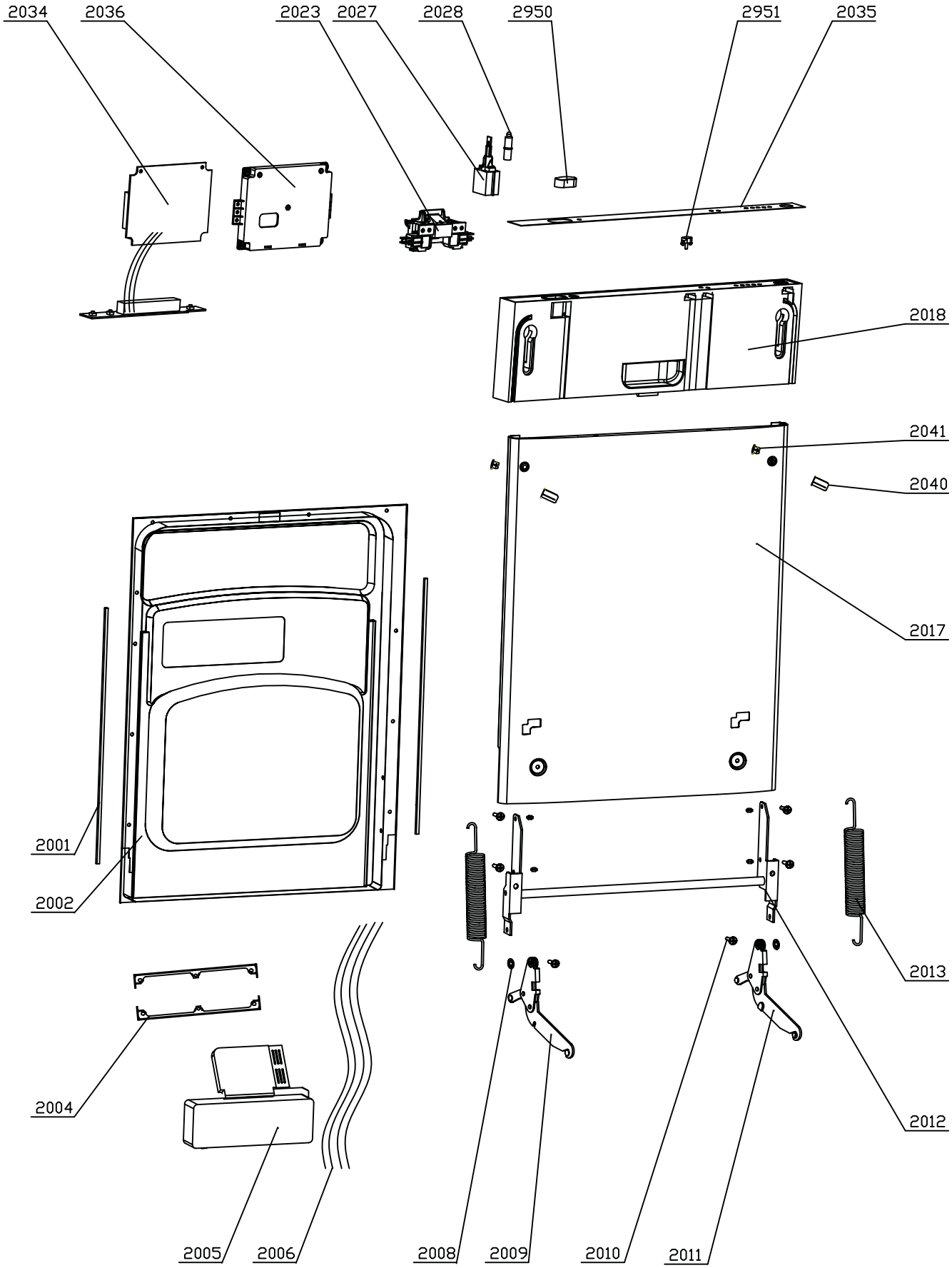
2034
2036
2023
2027
2028
2950
2951
2035
2018
2041
2040
2017
2001
2002
2013
2004
2012
2005
2006
2008
2009
2010
2011

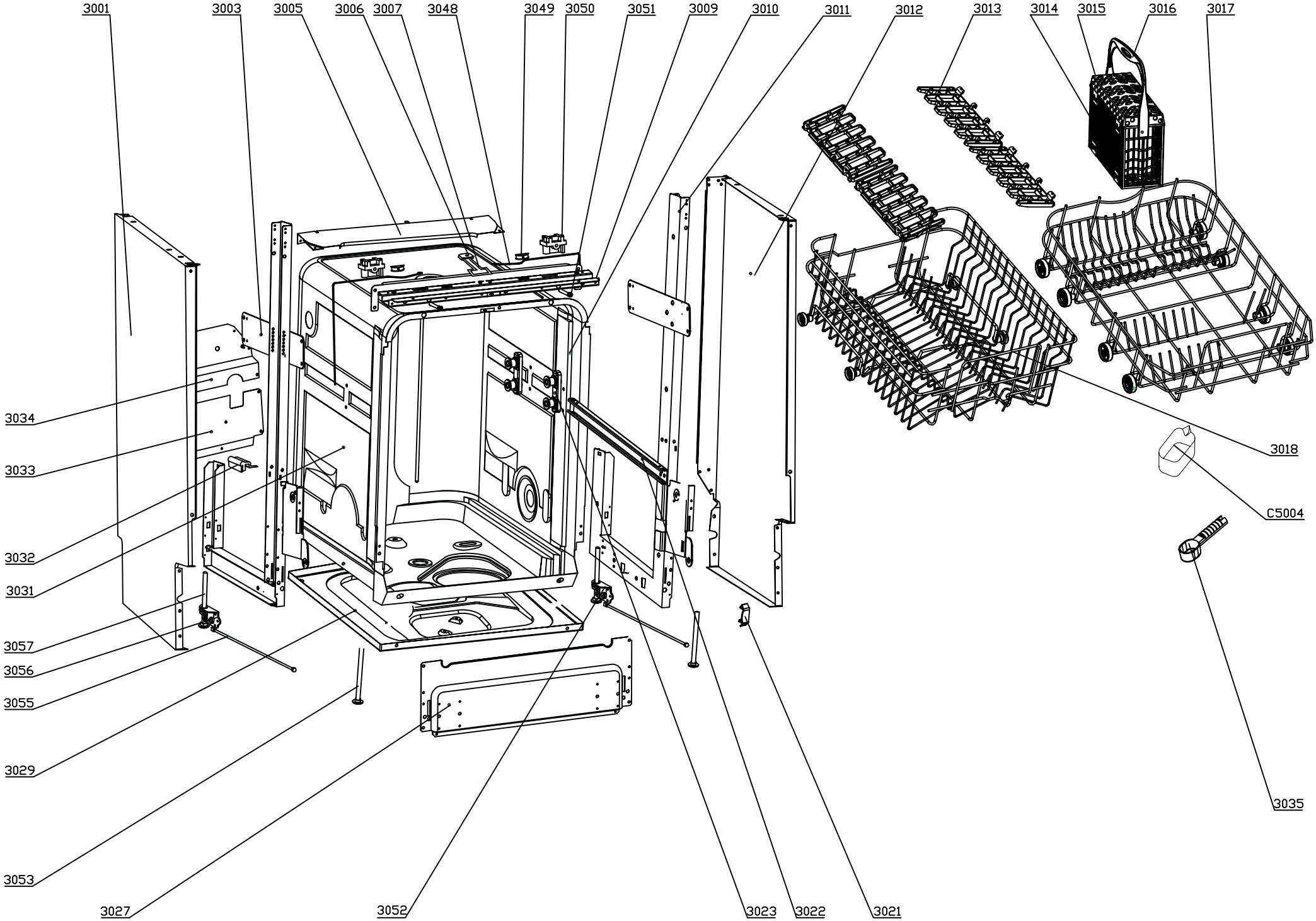
3001
3003
3005
3006
3007
3048
3049
3050
3051
3009
3010
3011
3012
3013
3014
3015
3016
3017
3034
3033
3032
3031
3057
3056
3055
3029
3053
3027
3052
3023
3022
3021
3018
C5004
3035