Keramische kookplaat, 60 cm breed

CK1064KR

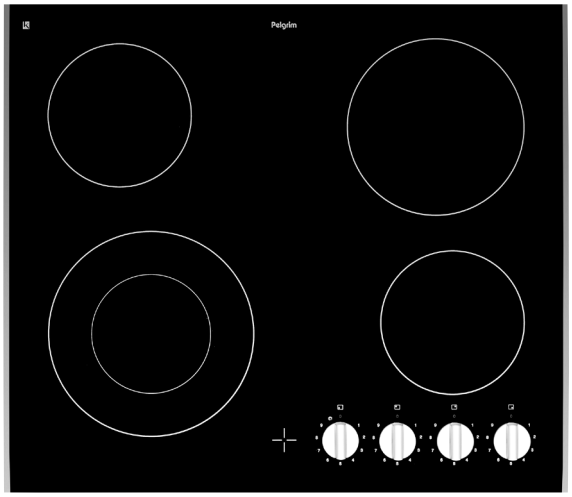

Specificaties

- 1 x uitbreidbare kookzone ø 12,0 x 21,0 cm -800-2200 W
- 1 x kookzone ø 18,0 cm - 1800 W
- 2 x kookzone ø 14,5 cm - 1200 W
- 9 standen per kookzone
- Aansluitwaarde: 6400 W

Gebruikersgemak

- Bediening d.m.v. draaiknoppen
- Restwarmte indicatie
- 4 timers met uitschakelfunctie (tot 99 min.)
- Timer kan ook als kookwekker worden gebruikt
- Uitbreidbare kookzone; ideaal voor verschillende ronde pan formaten
- RVS sierlijst aan de zijkanten ter bescherming van de glasplaat

Schoonmaakgemak

- Keramisch glas; extra stoot- en krasvast

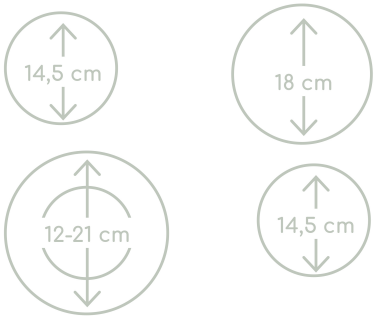

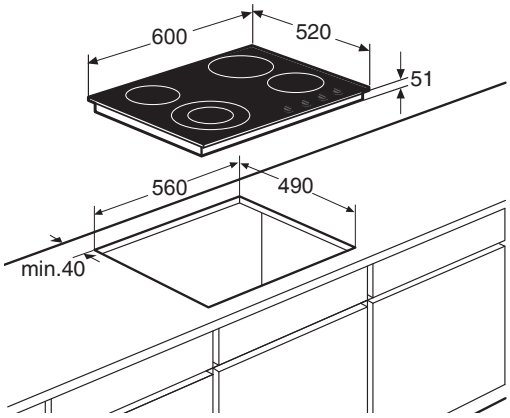

EAN nummer

- 8715393190475

Keramische kookplaat

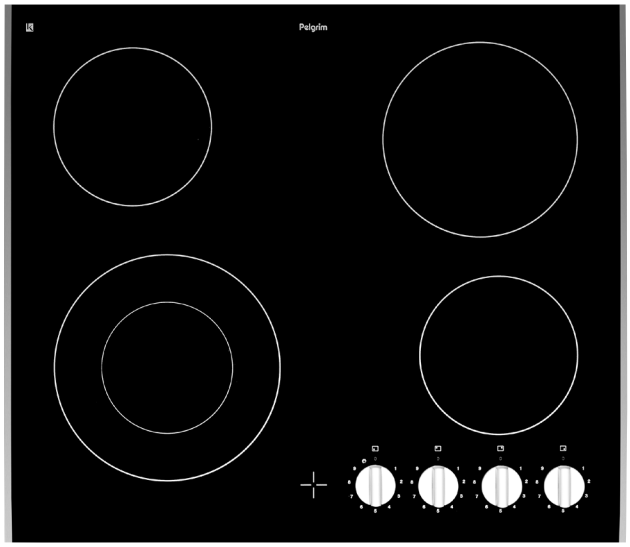

Pelgrim
mooi makkelijk

CK1064KR

Keramische kookplaat, 60 cm breed

EU Productinformatie / EU Product Fiche / EU Produktdatenblatt / EU Fiche Produit selon

NL	EN	DE	FR		
Model Identificatie	**Type of model**	**Identifizierung des Modells**	**Identification du modèle**		**CK1064KR/P02**
Type kookplaat	Type of hob	Kochfeld-Typ	Type de table de cuisson	EE / EC	elektrisch
Aantal kookzones en/of - gebieden	Number of cooking zones and/ or areas	Anzahl Kochzonen und/oder -flächen	Nombre de zones de cuisson		**CK1064KR/P02**
Verwarmingstechnolgie	Heating technology	Erwärmungsmethoden	Technique de chauffe		elektrisch
Inductie	Induction	Induktion	Induction		-
Keramisch	Ceramic	Ceran	Vitrocéramique		•
Vaste kookplaten	Solid plates	Feste Kochfelder	Table de cuisson fixes		•
Cirkelvorming kookzones. Diameter van nuttig elektrisch verwarmde kookoppervlakte afgerond tot op 5 mm.	Circular cooking zones. Diameter of useful electrically heated cooking surface rounded to the nearest 5 mm.	Kreisförmige Kochzonen. Durchmesser sinnvoll elektrisch beheizter Kochfläche, auf 5 mm abgerundet.	Zones de cuisson circulaires. Diamètre de la surface de cuisson utile chauffée arrondi aux 5 mm.	Ø cm	
Links	Left	Links	Gauche	Ø cm	
Links voor	Front left	Vorne links	Devant à gauche	Ø cm	120, 210 / 800-2200
Links achter	Rear left	Hinten links	Derrière à gauche	Ø cm	145 / 1200
Midden	Middle	Mitte	Au Milieu	Ø cm	
Midden voor	Middle front	Vorne Mitte	Au milieu devant	Ø cm	
Midden achter	Middel rear	Hinten Mitte	Au milieu derrière	Ø cm	
Rechts	Right	Rechts	Droite	Ø cm	
Rechts voor	Front right	Vorne rechts	Devant à droite	Ø cm	120 / 1200
Rechts achter	Rear right	Hinten links	Derrière à droite	Ø cm	180 / 1800

Energie-efficiëntie per brander	Energy efficiency per burner	Energieeffizienz pro brenner	Efficacité énergétique par brûleur			
Links	Left	Links	Gauche	EC		Wh/kg
Links voor	Front left	Vorne links	Devant à gauche	EC	186,6	Wh/kg
Links achter	Rear left	Hinten links	Derrière à gauche	EC	189,5	Wh/kg
Midden	Middle	Mitte	Au Milieu	EC		Wh/kg
Midden voor	Middle front	Vorne Mitte	Au milieu devant	EC		Wh/kg
Midden achter	Middel rear	Hinten Mitte	Au milieu derrière	EC		Wh/kg
Rechts	Right	Rechts	Droite	EC		Wh/kg
Rechts voor	Front right	Vorne rechts	Devant à droite	EC	189,5	Wh/kg
Rechts Achter	Rear right	Hinten links	Derrière à droite	EC	189,6	Wh/kg
Energieverbruik van de kookplaat, berekend per kg	Energy consumption per cooking zone, calculated per kg	Energieverbrauch des Kochfeldes, berechnet pro kg	Consommation d'énergie de la table de cuisson, calculée par kg	EC	188,8	Wh/kg

In accordance with Regulation No. 66/2014 EU measures for the implementation of Directive 2009/125/EC, the performance (EC zones) was calculated according to EN 30-2-1 last review.