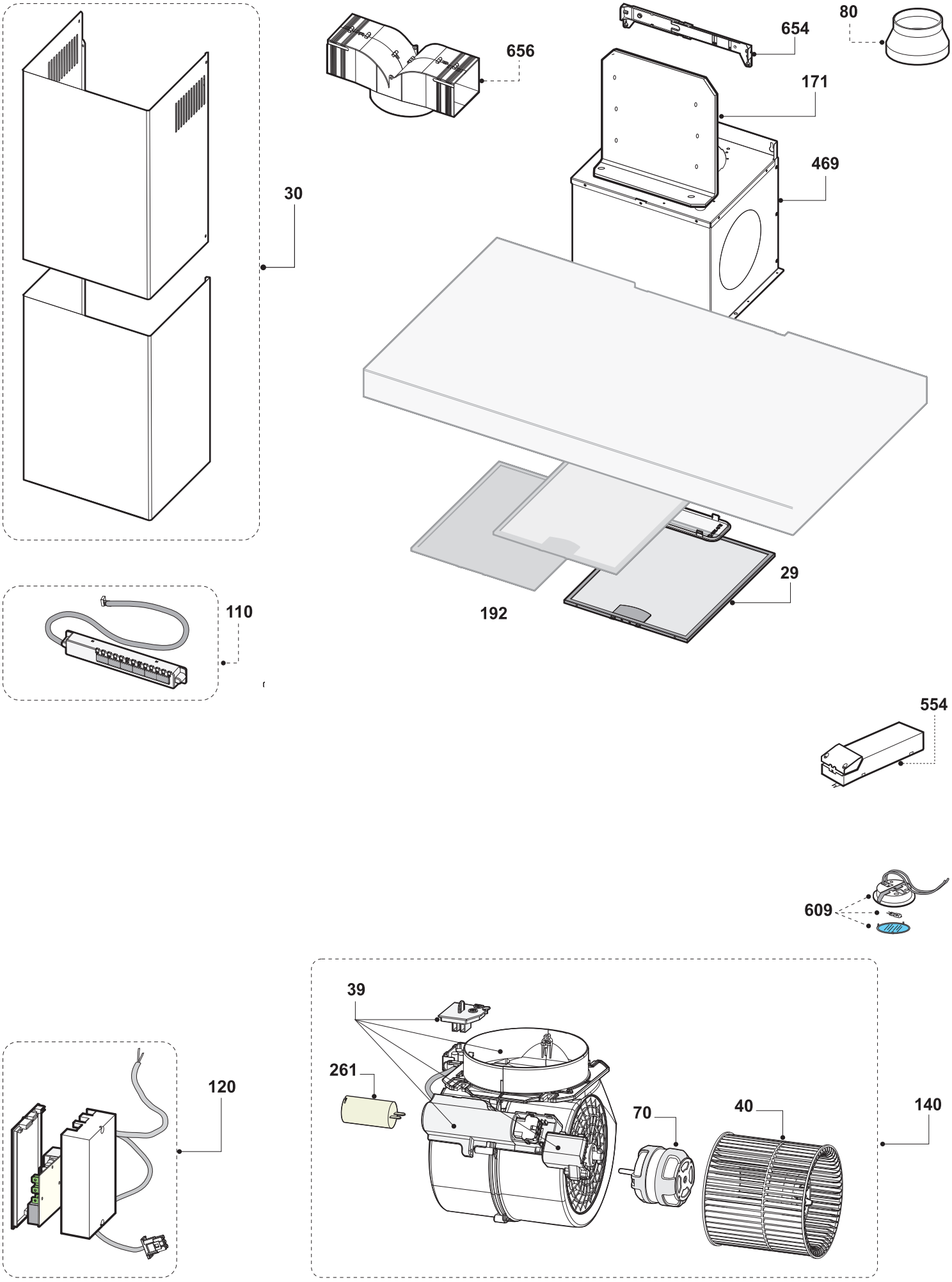
30
656
654
80
171
469
29
192
110
554
609
39
261
120
70
40
140