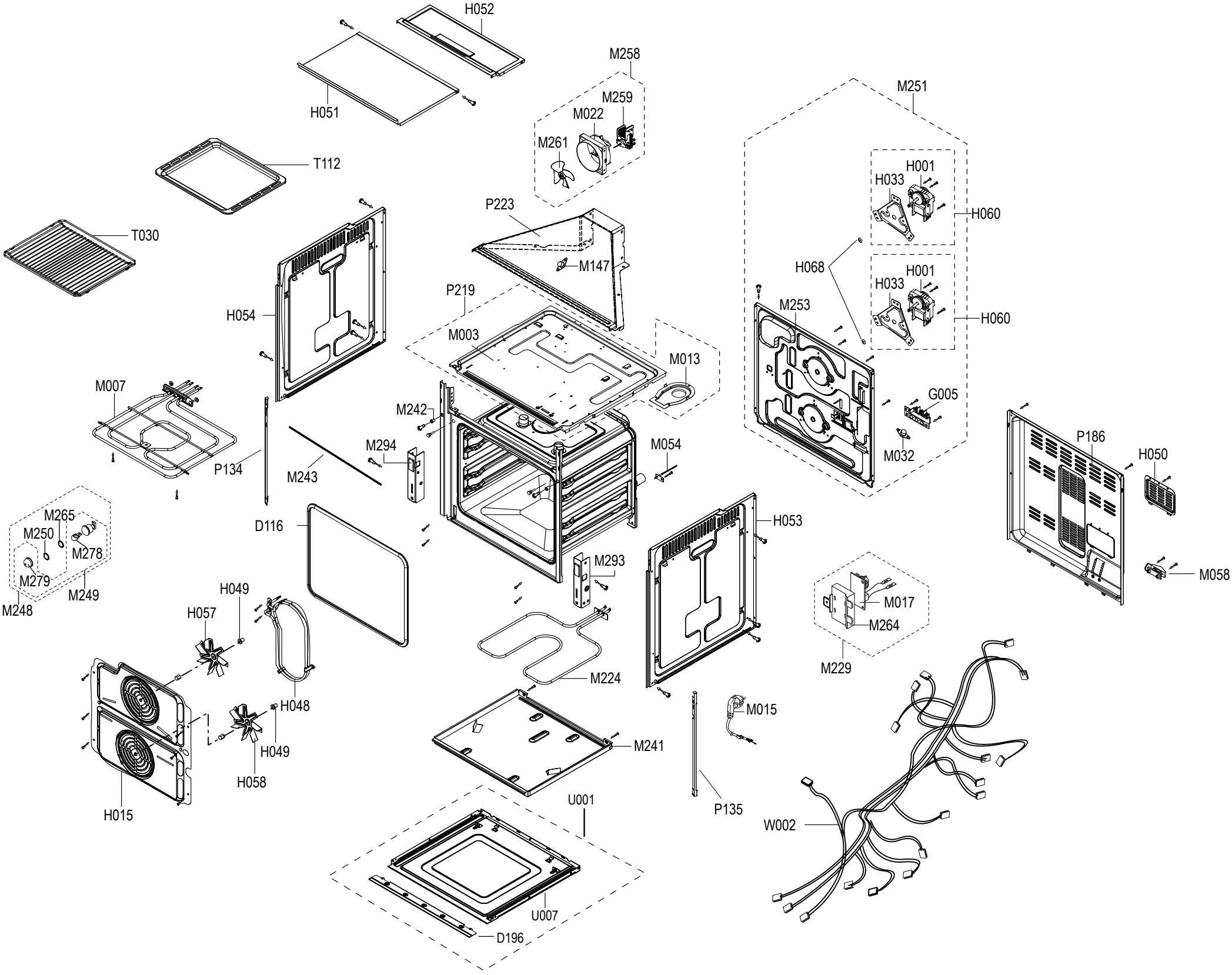
H052
H051
M258
M259
M022
M261
M251
T112
H001
H033
H060
T030
P223
M147
H068
H001
H033
H060
P219
M253
H054
M003
M013
M007
G005
M242
M032
P186
H050
M294
M054
P134
M243
M265
M250
M278
D116
H053
M293
M058
M279
M249
M248
M017
H049
M264
H057
M229
M224
H048
M015
M241
H049
H058
H015
U001
P135
W002
U007
D196

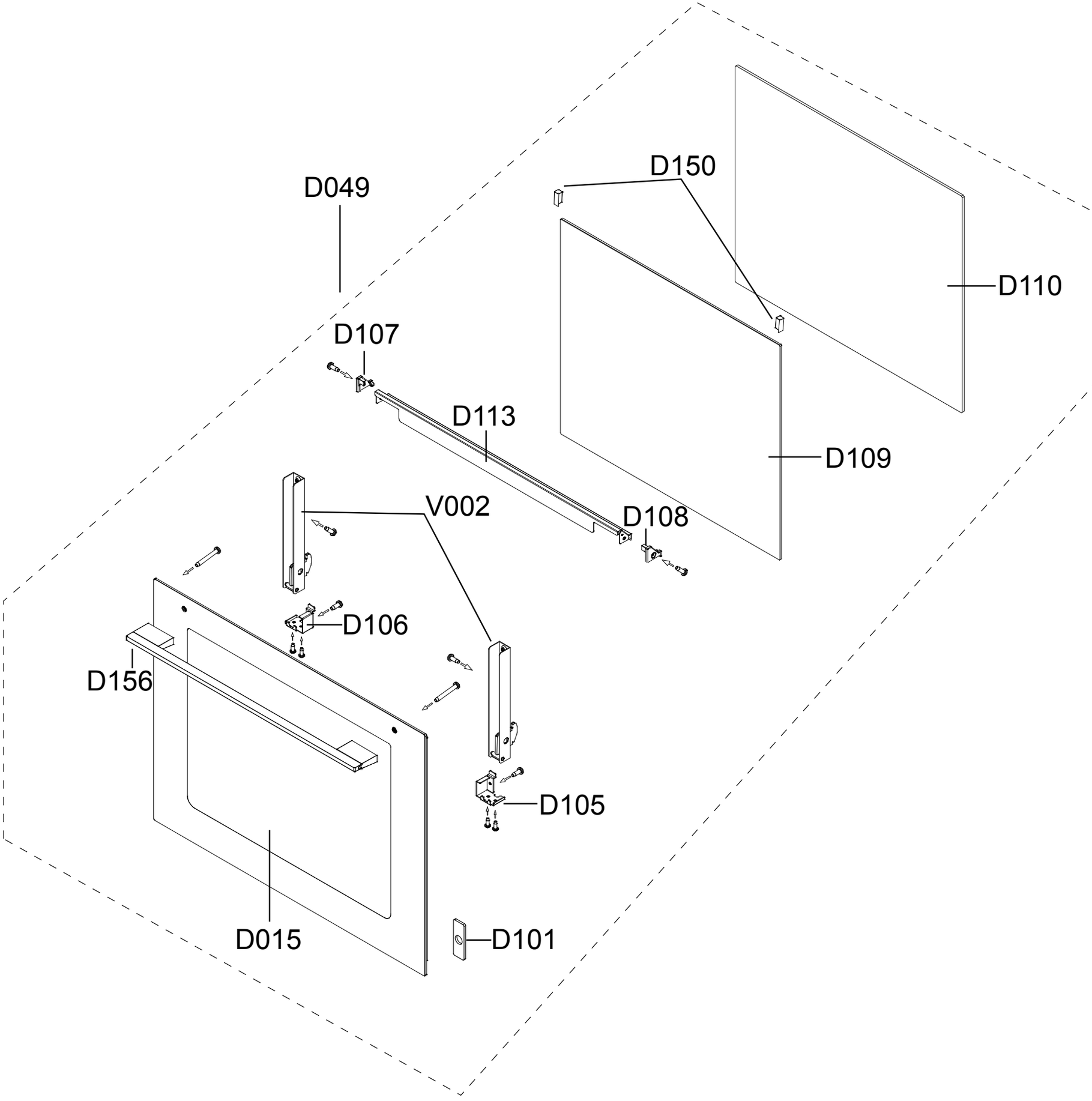
D049
D150
D110
D107
D113
D109
V002
D108
D106
D156
D105
D015
D101

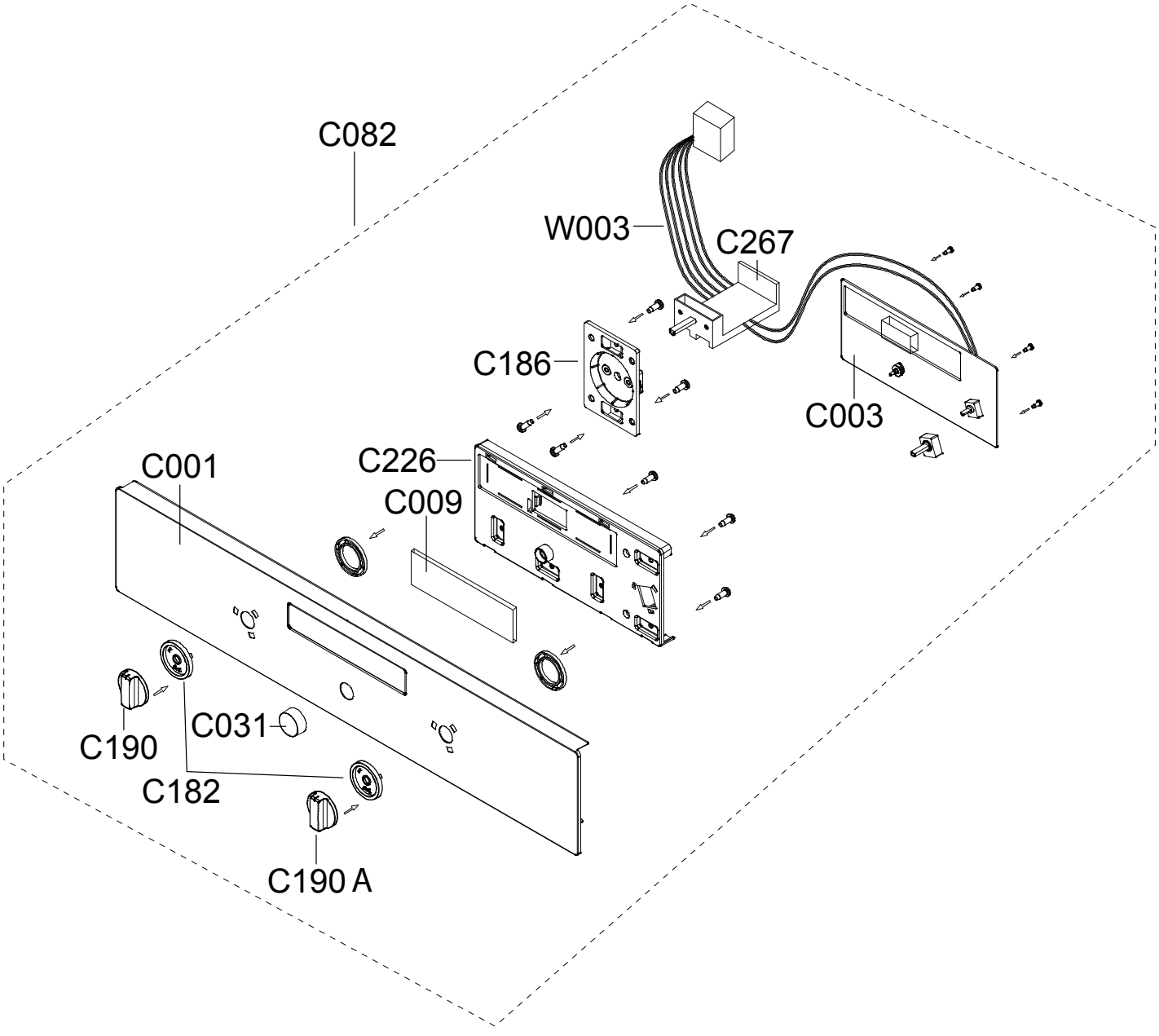
C082
W003
C267
C186
C003
C226
C001
C009
C190
C031
C182
C190 A