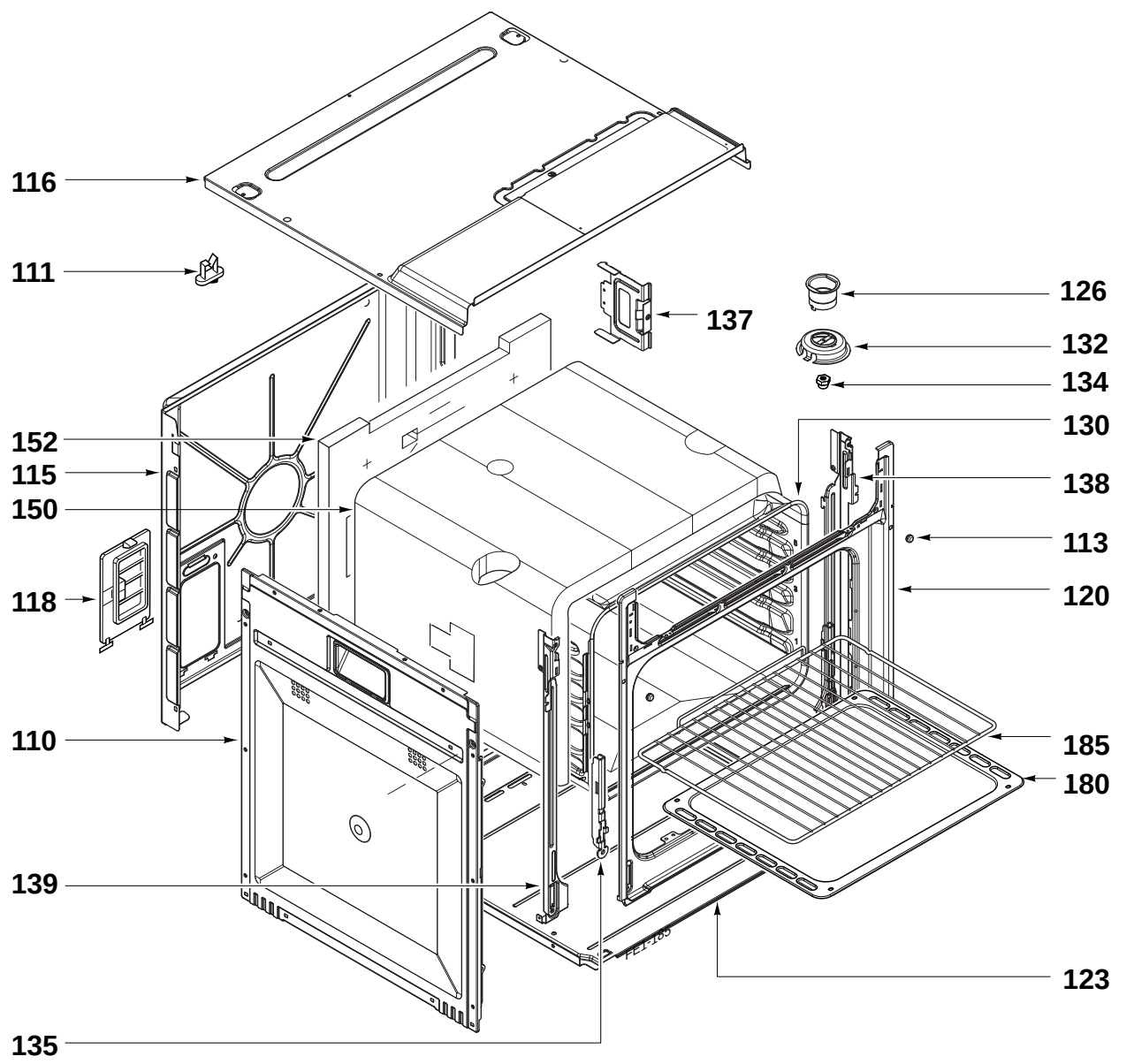
116
111
137
126
132
134
130
152
115
150
138
113
120
118
110
185
180
139
123
135
FEI-185

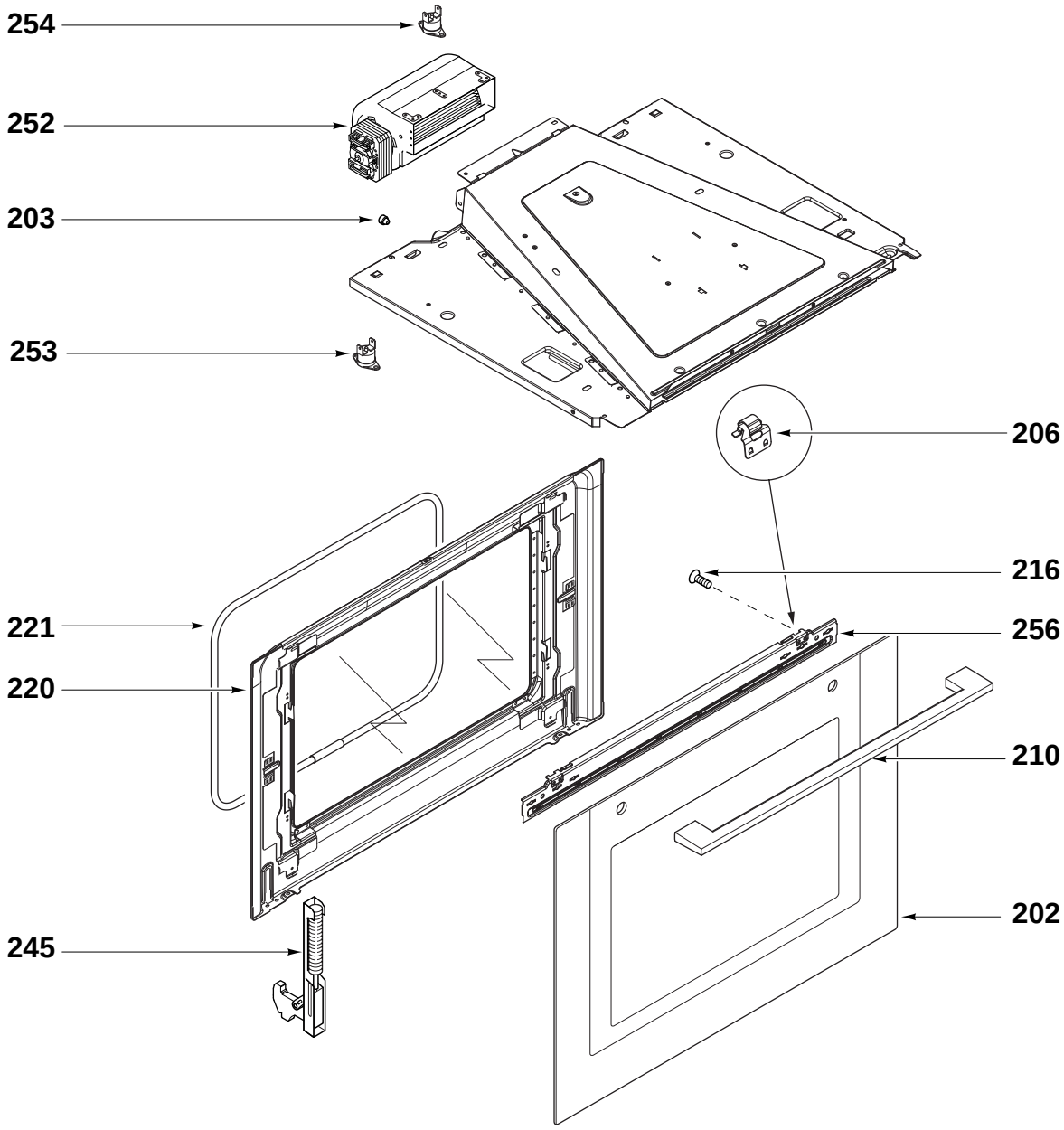
254
252
203
253
206
216
256
221
220
210
202
245

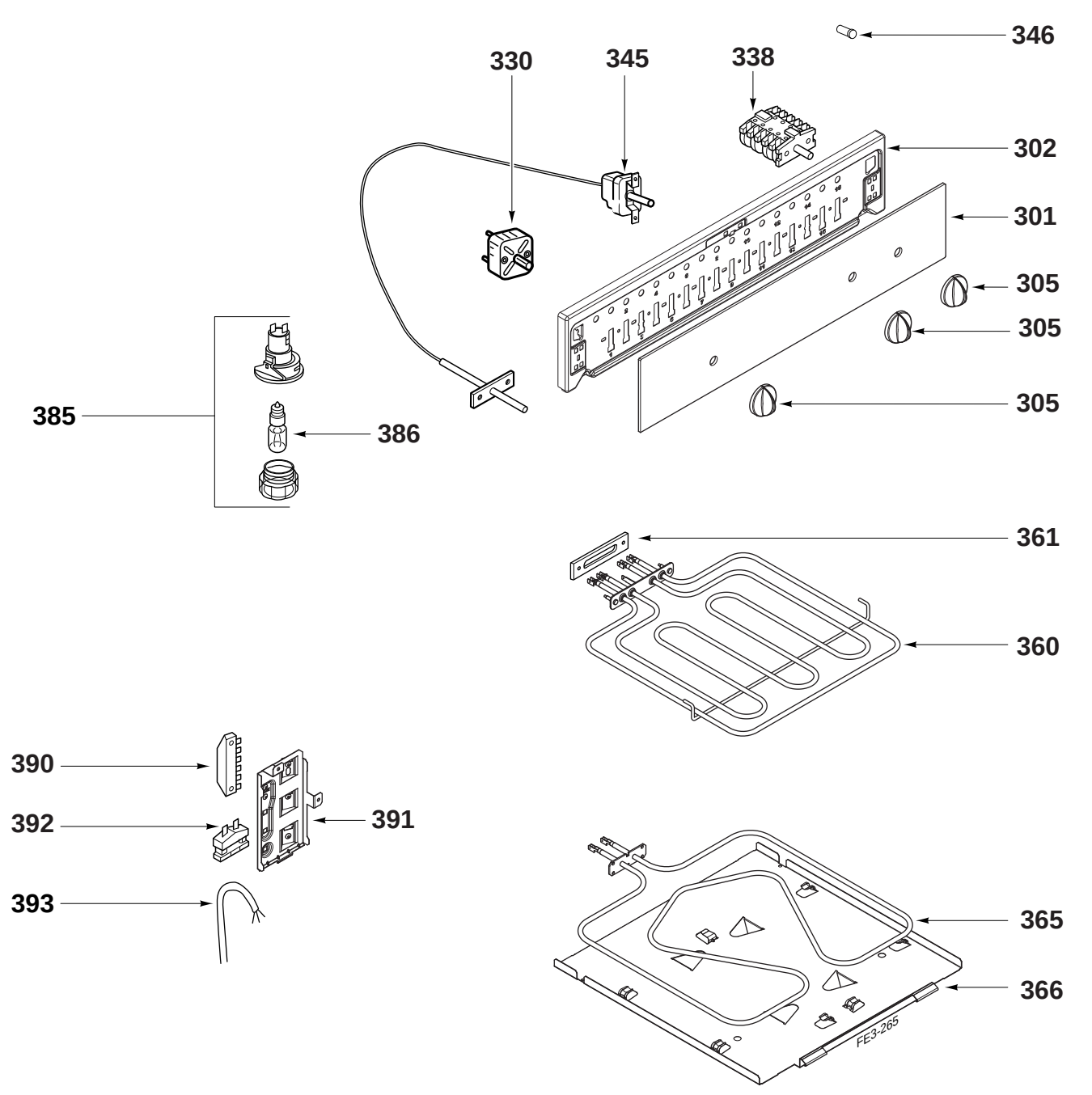
346
330
345
338
302
301
305
305
305
385
386
361
360
390
392
391
393
365
366
FE3-265