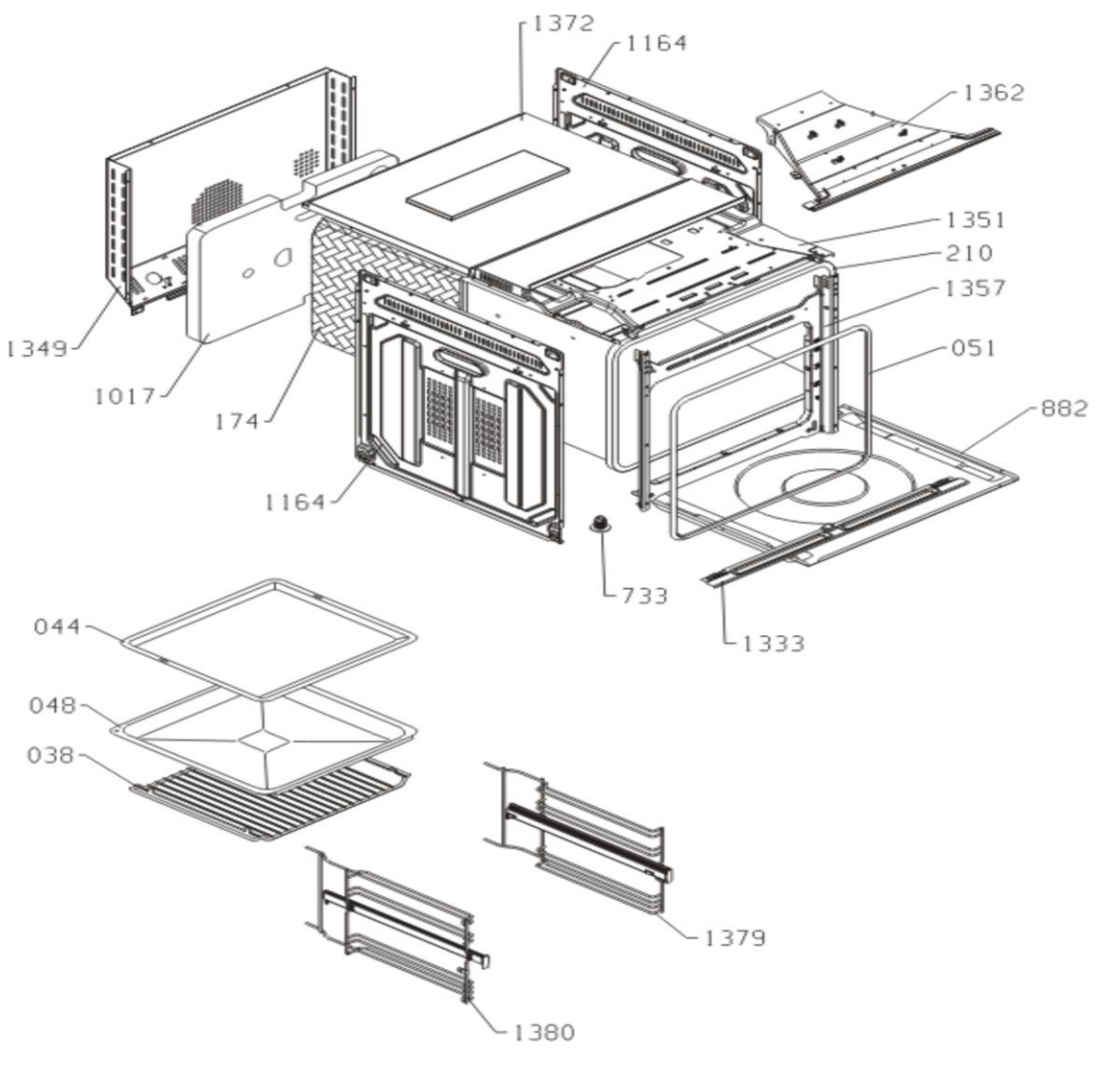
1372
1164
1362
1351
210
1357
051
882
1349
1017
174
1164
733
1333
044
048
038
1379
1380

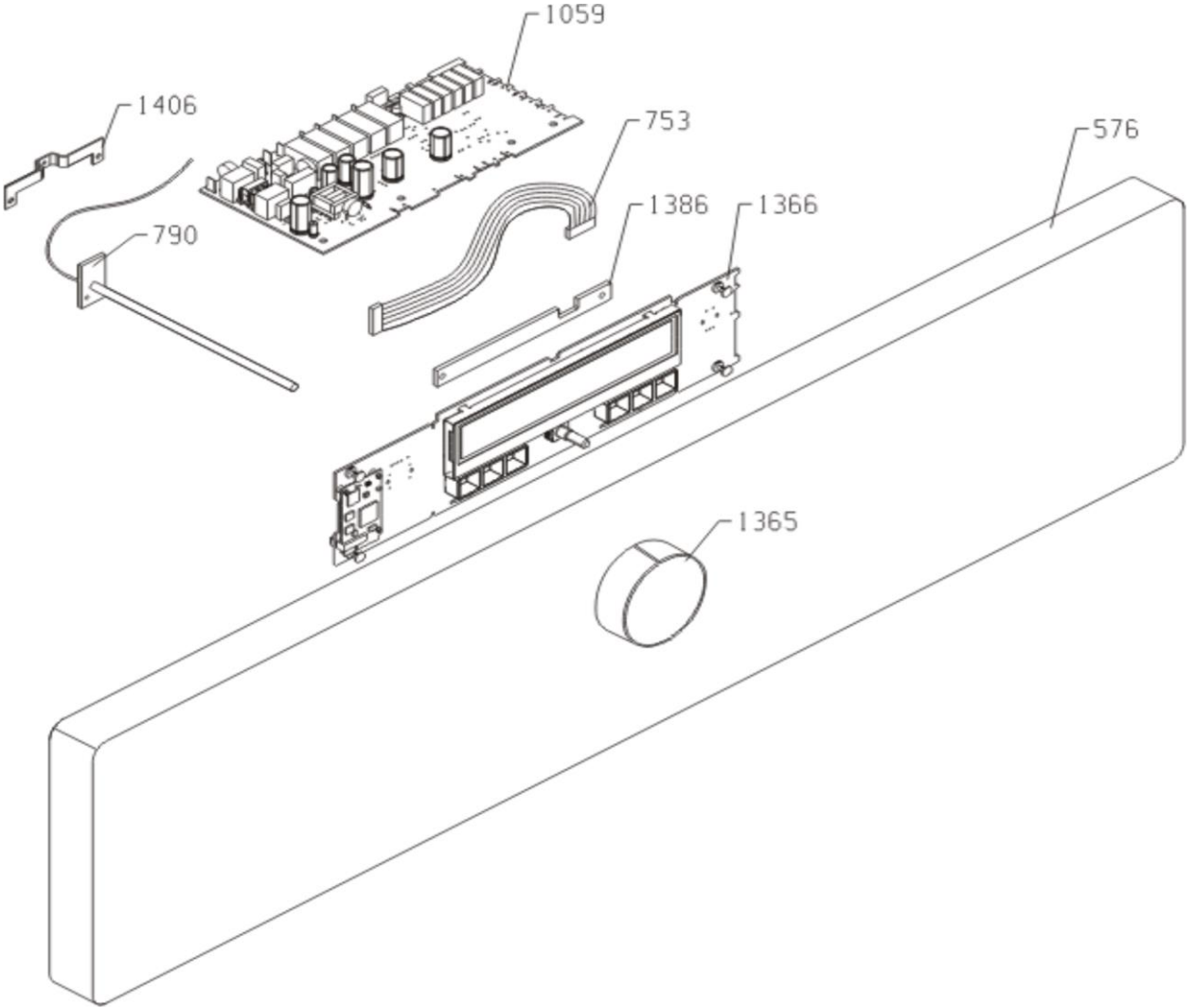
1059
1406
753
576
1386
1366
790
1365

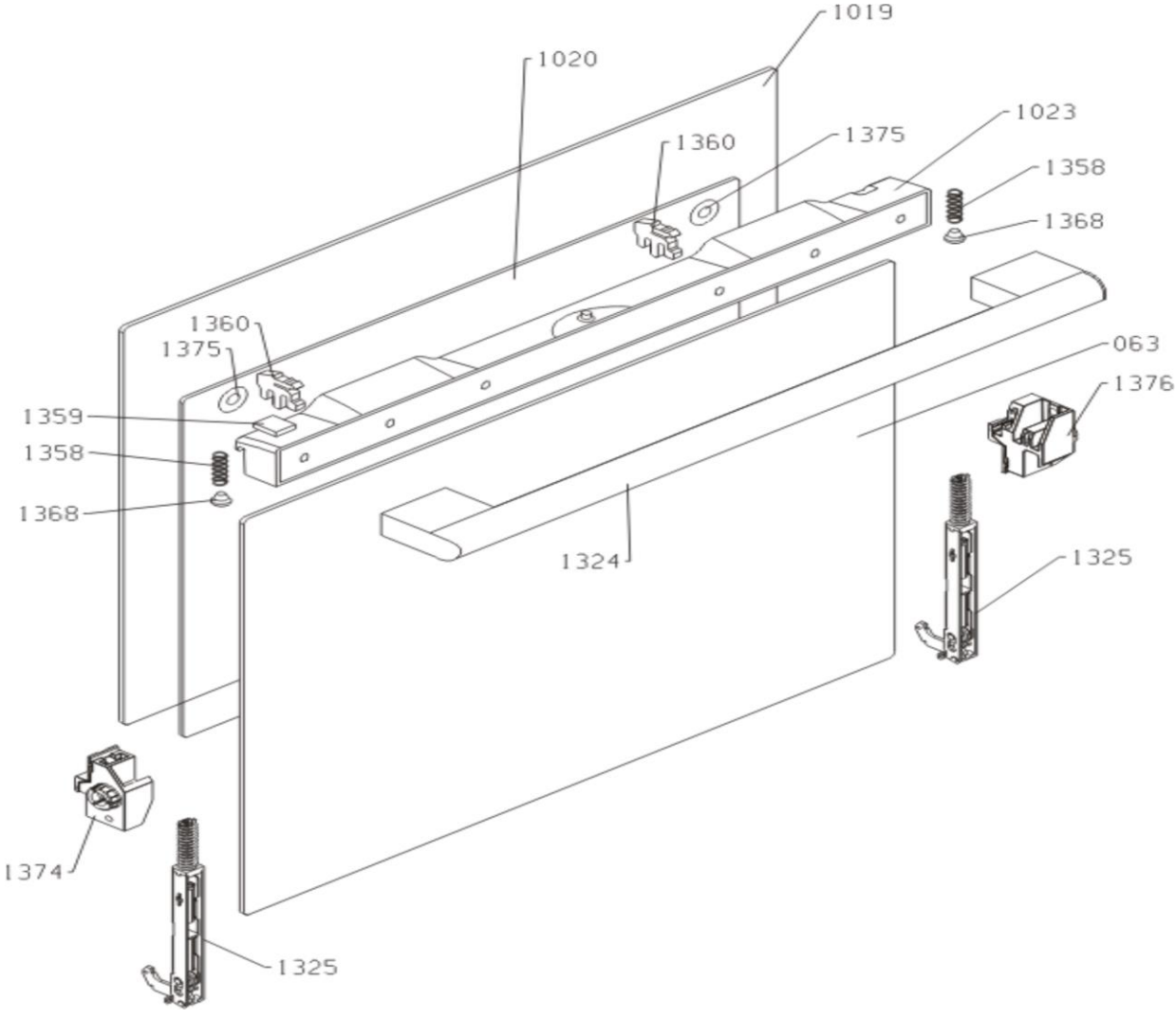
1019
1020
1023
1360
1375
1358
1368
1360
1375
063
1376
1359
1358
1368
1324
1325
1374
1325

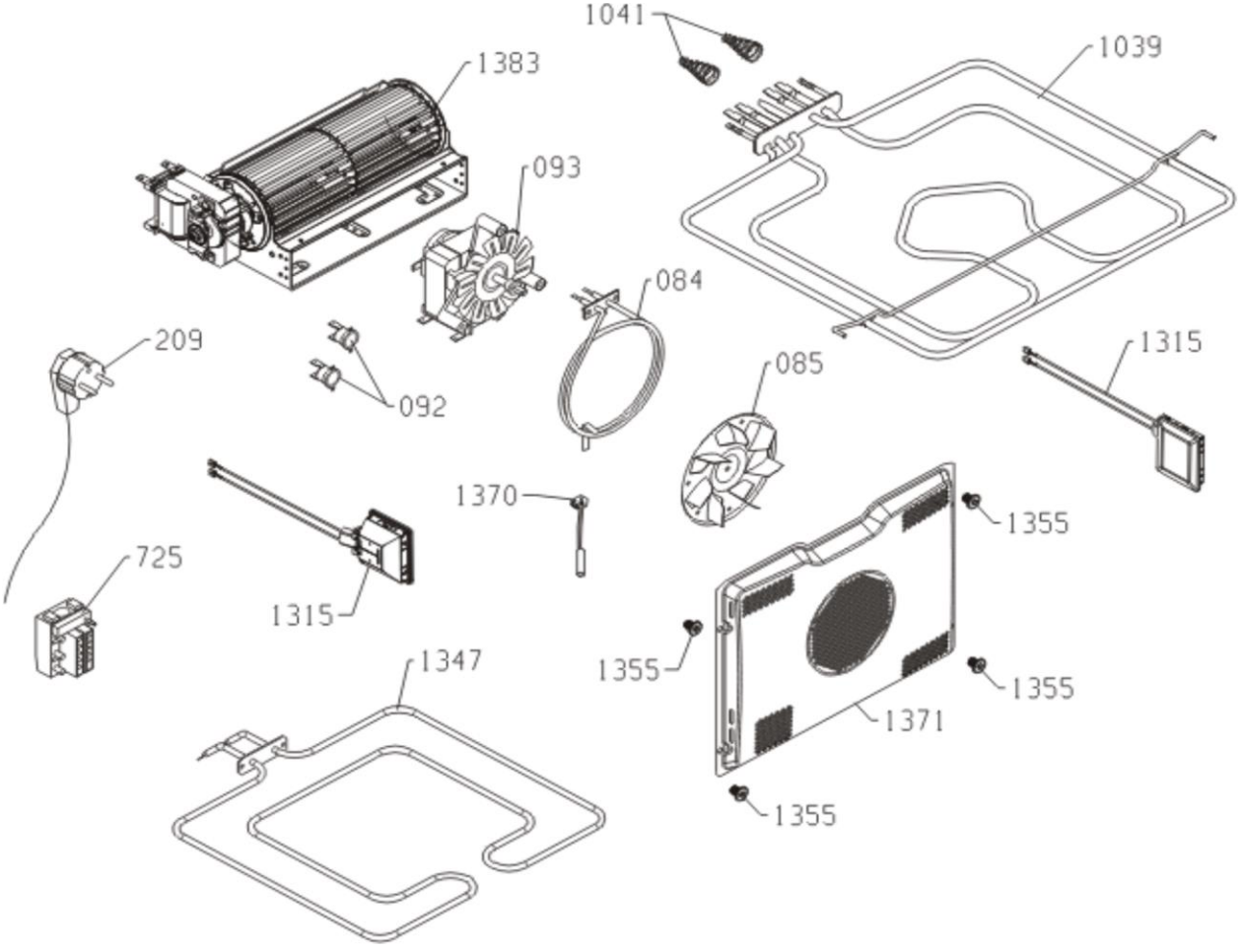
1041
1039
1383
093
084
209
092
085
1315
1370
1355
725
1315
1355
1355
1347
1371
1355