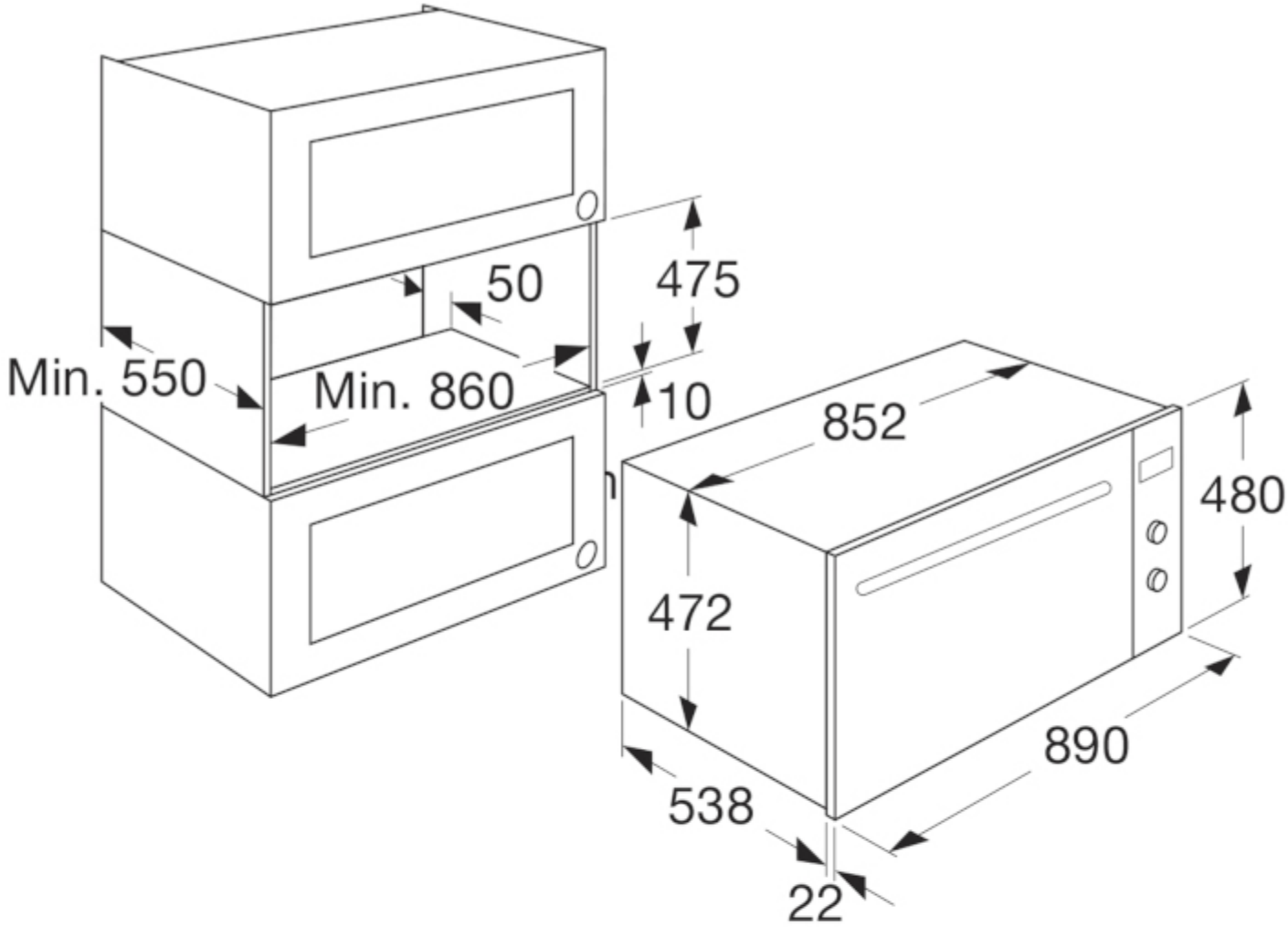
50
475
Min. 550
Min. 860
10
852
480
472
890
538
22

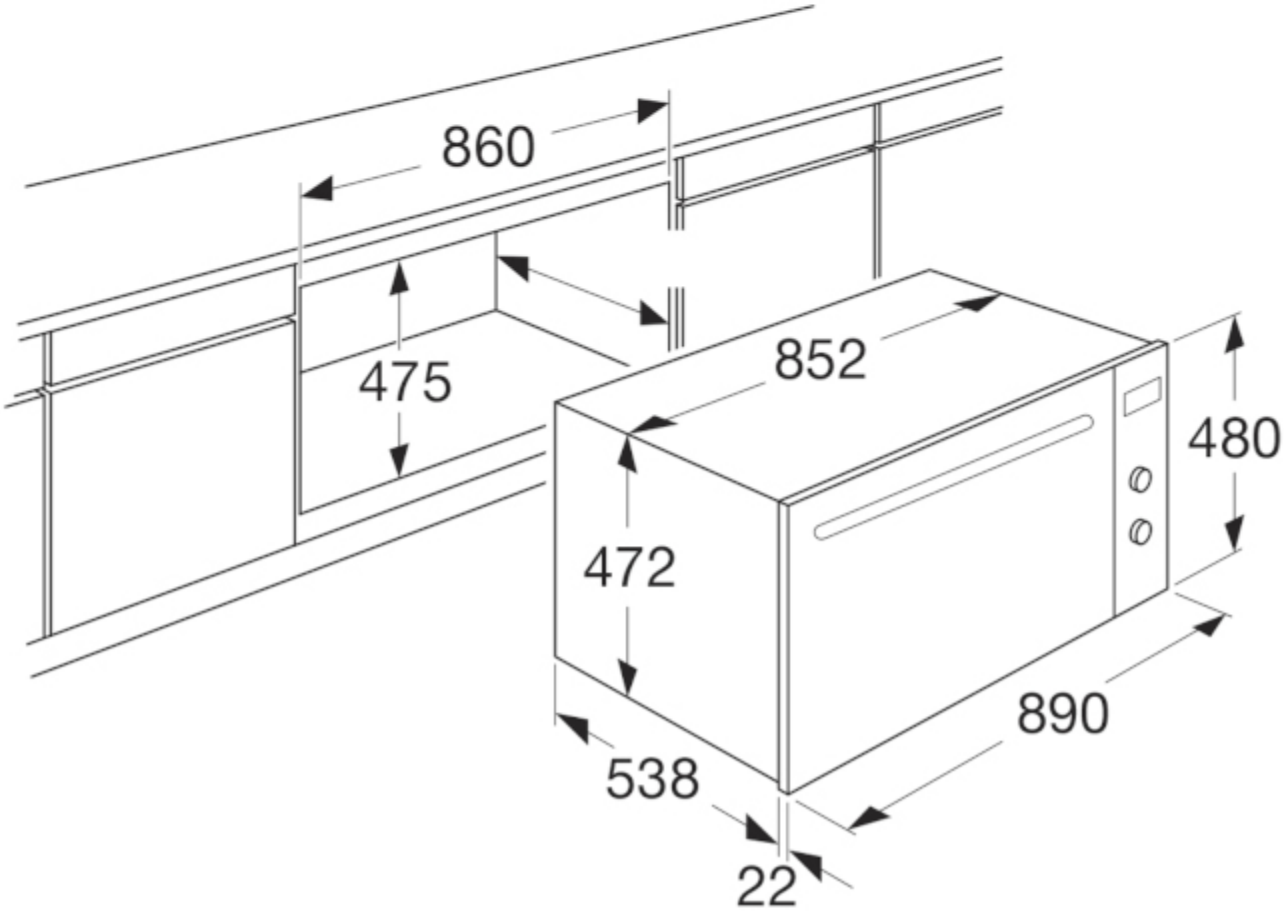
860
475
852
480
472
890
538
22