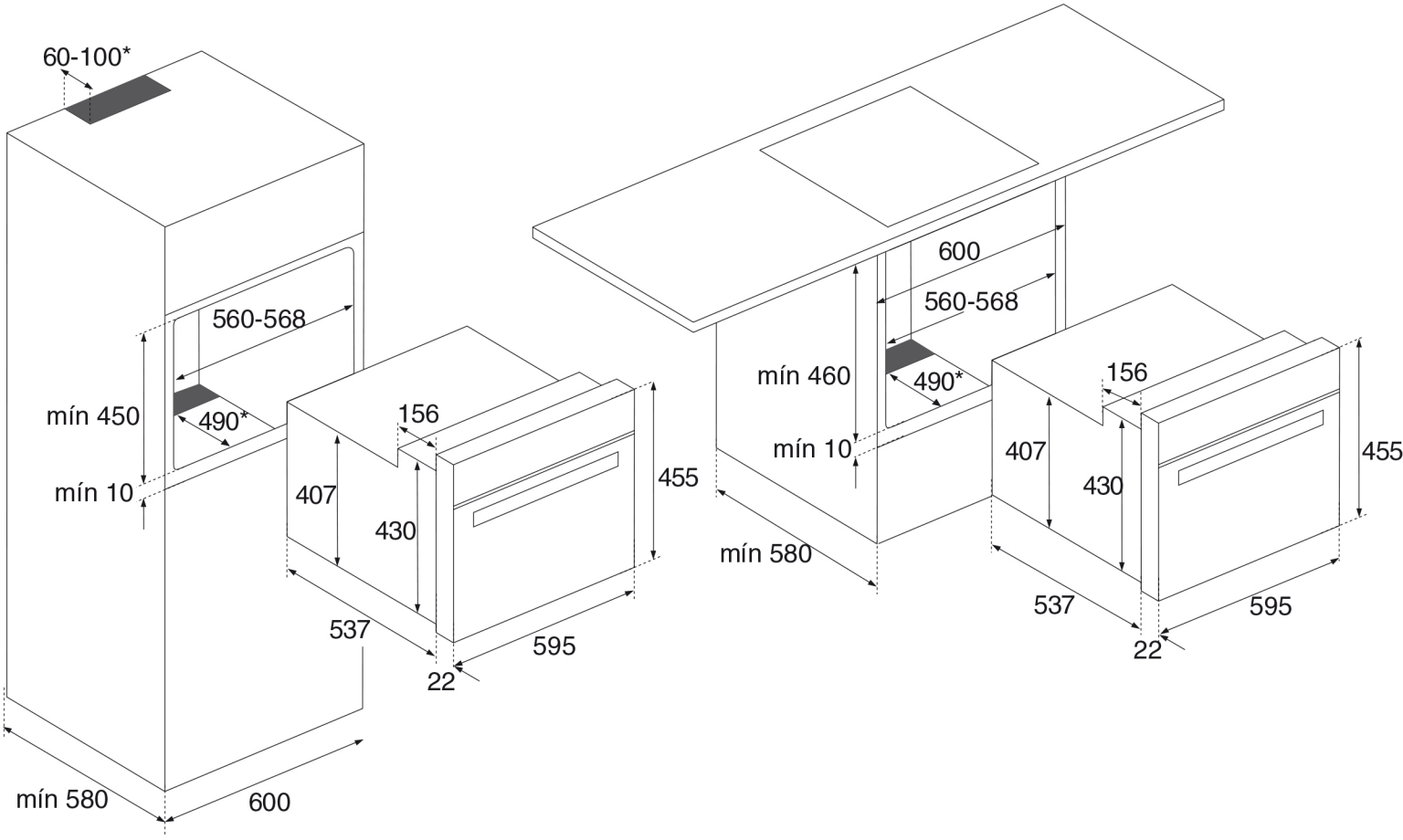
60-100*
560-568
mín 450
490*
mín 10
156
407
430
455
537
595
22
mín 580
600
600
560-568
mín 460
490*
mín 10
156
407
430
455
mín 580
537
595
22