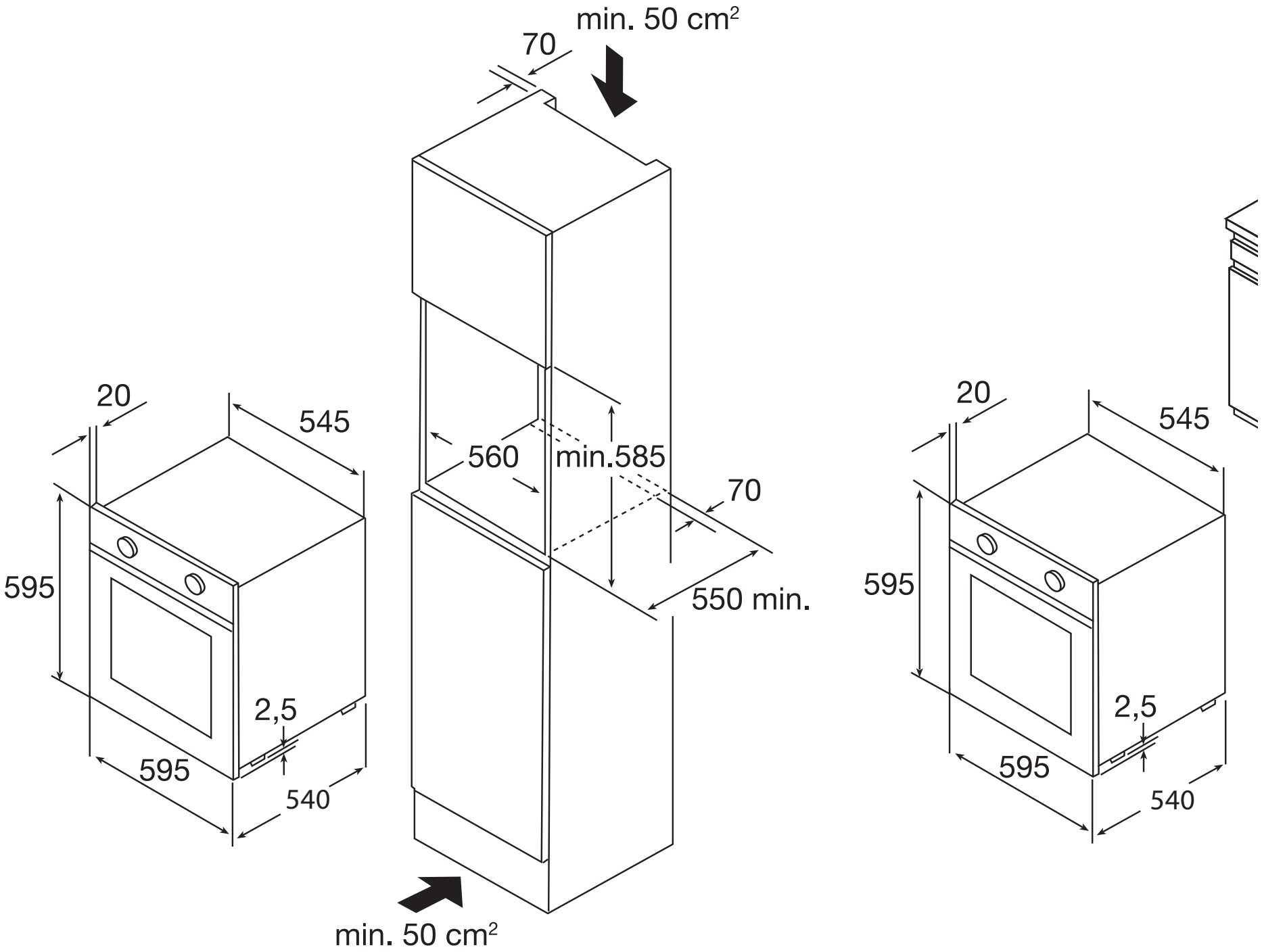
min. 50 cm²
70
20
545
560
min.585
70
595
550 min.
2,5
595
540
min. 50 cm²
20
545
595
2,5
595
540