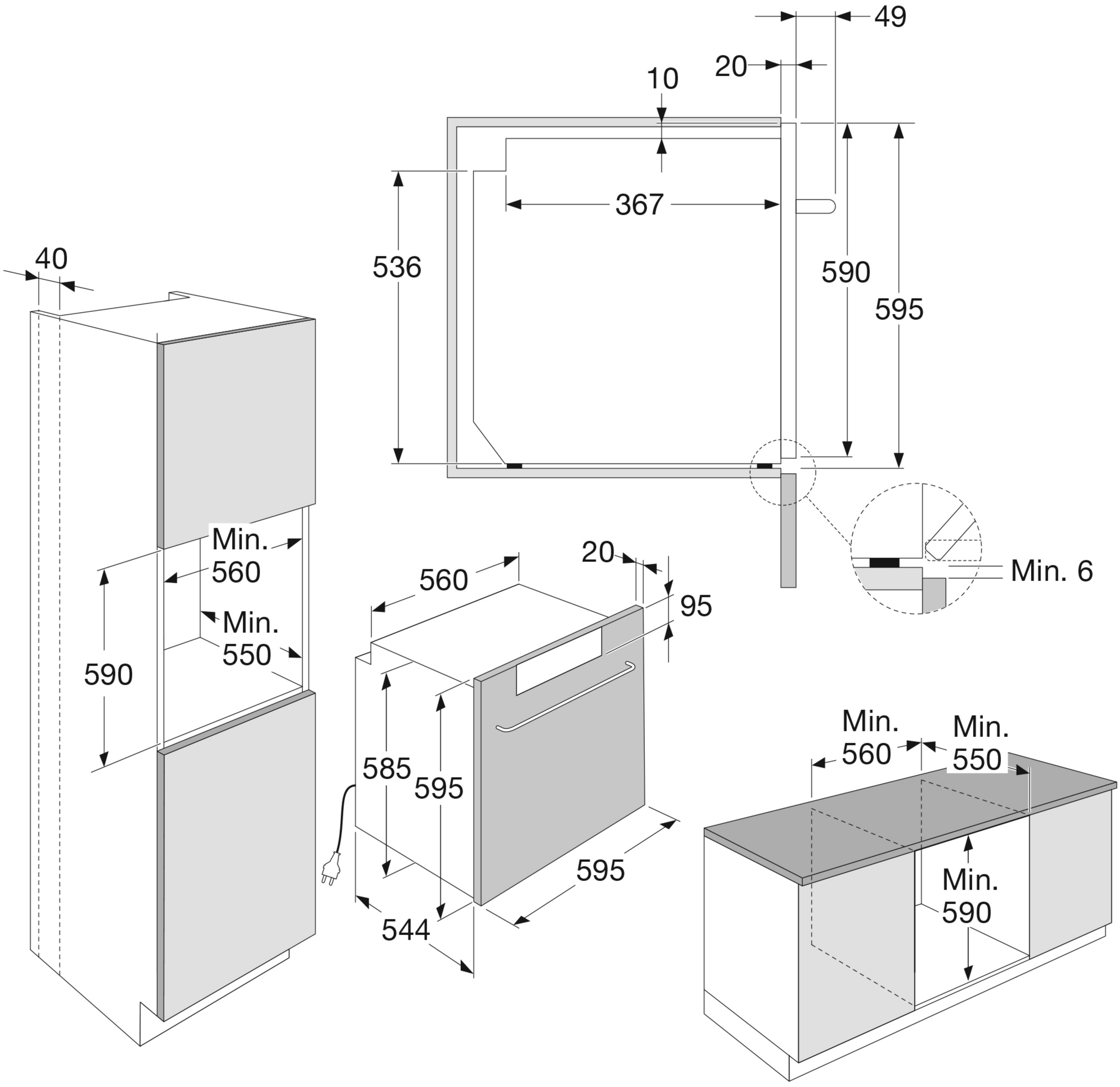
49
20
10
367
536
590
595
Min. 6
40
Min.
560
Min.
550
590
560
20
95
585
595
595
544
Min.
560
Min.
550
Min.
590