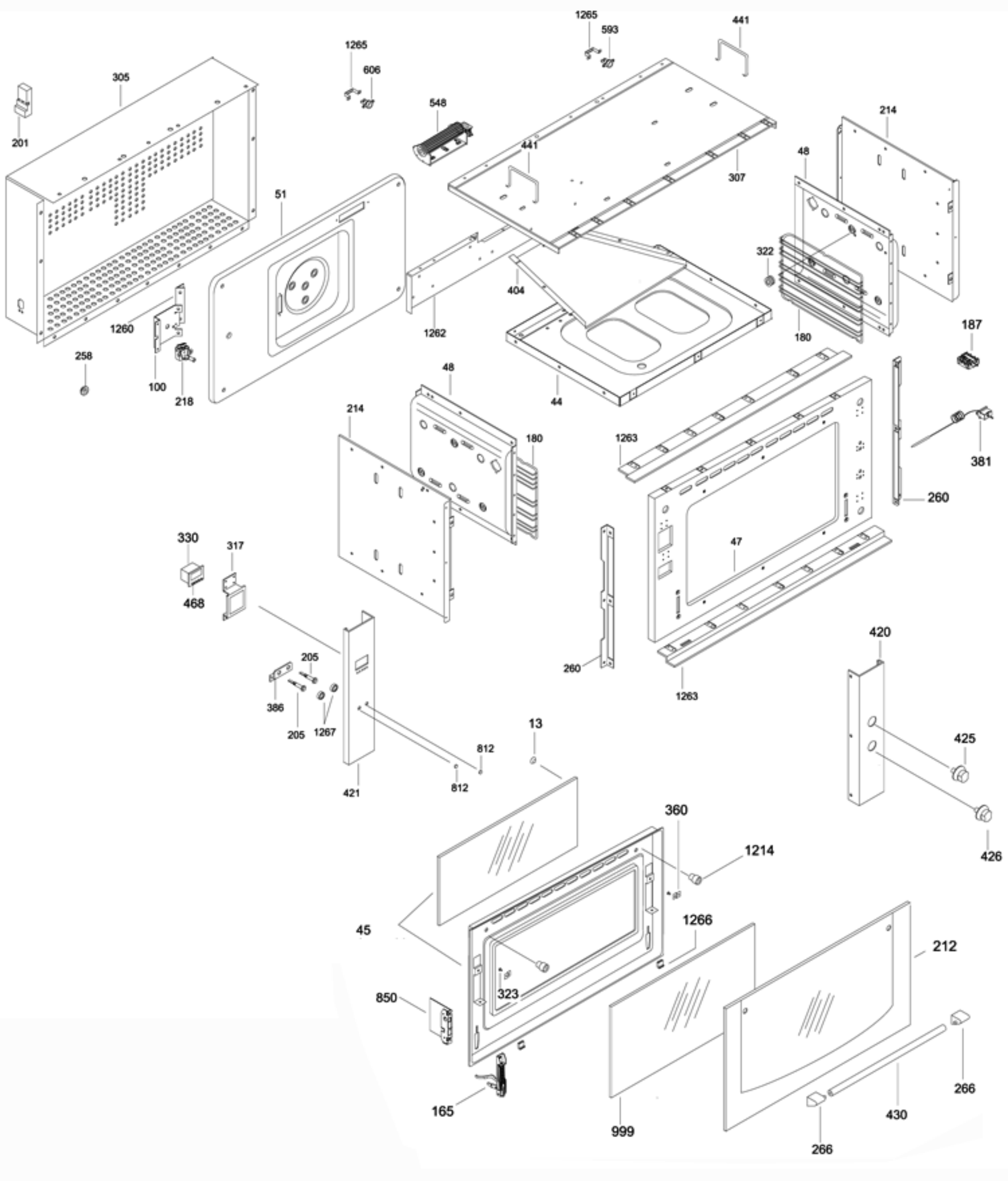
1265
593
441
1265
606
305
201
548
441
307
214
48
51
322
404
1260
1262
180
187
258
100
218
48
44
214
180
1263
381
260
330
317
47
468
420
205
260
386
1263
205
1267
13
425
812
421
812
360
1214
426
45
1266
212
850
323
266
165
999
430
266

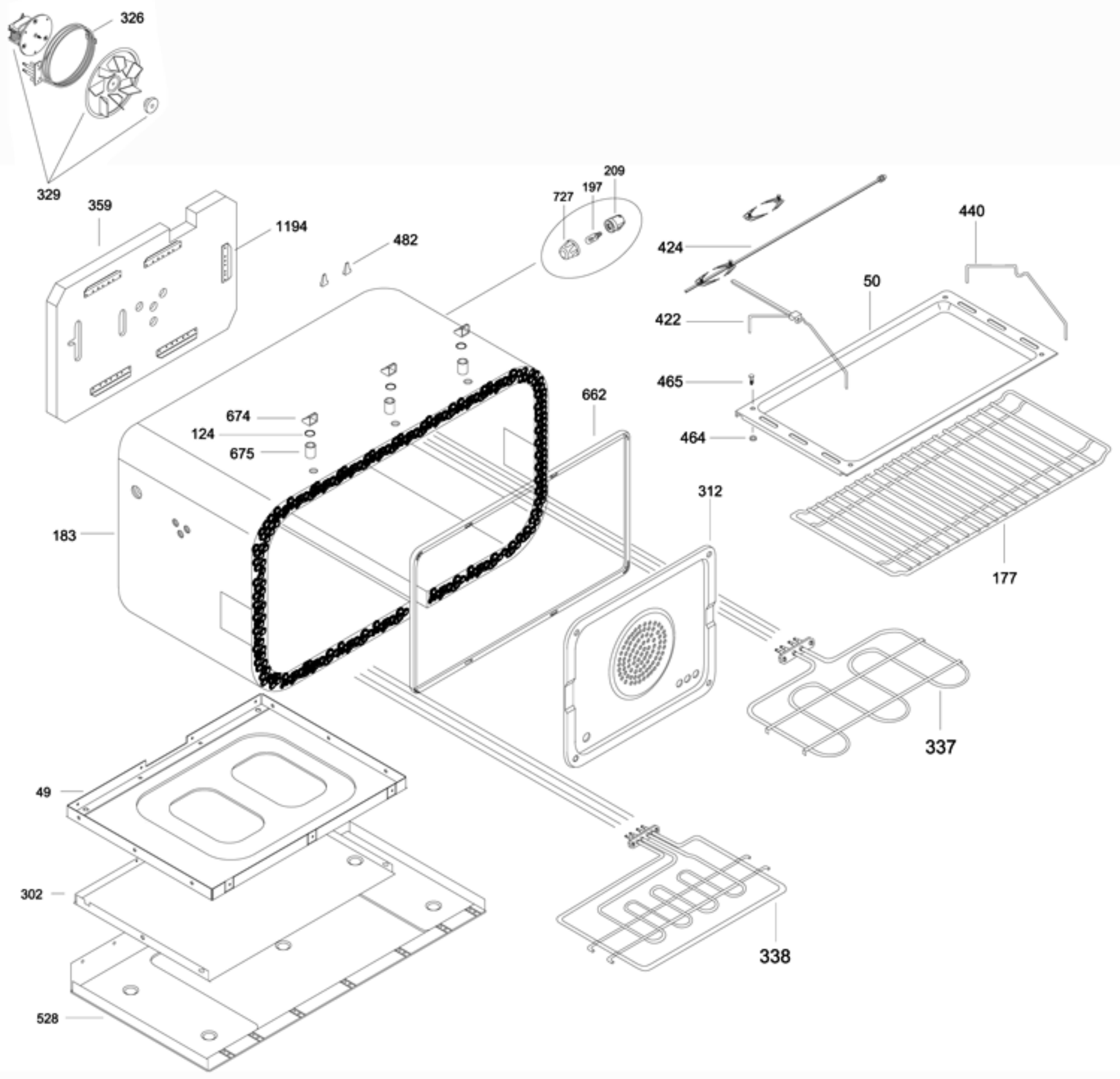
326
329
359
1194
482
727
197
209
424
440
50
422
465
464
662
674
124
675
183
312
177
337
49
302
528
338