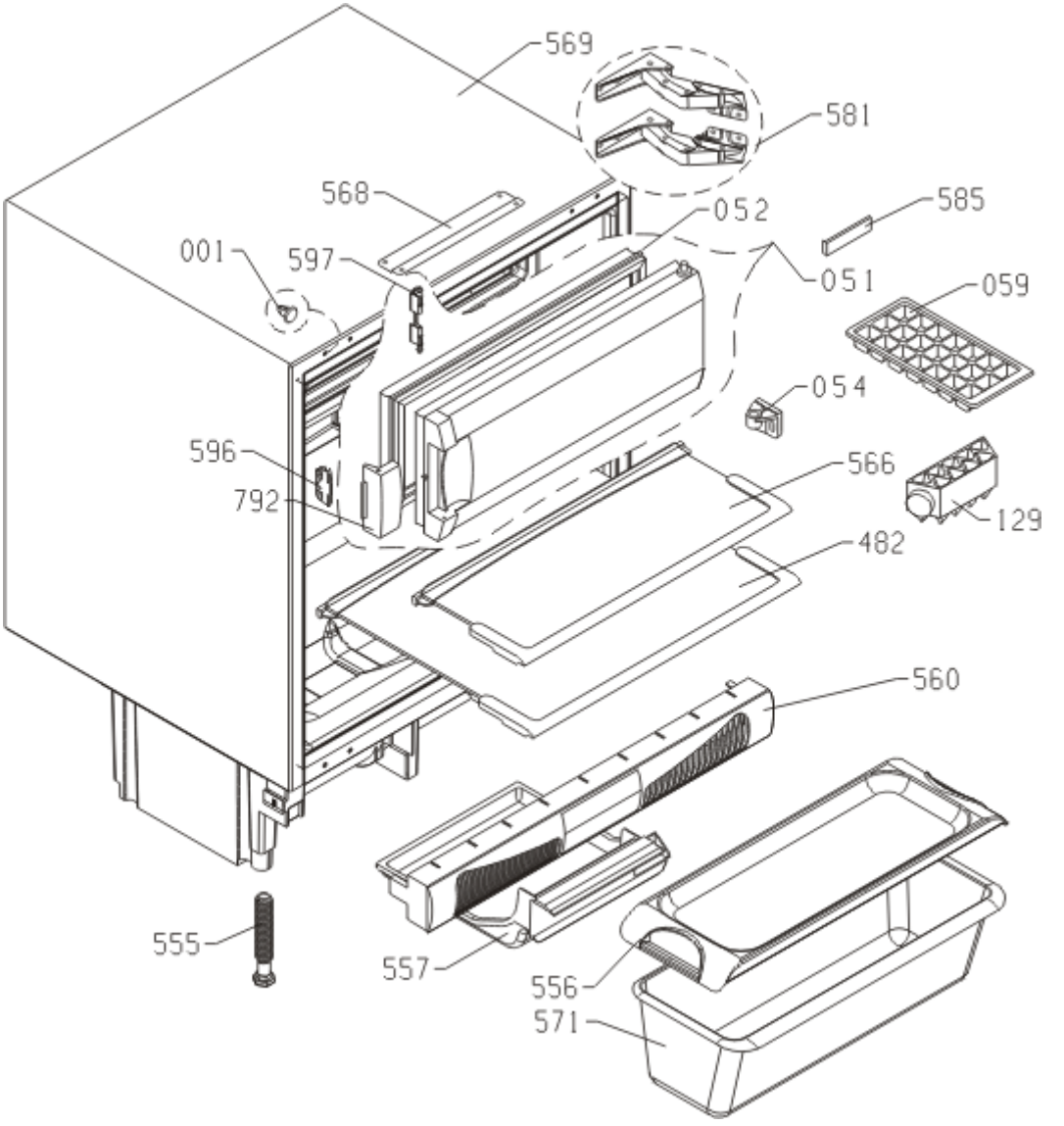
569
581
568
052
585
001
597
051
059
054
596
566
792
129
482
560
555
557
556
571

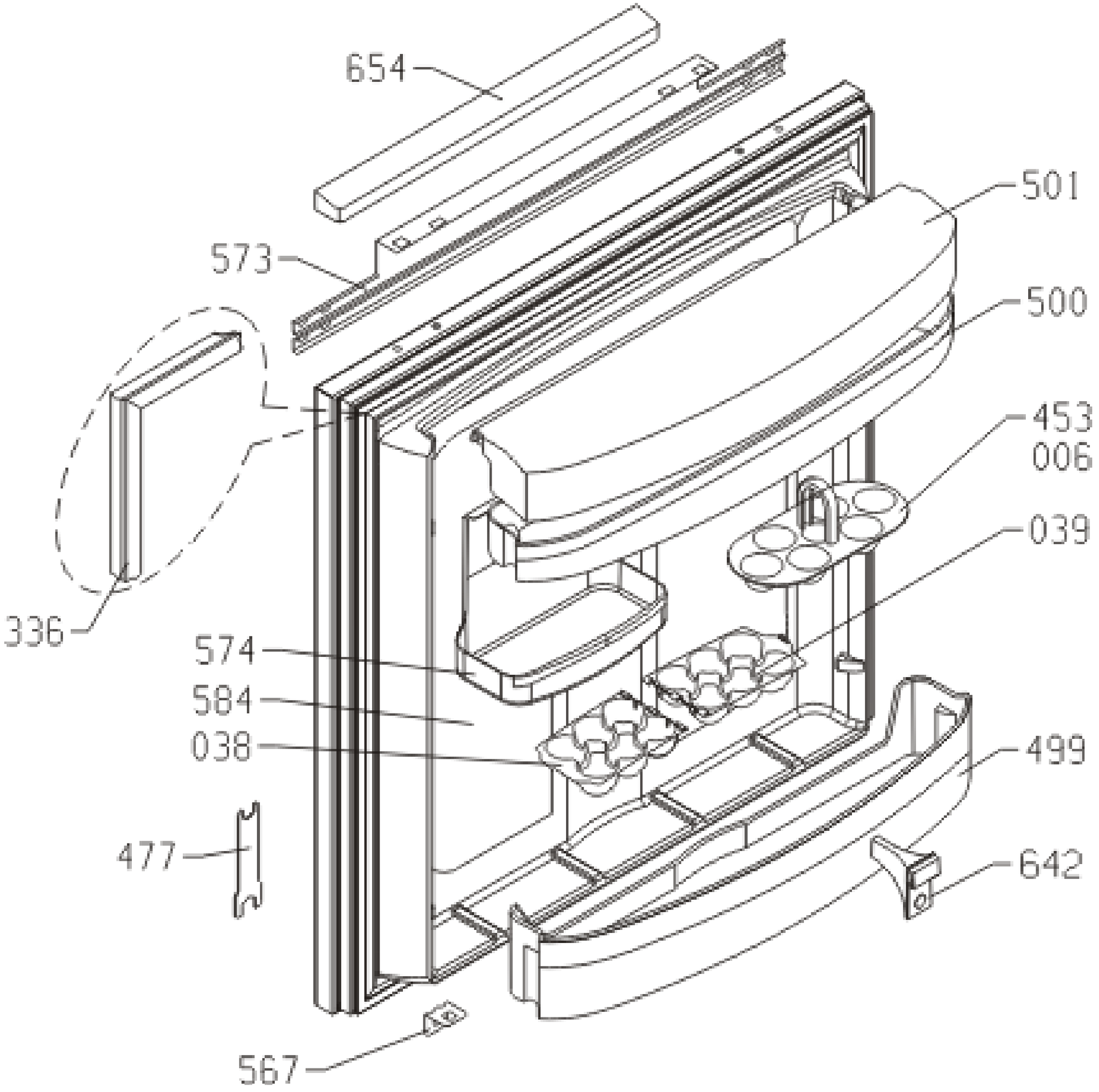
654
501
573
500
453
006
039
336
574
584
038
499
477
642
567

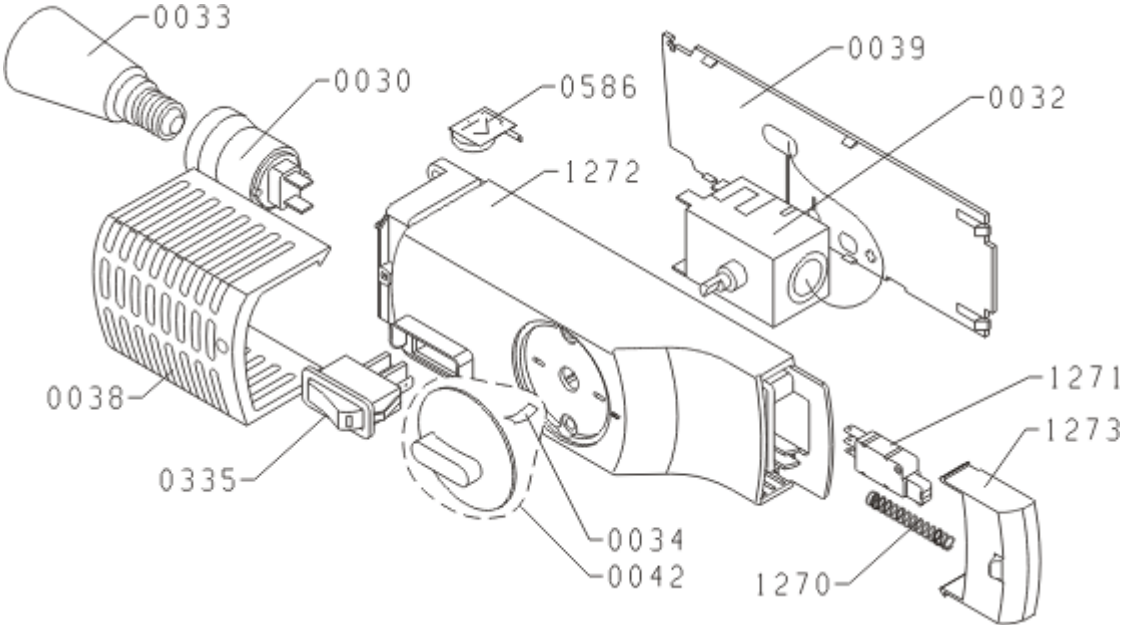
0033
0030
0586
0039
0032
1272
0038
0335
1271
1273
0034
0042
1270

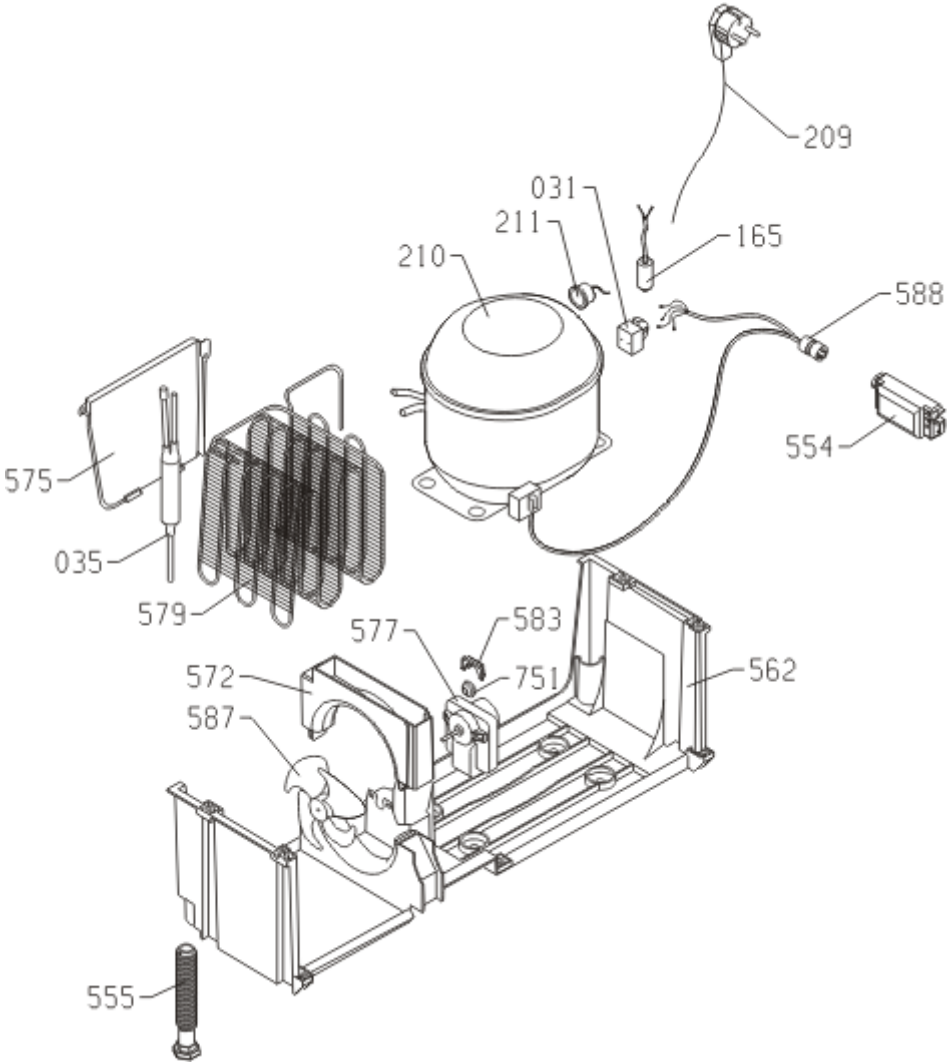
209
031
211
165
210
588
554
575
035
579
577
583
572
751
562
587
555