A

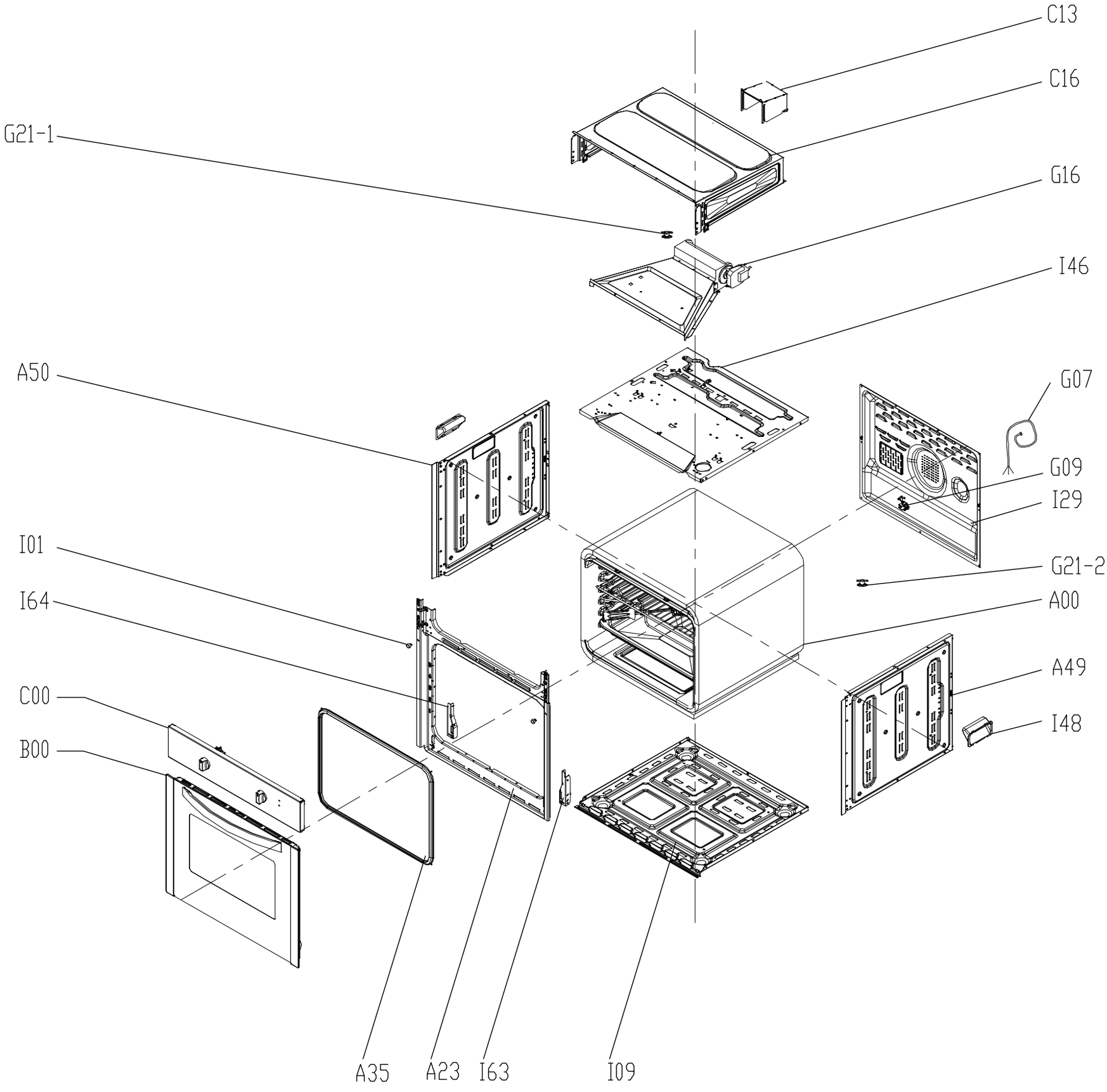
C13
C16
G21-1
G16
I46
A50
G07
G09
I29
I01
G21-2
I64
A00
A49
C00
I48
B00
A35
A23
I63
I09

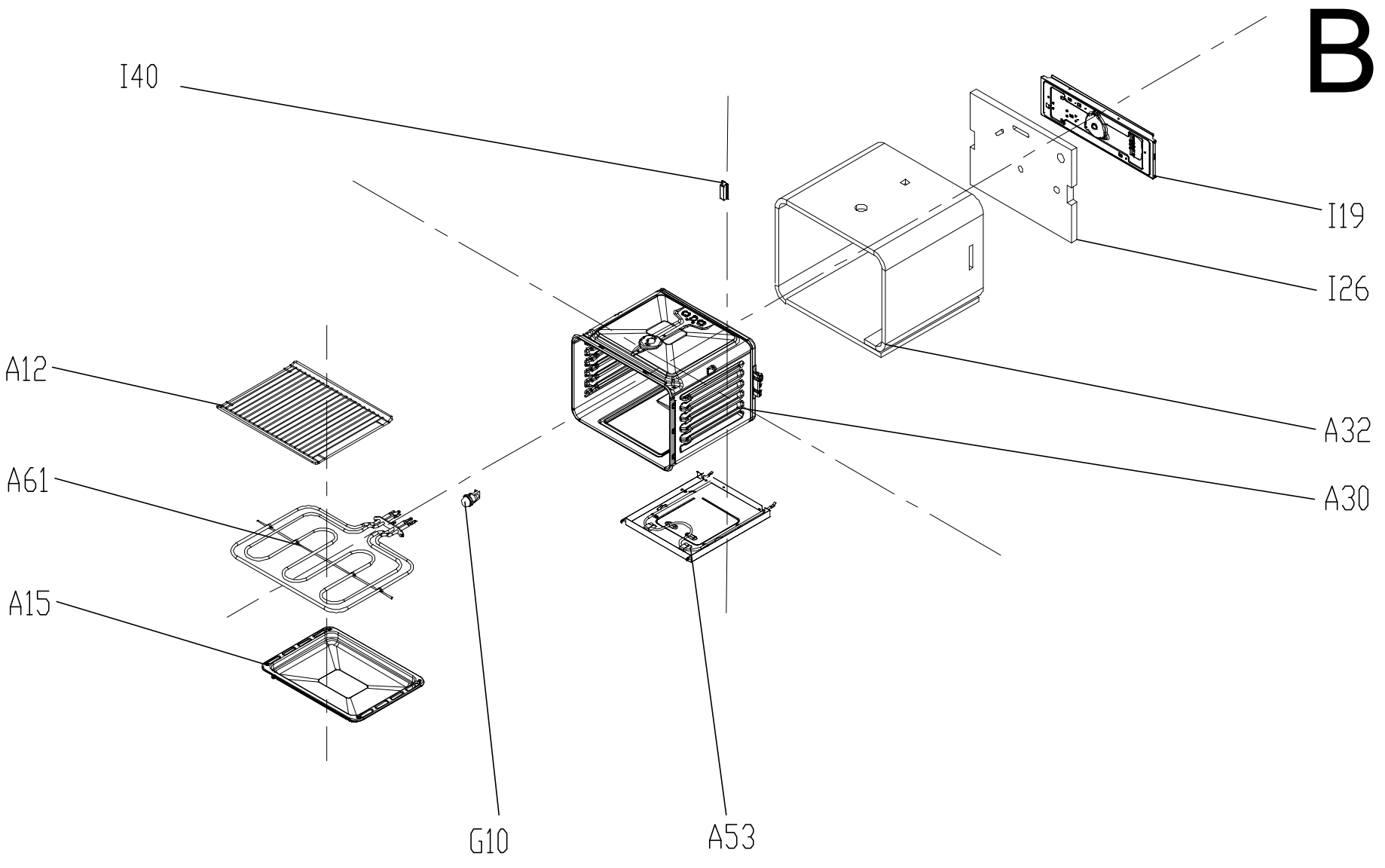
B
I40
I19
I26
A12
A32
A61
A30
A15
G10
A53