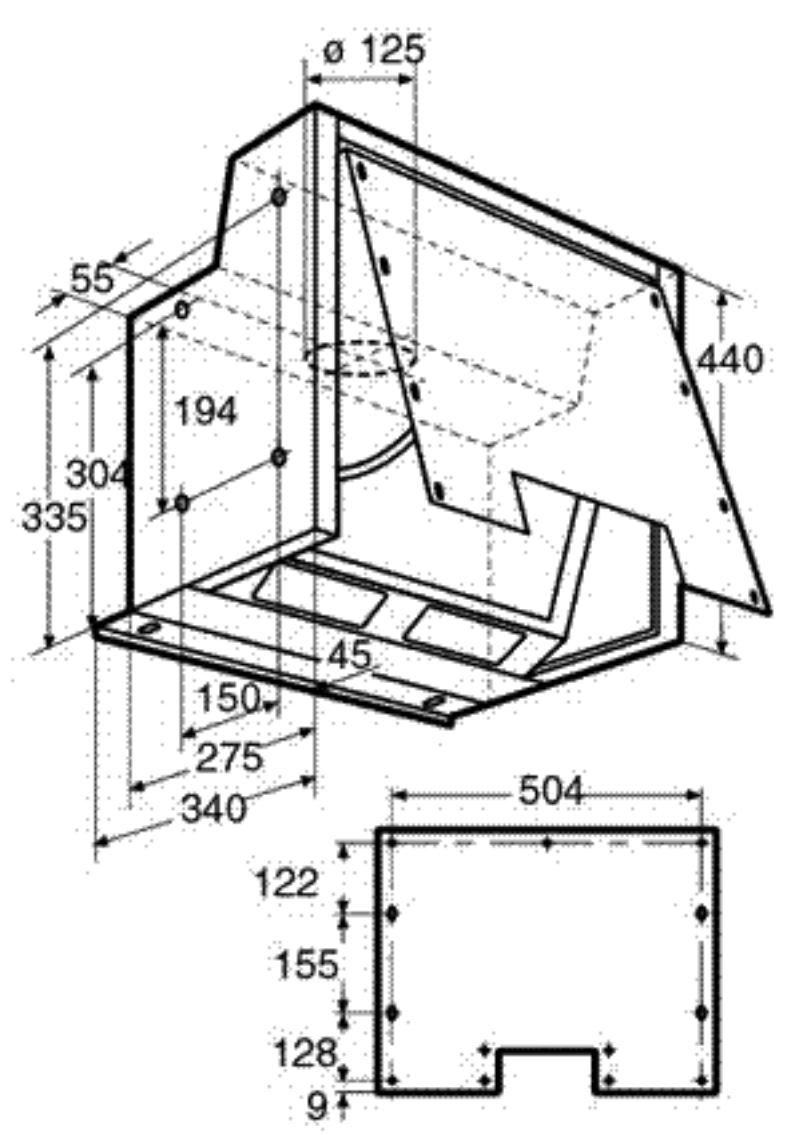
ø 125
55
440
194
304
335
45
150
275
340
504
122
155
128
9