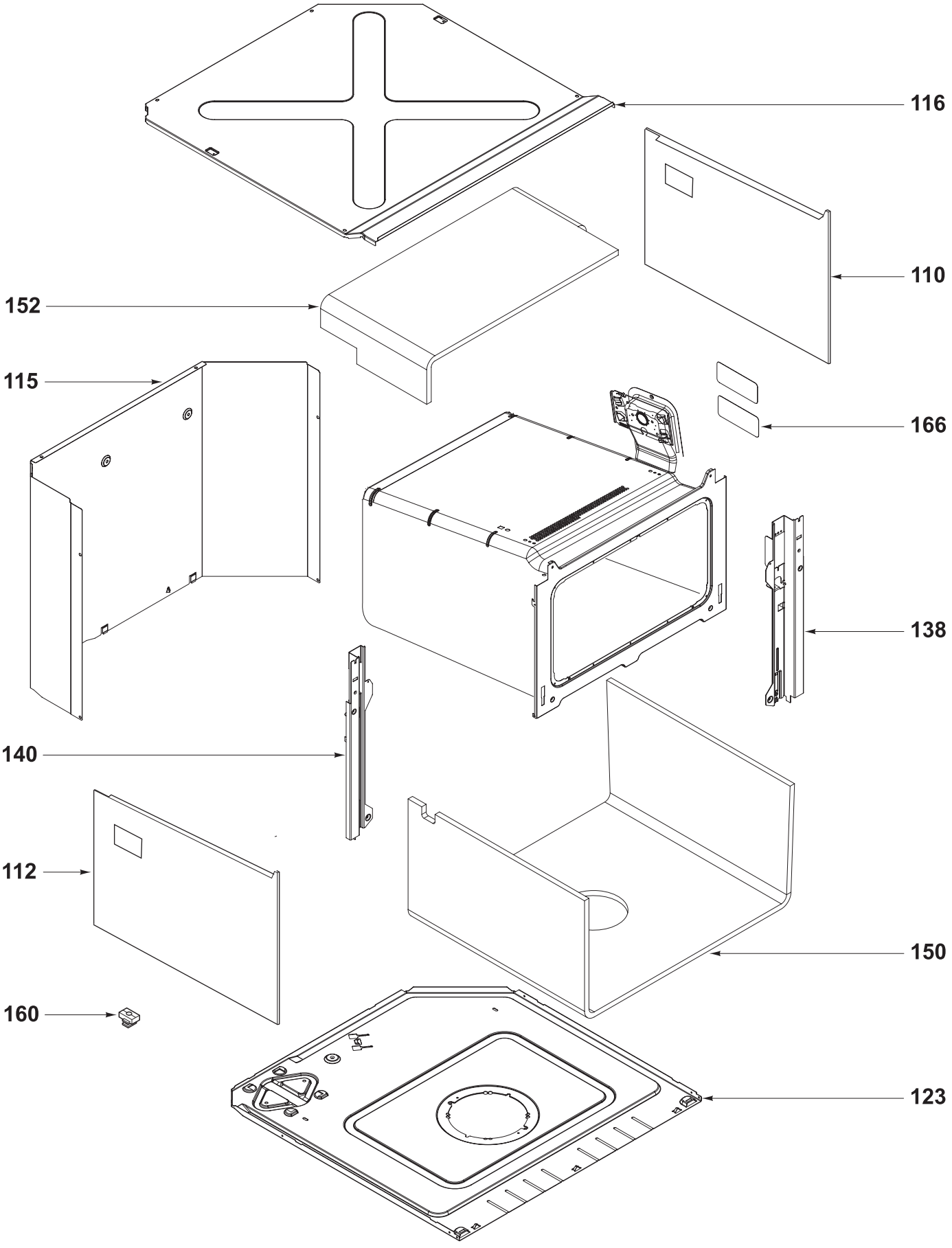
116
110
152
115
166
138
140
112
150
160
123

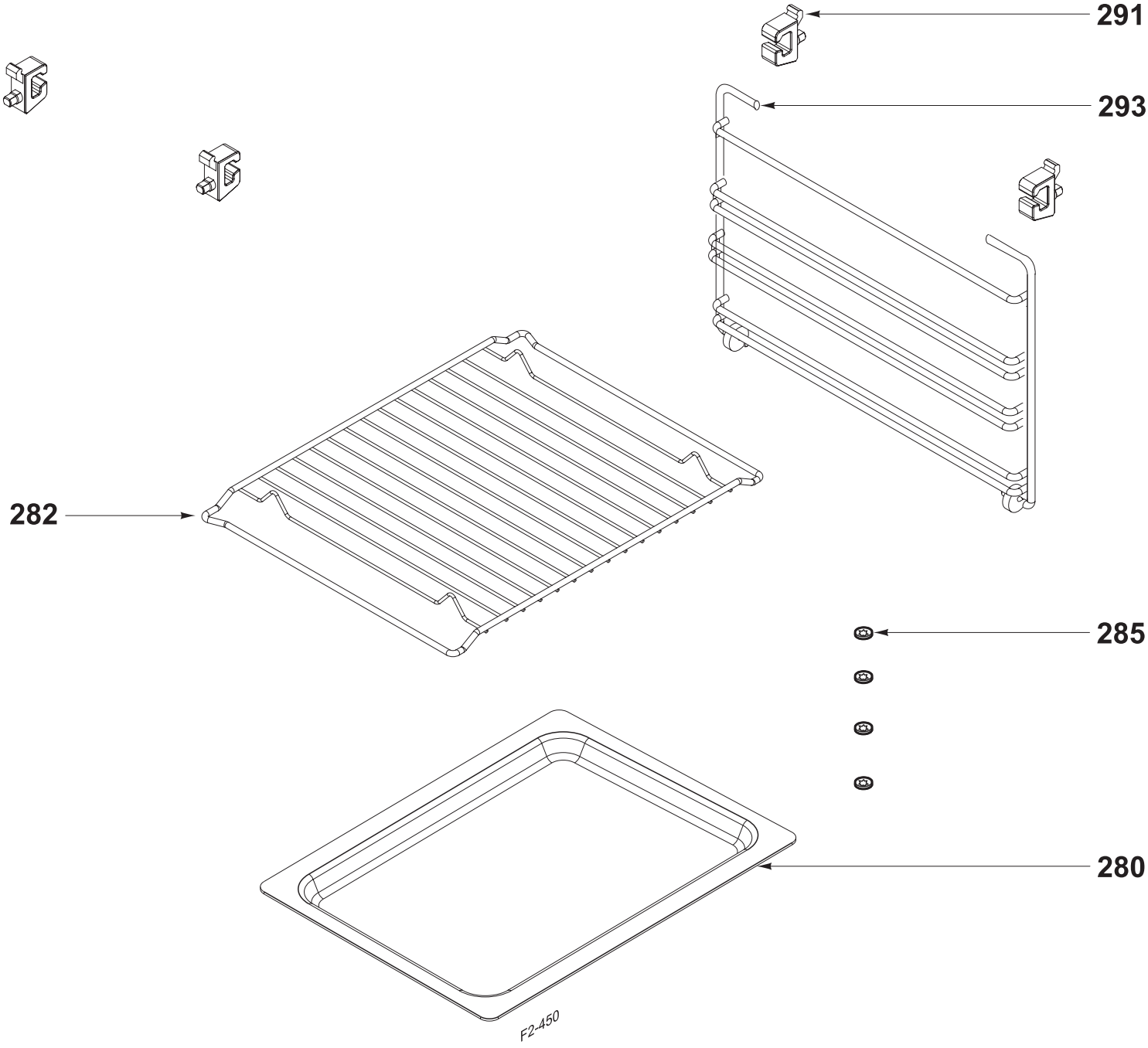
291
293
282
285
280
F2-450

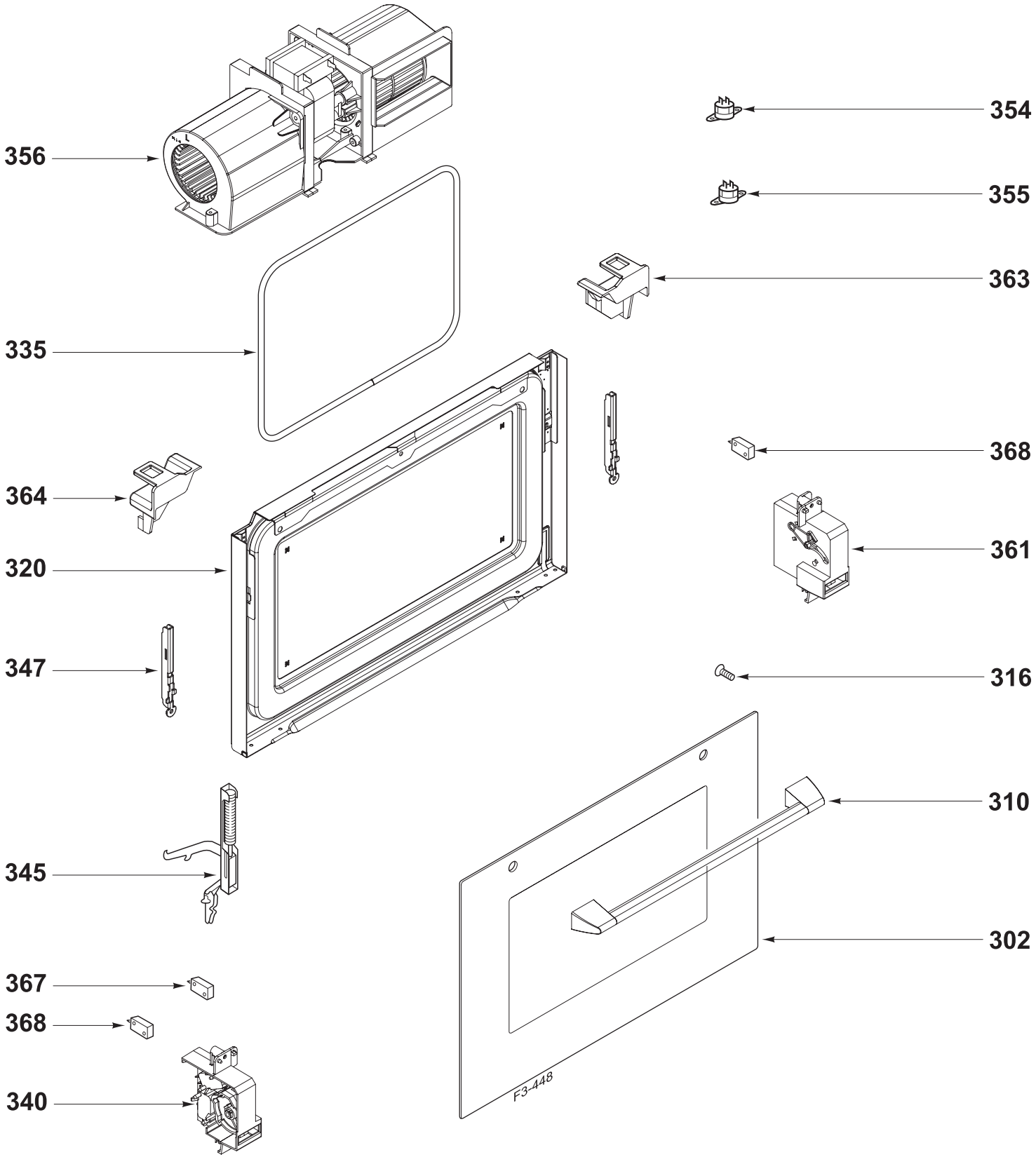
356
354
355
363
335
368
364
361
320
347
316
310
345
302
367
368
340
F3-448

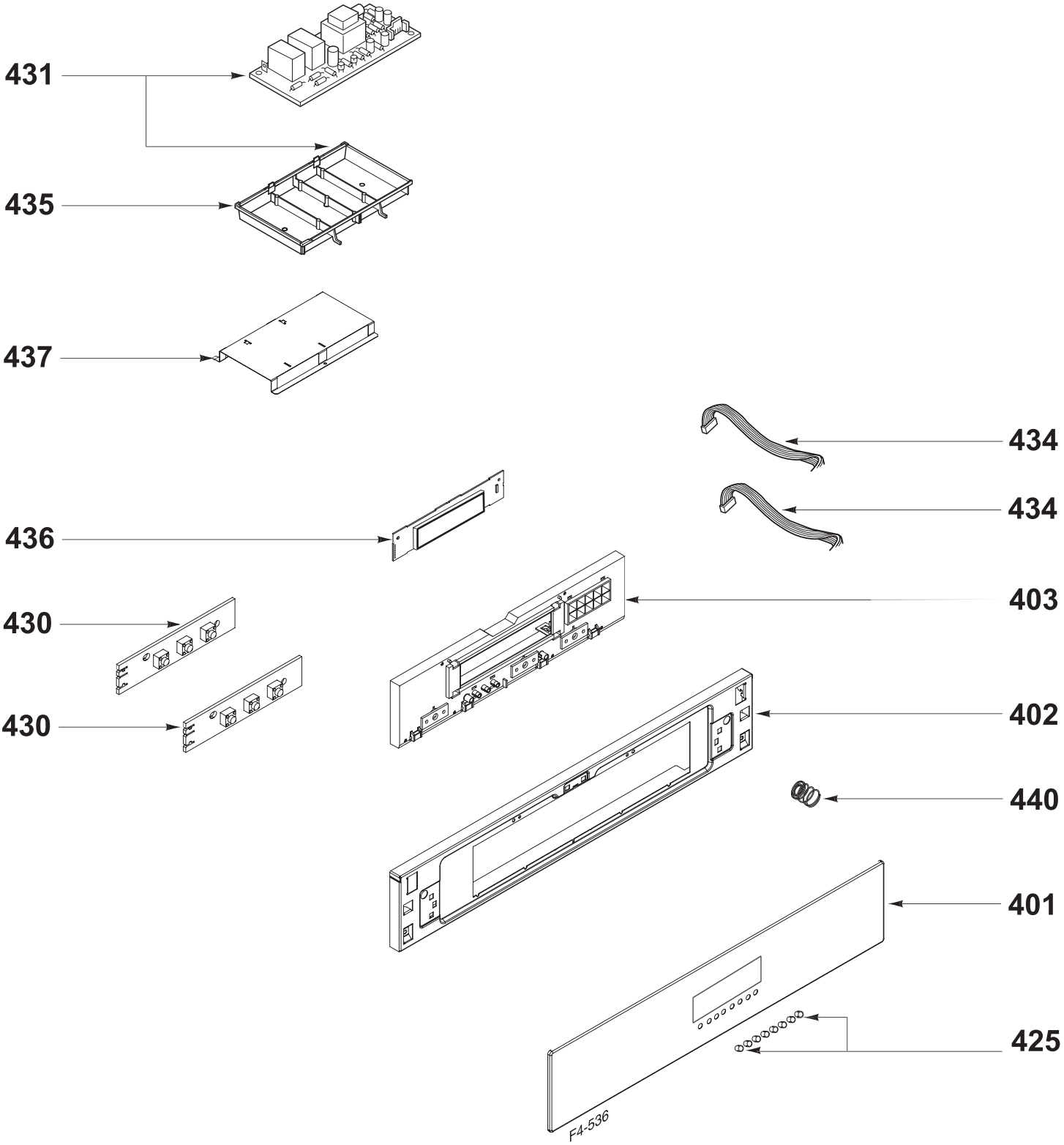
431
435
437
434
434
436
403
430
430
402
440
401
425
F4-536

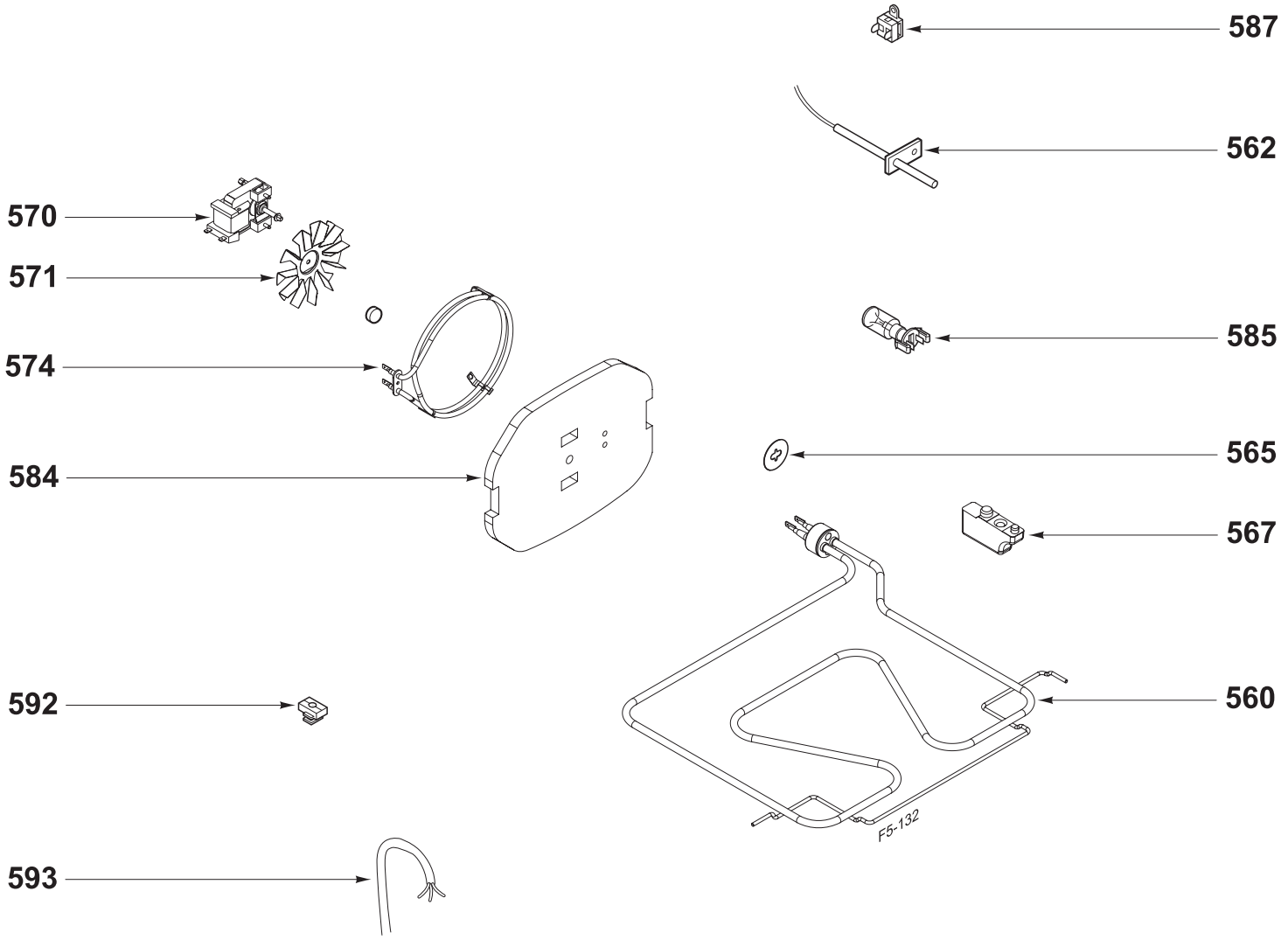
587
562
570
571
585
574
565
584
567
560
592
F5-132
593

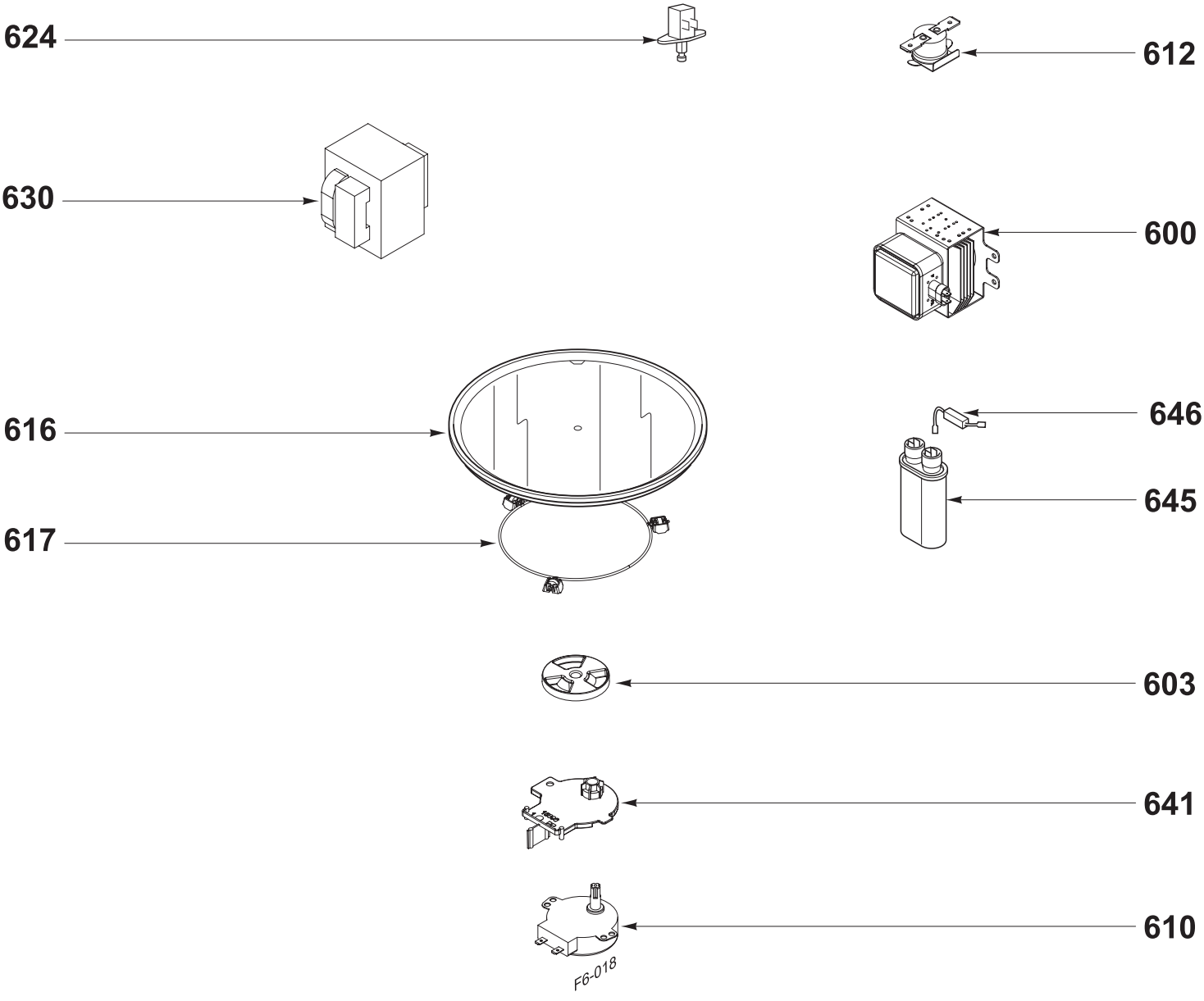
624
612
630
600
616
646
645
617
603
641
610
F6-018