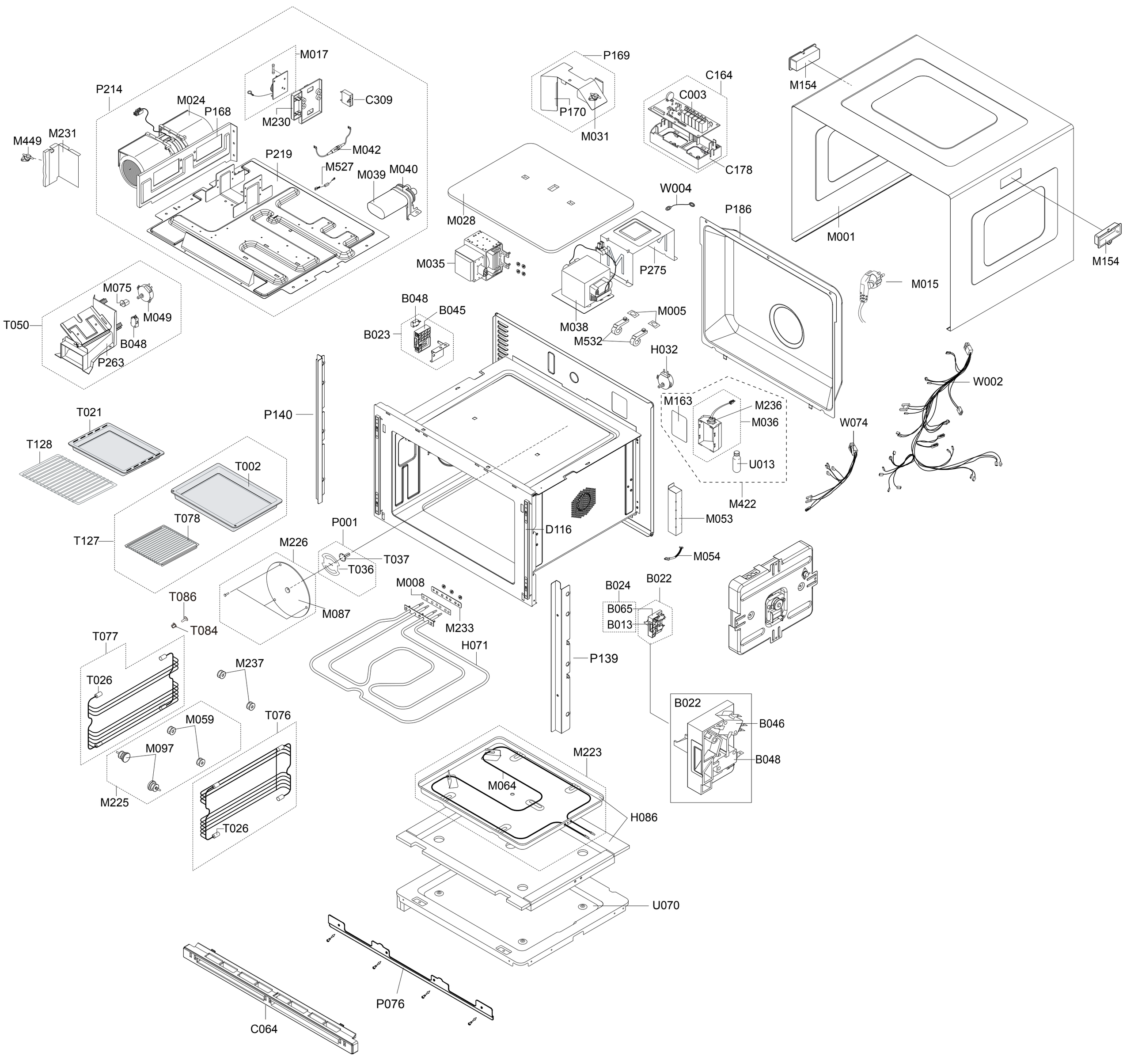
M017
P214
M024
P168
C309
M230
M449
M231
M042
P219
M527
M039
M040
P169
P170
M031
C164
C003
C178
M154
M001
M154
W004
P186
M028
M035
P275
M015
M075
M049
T050
B048
P263
B048
B045
B023
M038
M005
M532
H032
W002
M163
M236
M036
W074
U013
M422
T021
T128
P140
T002
T078
T127
P001
M226
T037
T036
D116
M053
M054
M008
M087
M233
B024
B022
B065
B013
T086
T084
T077
H071
P139
T026
M237
B022
B046
B048
M059
T076
M097
M223
M064
M225
H086
T026
U070
P076
C064

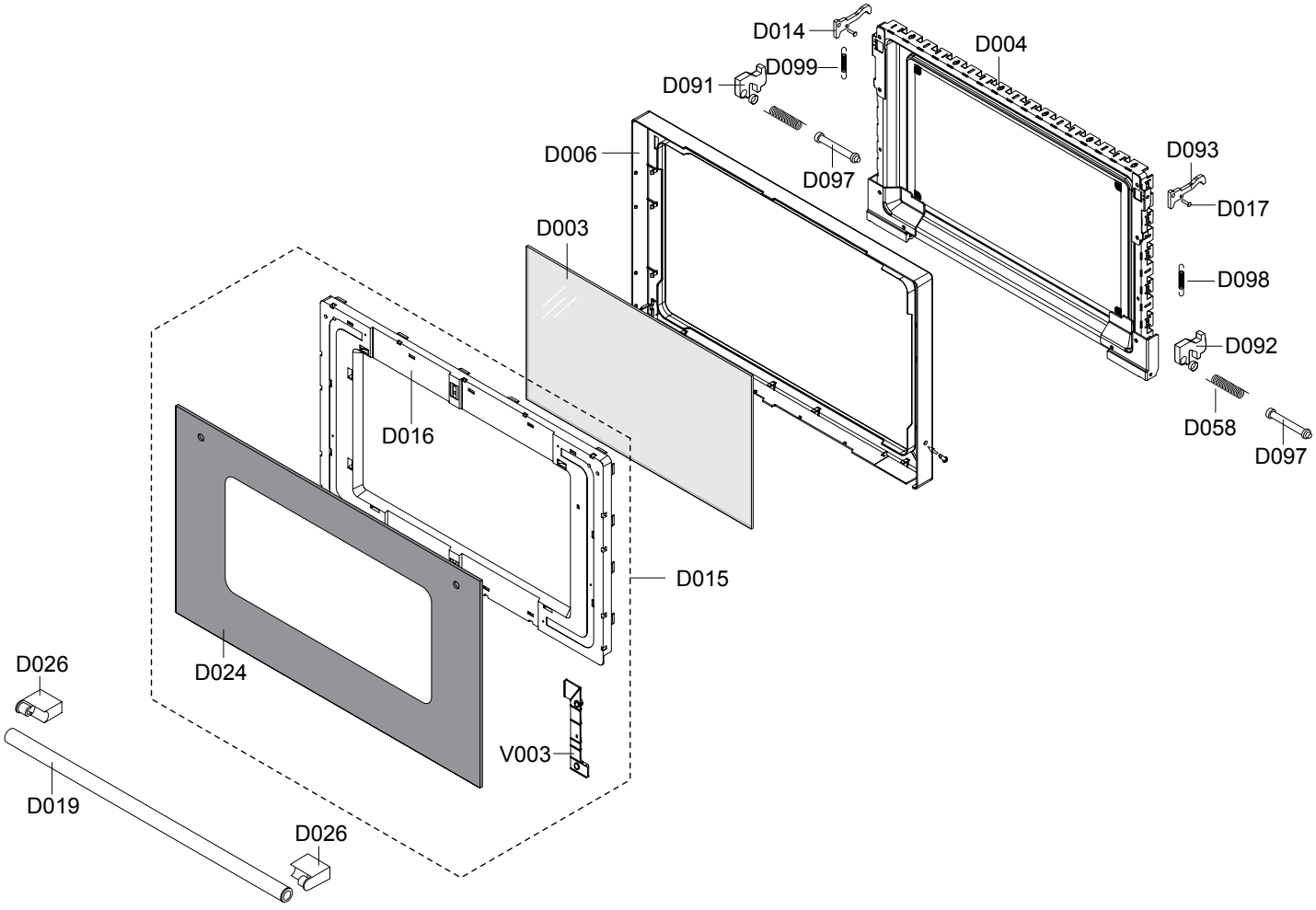
D014
D004
D099
D091
D006
D097
D093
D017
D003
D098
D092
D016
D058
D097
D015
D024
D026
V003
D019
D026

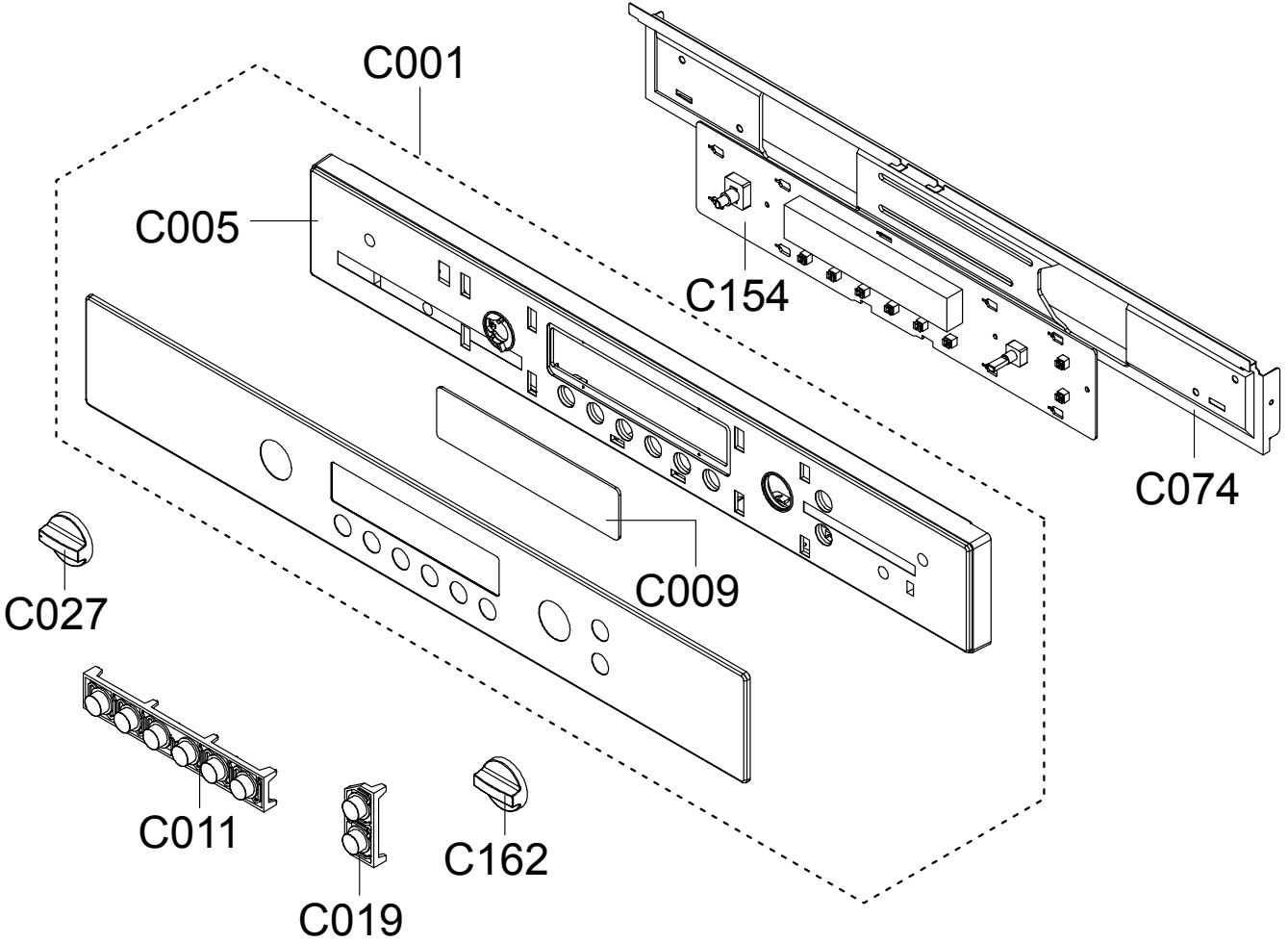
C001
C005
C154
C074
C009
C027
C011
C019
C162

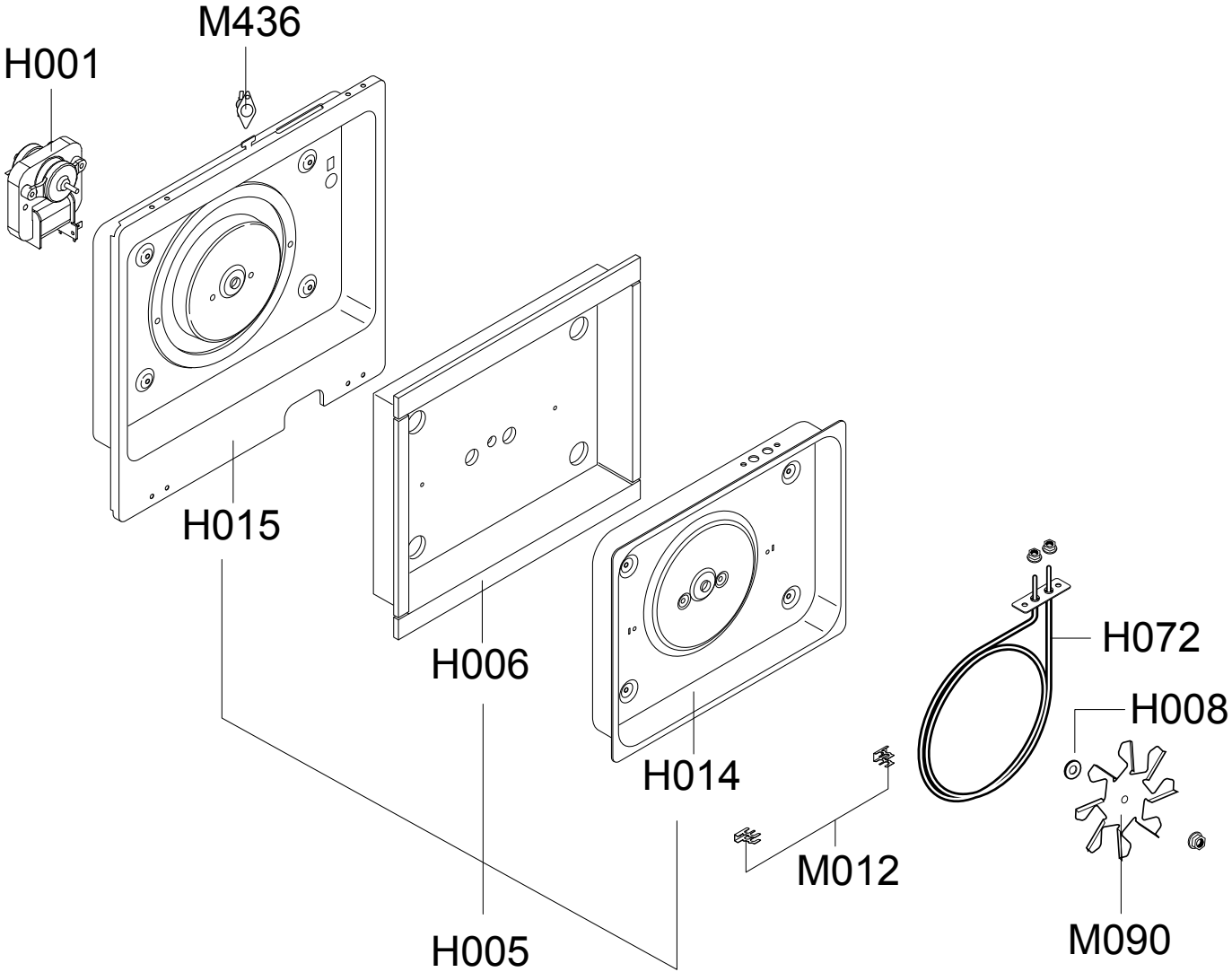
M436
H001
H015
H006
H014
H072
H008
M012
M090
H005