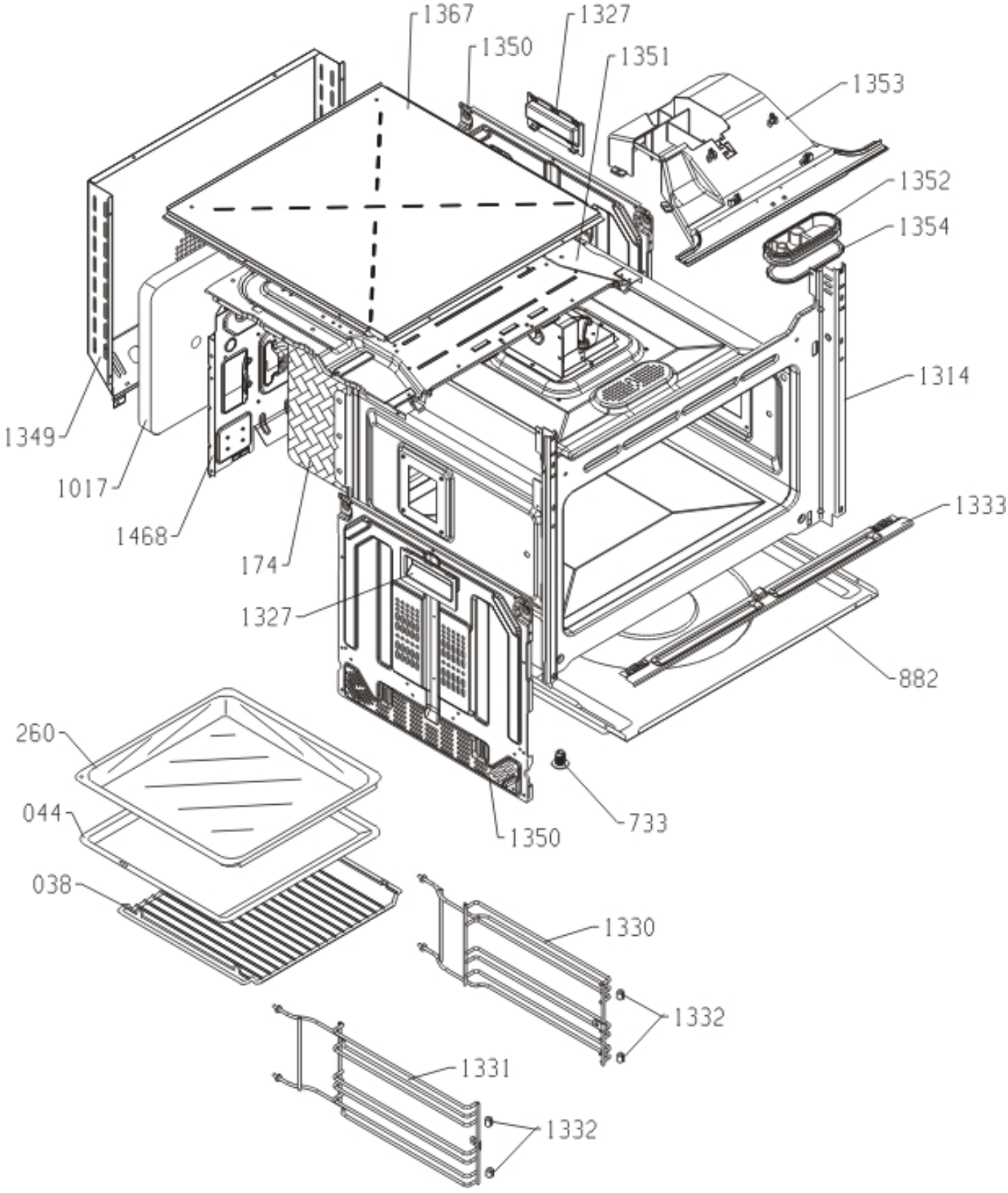
1367
1327
1350
1351
1353
1352
1354
1314
1349
1017
1468
174
1333
1327
882
260
044
038
1350
733
1330
1332
1331
1332

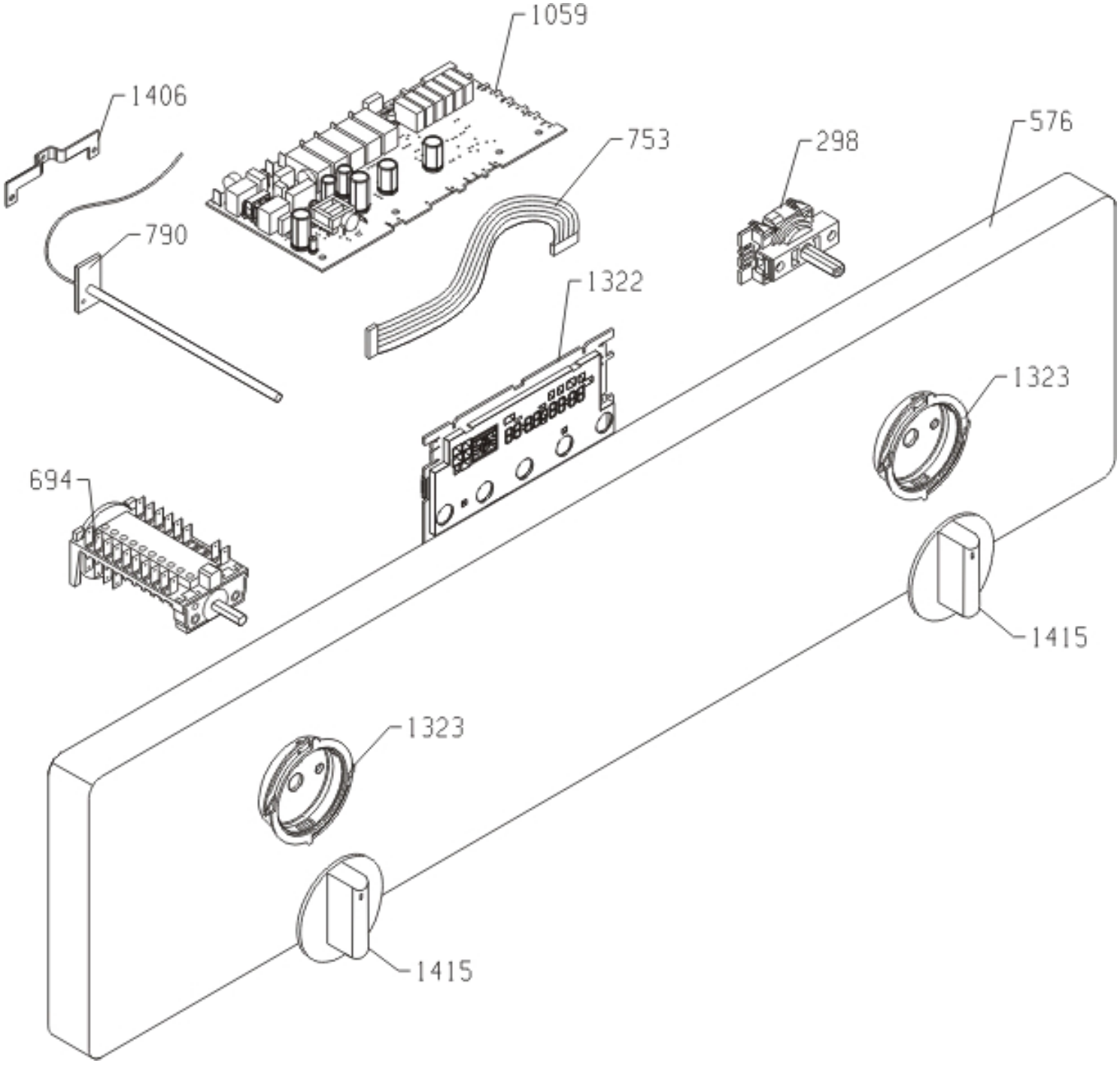
1059
1406
753
298
576
790
1322
1323
694
1415
1323
1415

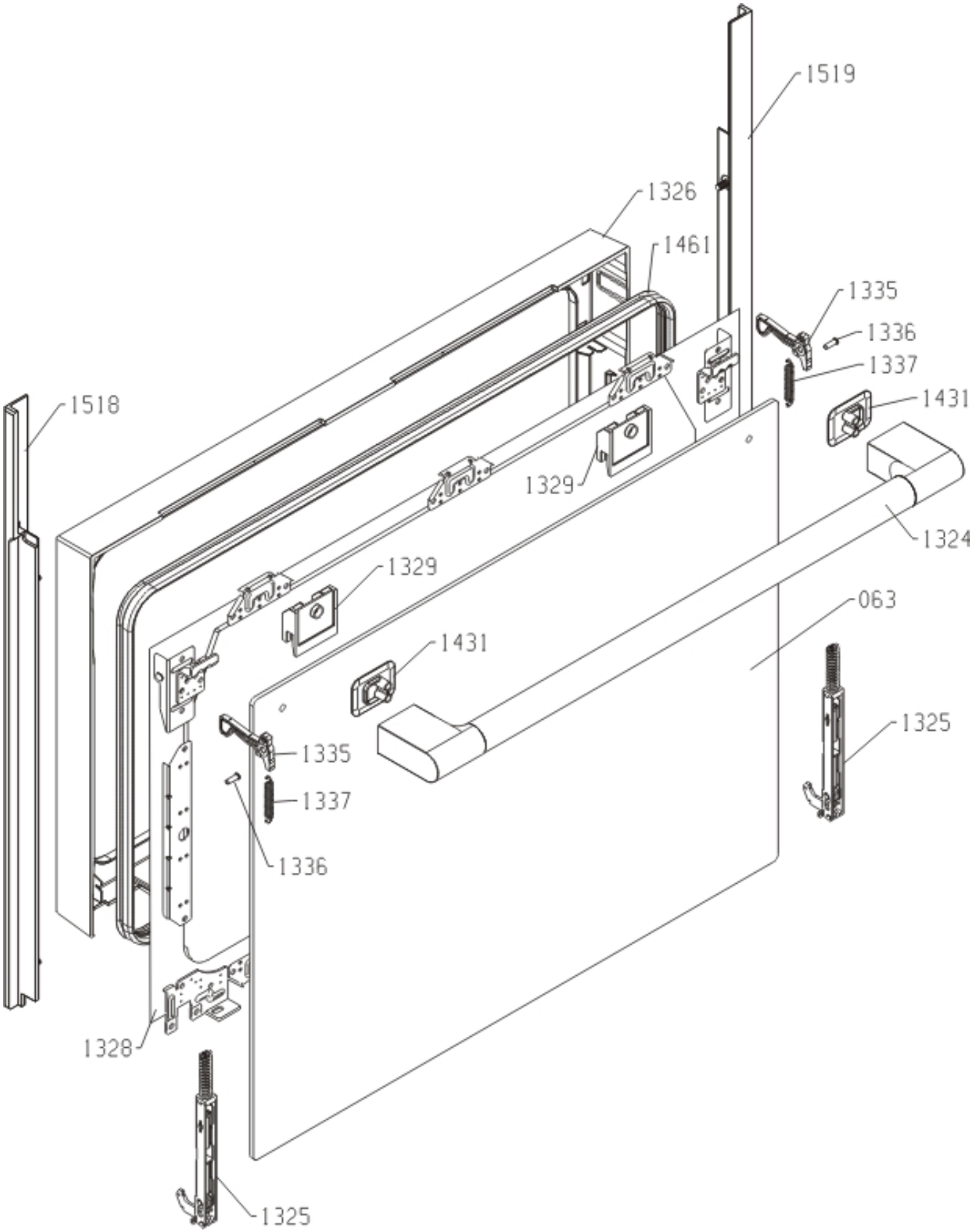
1519
1326
1461
1335
1336
1337
1431
1518
1329
1324
1329
063
1431
1325
1335
1337
1336
1328
1325

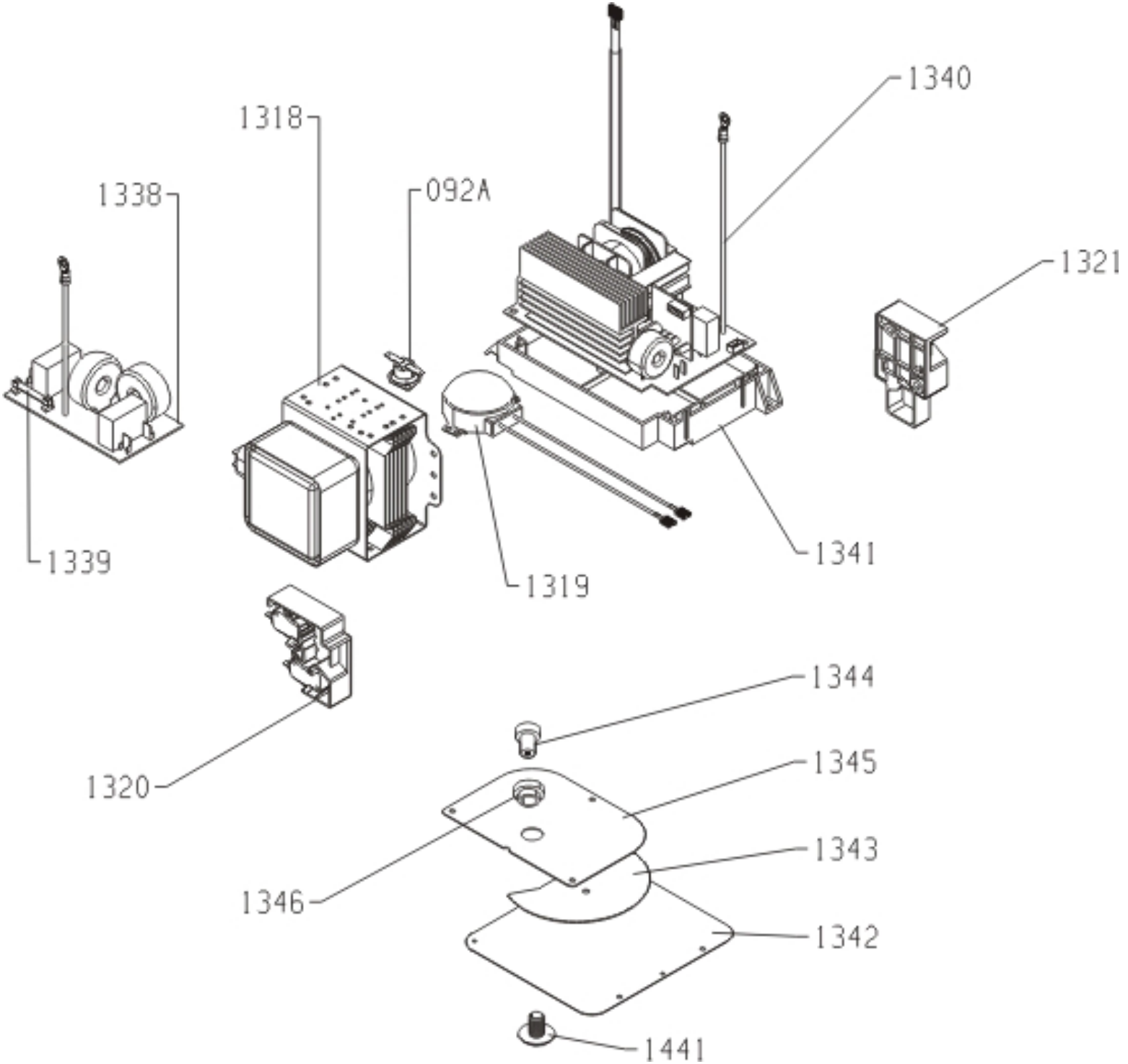
1340
1318
1338
092A
1321
1339
1319
1341
1344
1320
1345
1346
1343
1342
1441

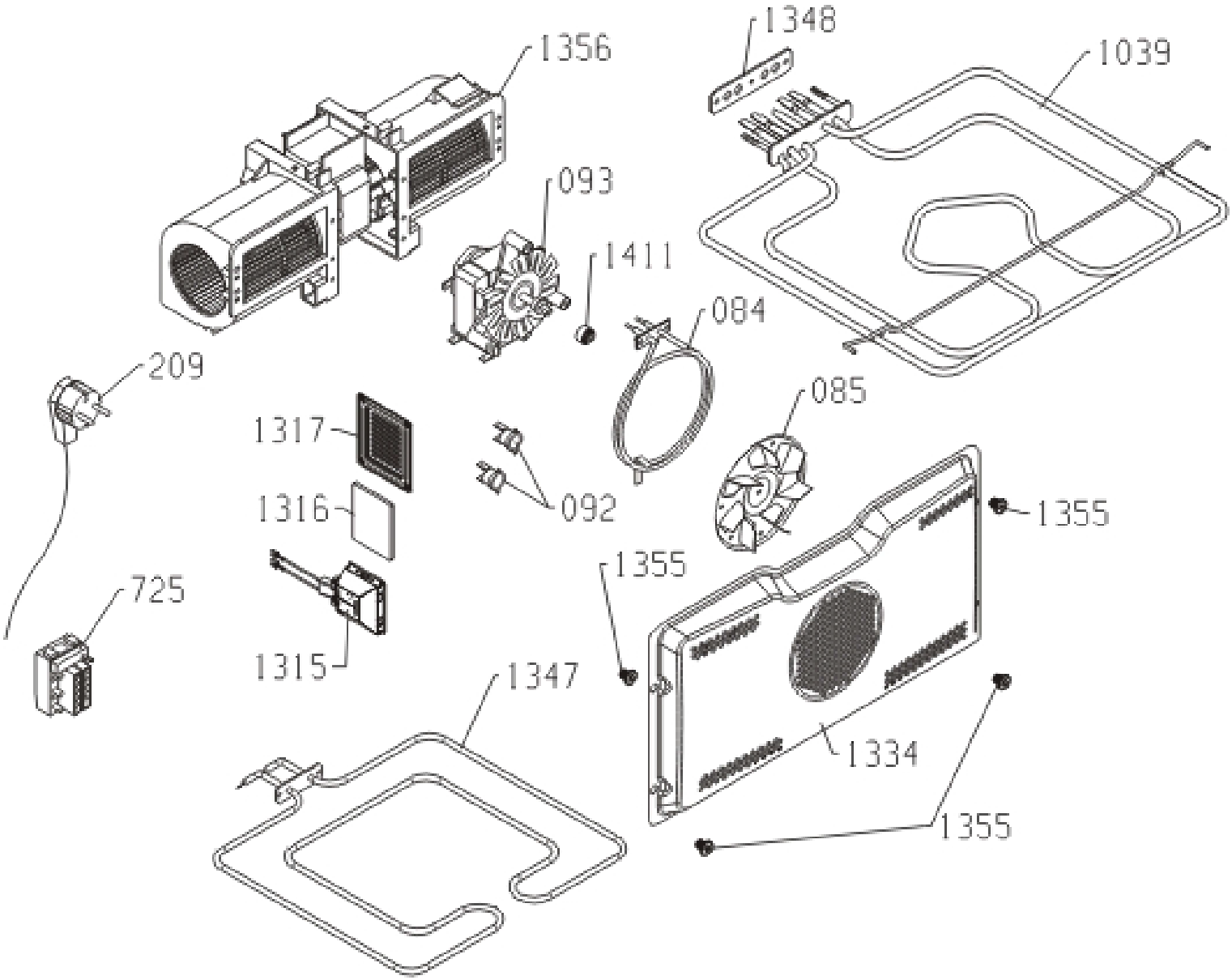
1348
1356
1039
093
1411
084
209
085
1317
092
1316
1355
1355
725
1315
1347
1334
1355