Disclaimer

1) **Exploded views:**
   Als een onderdeel op een “exploded view” staat maar niet in de onderdelenlijst, dan is het onderdeel niet leverbaar als service artikel.
   Exploded views worden gemaakt voor meerdere verschillende toestellen die niet altijd in Nederland en België verkocht worden.
   Daarnaast zijn niet alle onderdelen als service artikel beschikbaar *(bijvoorbeeld schroeven, pluggen en andere bevestigingsmaterialen).*

2) **Afbeeldingen:**
   Afbeeldingen van onderdelen op exploded views zijn een schematische weergave en kunnen afwijken.

   Bij de onderdelenlijst zijn vaak foto’s van onderdelen aanwezig, deze komen overeen met de werkelijkheid.

013125

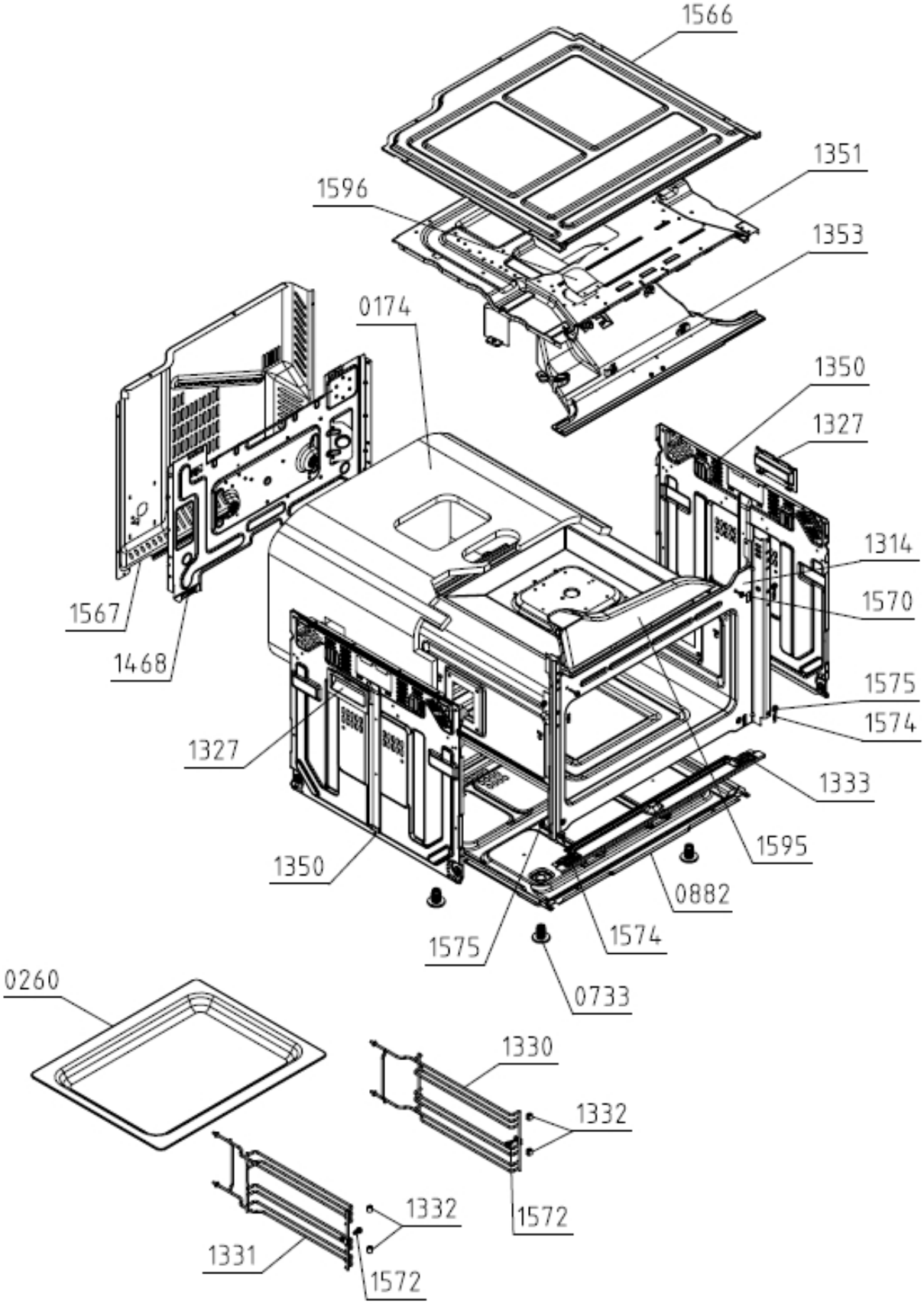
1566
1351
1596
1353
0174
1350
1327
1314
1570
1567
1468
1575
1574
1327
1333
1595
1350
0882
1575
1574
0733
0260
1330
1332
1332
1572
1331
1572

014273

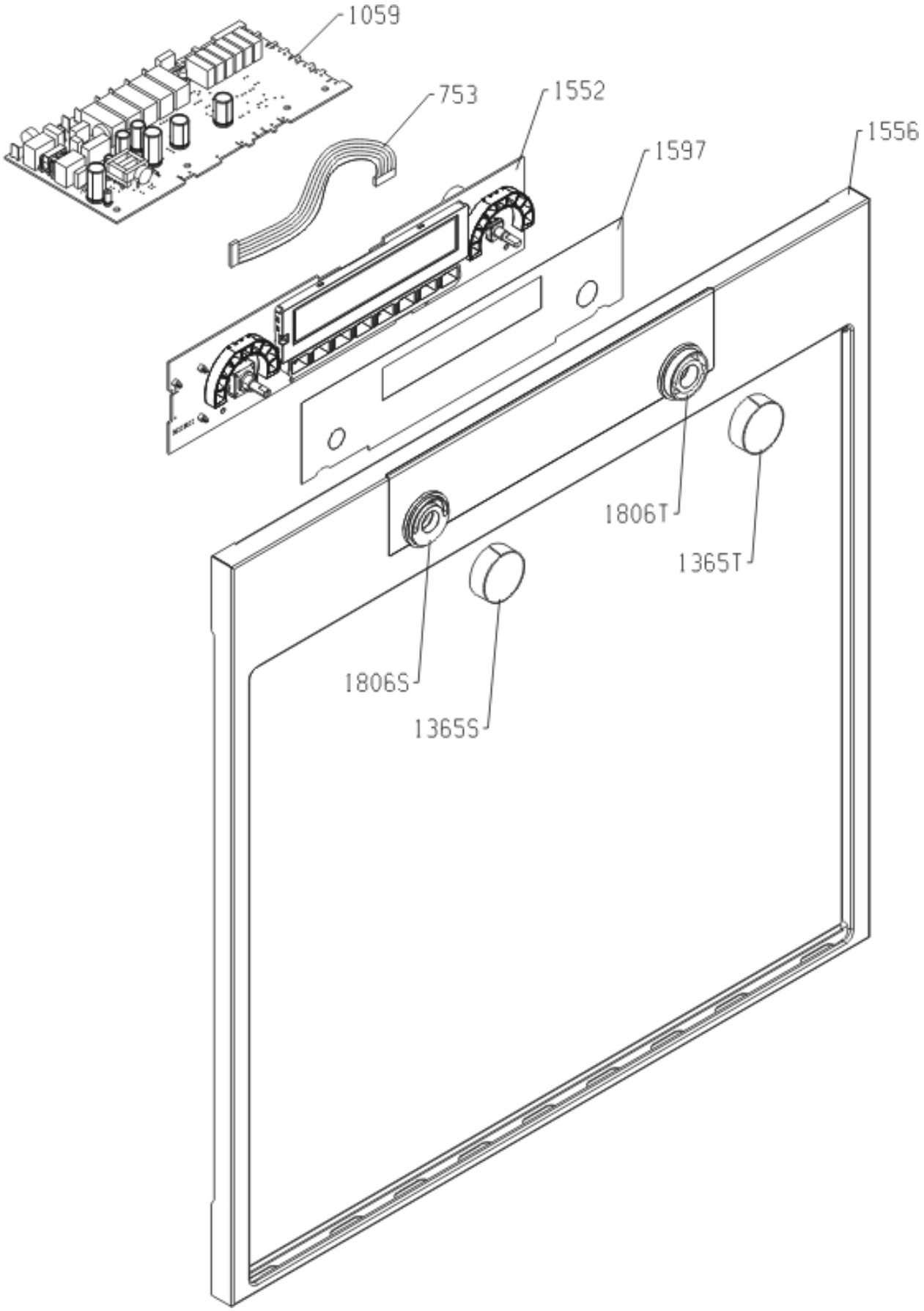

015069

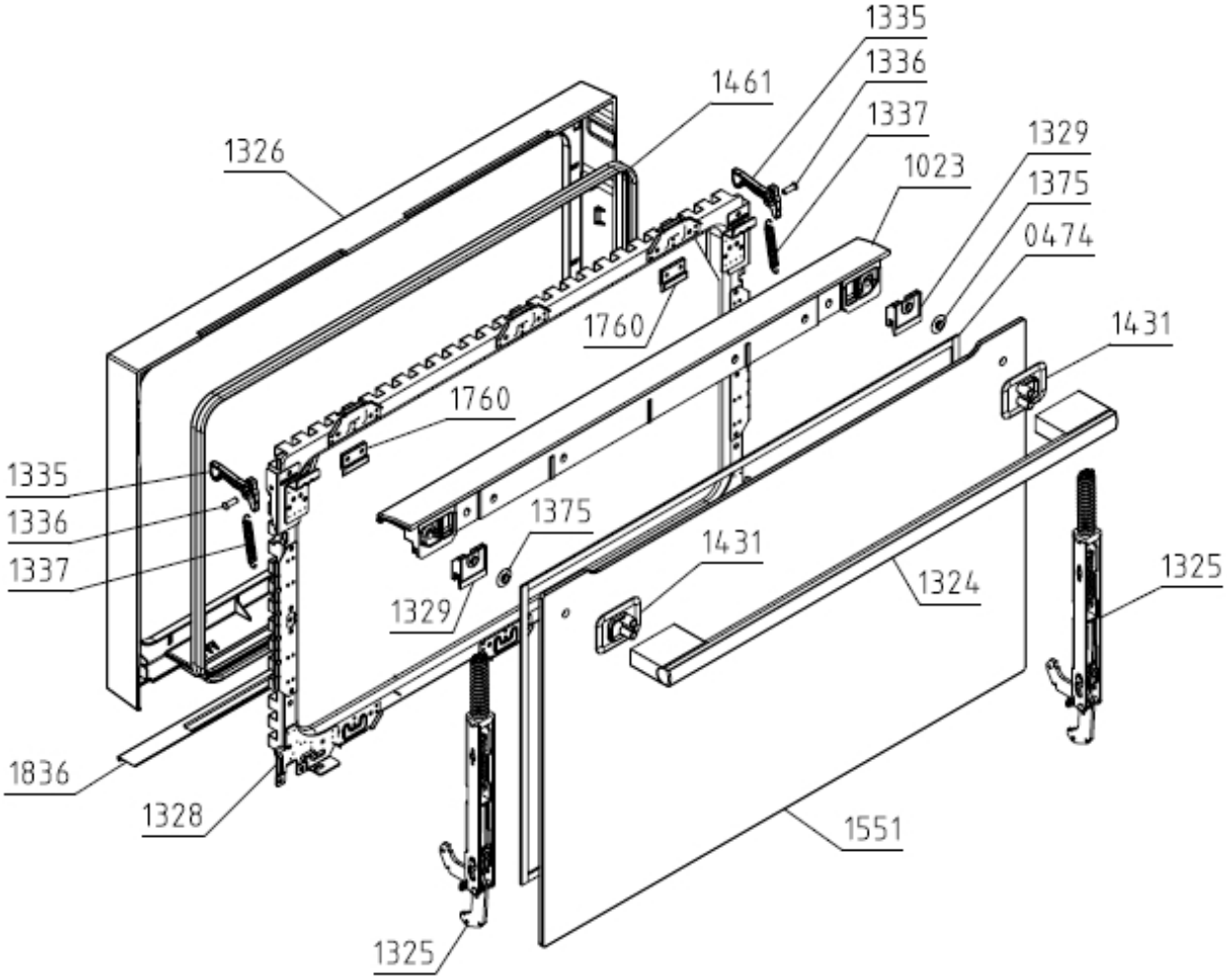
1335
1336
1337
1461
1326
1329
1375
0474
1023
1760
1431
1760
1335
1336
1337
1375
1431
1329
1324
1325
1836
1328
1551
1325

016006

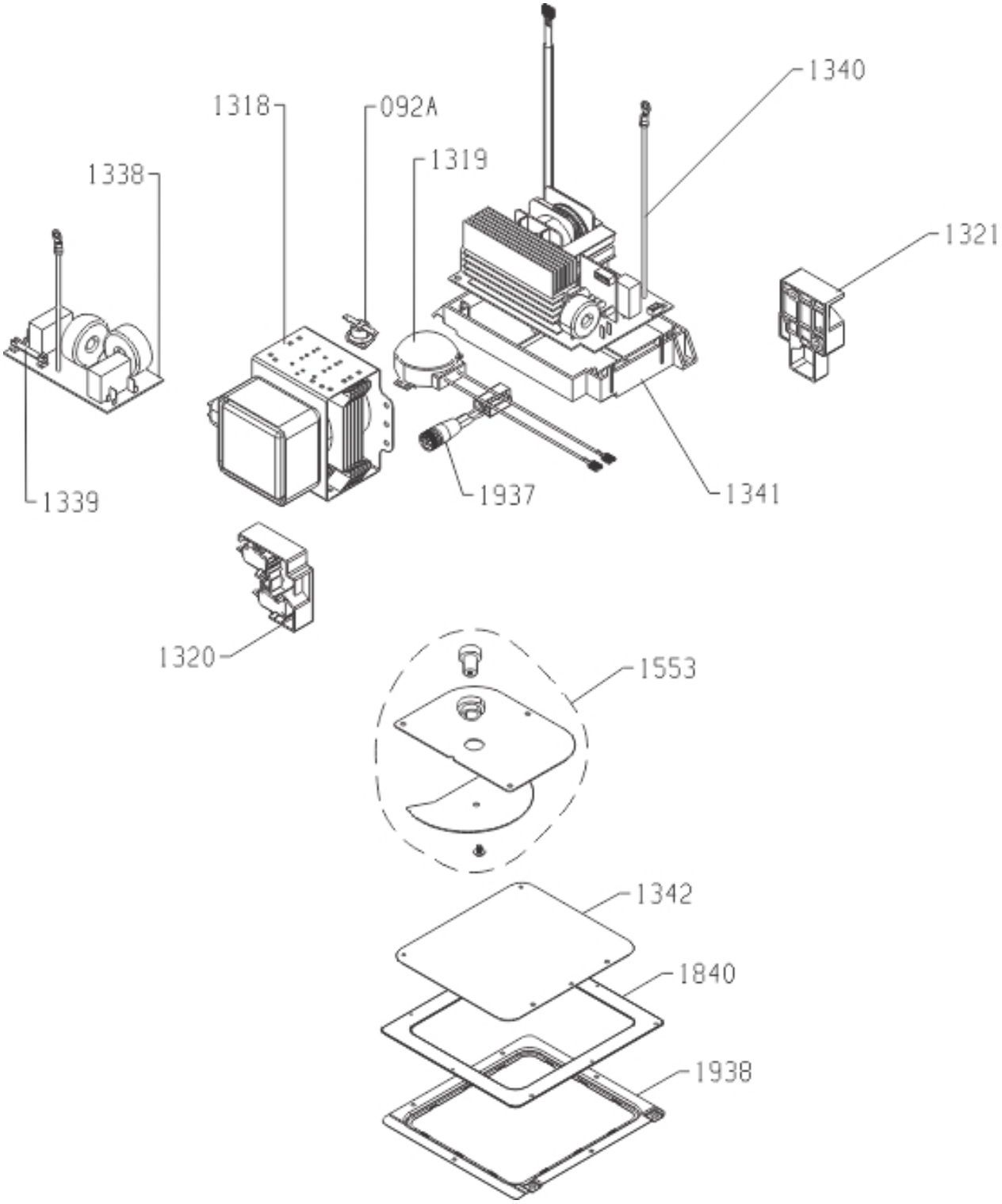
1340
1318
092A
1319
1338
1321
1339
1937
1341
1320
1553
1342
1840
1938

017041

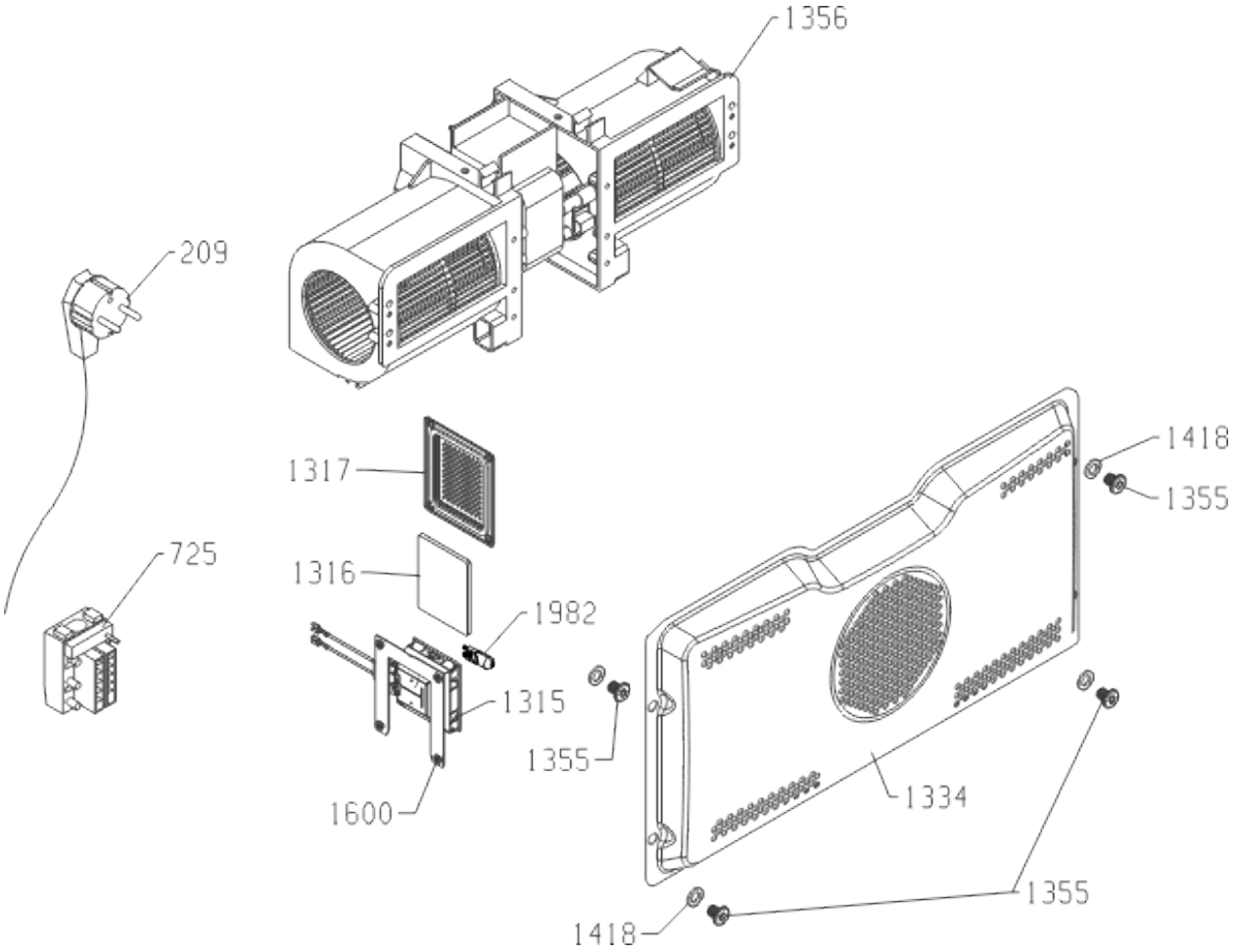
1356
209
1317
1418
1355
725
1316
1982
1315
1355
1334
1600
1355
1418