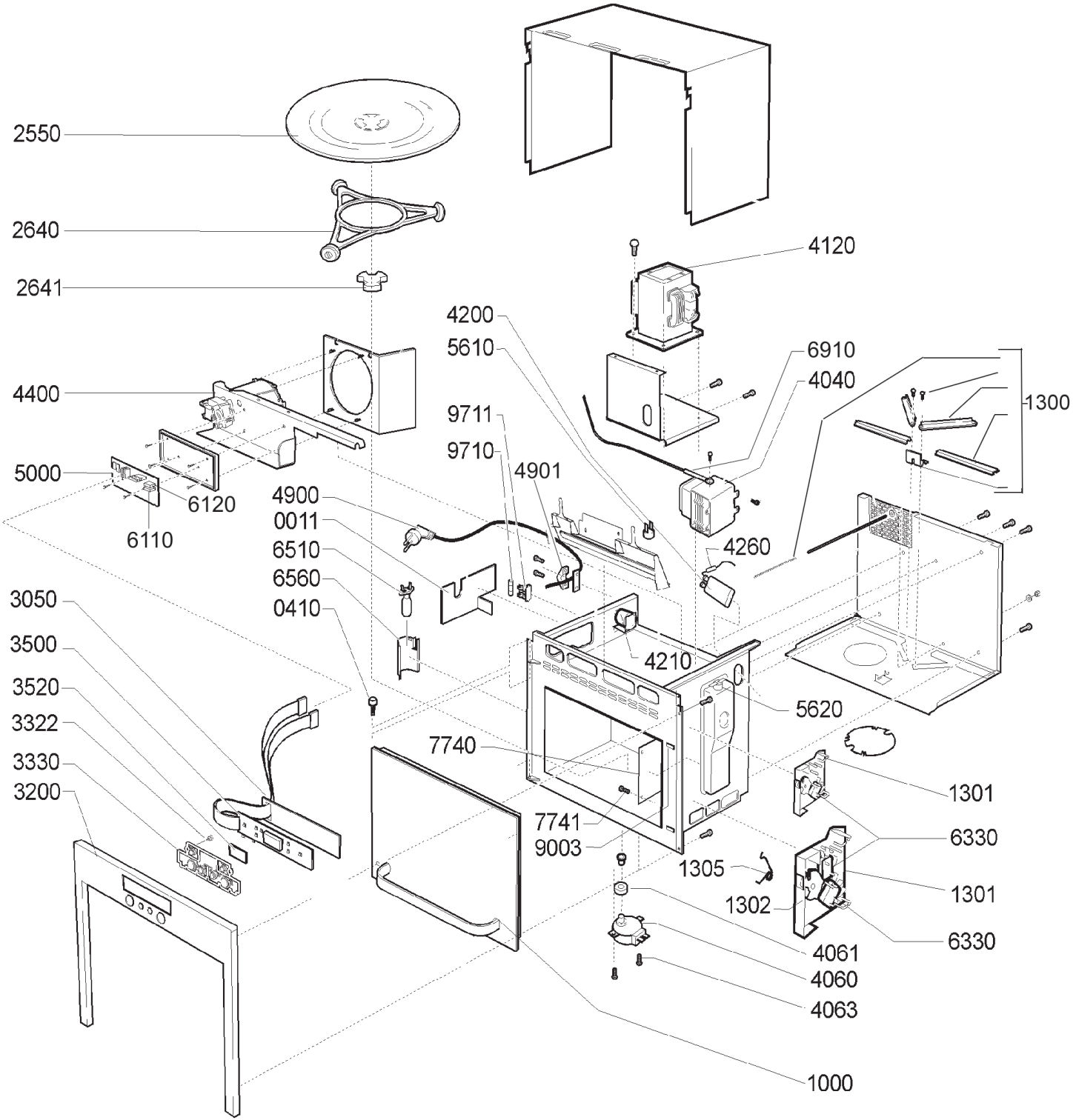
2550
2640
2641
4120
4200
5610
6910
4040
1300
4400
9711
9710
4901
5000
6120
6110
4900
0011
6510
6560
0410
4260
4210
5620
3050
3500
3520
3322
3330
3200
7740
7741
9003
1301
6330
1305
1302
1301
6330
4061
4060
4063
1000