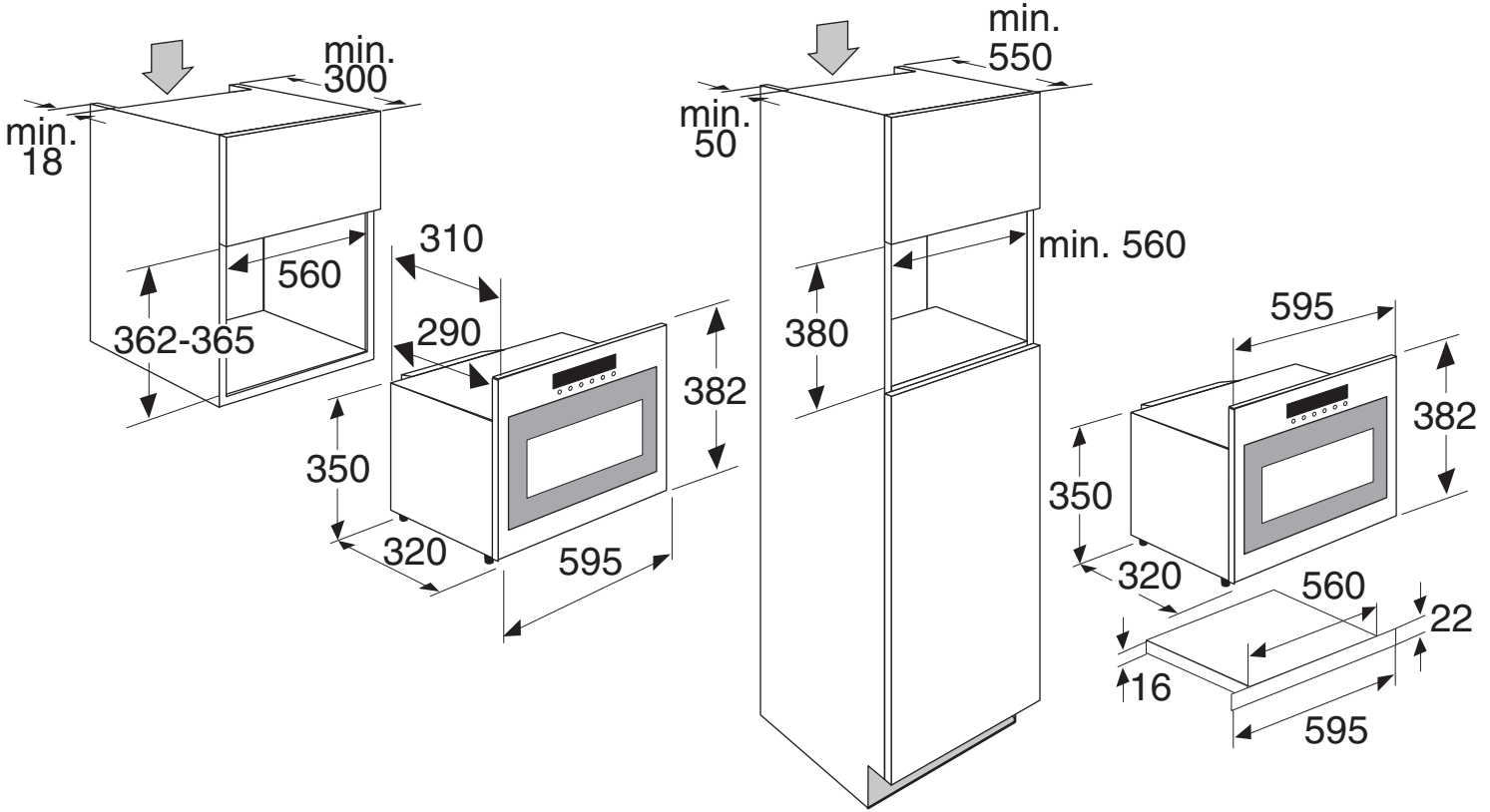
min.
300
min.
18
560
362-365
310
290
382
350
320
595
min.
550
min.
50
min. 560
380
595
382
350
320
560
22
16
595