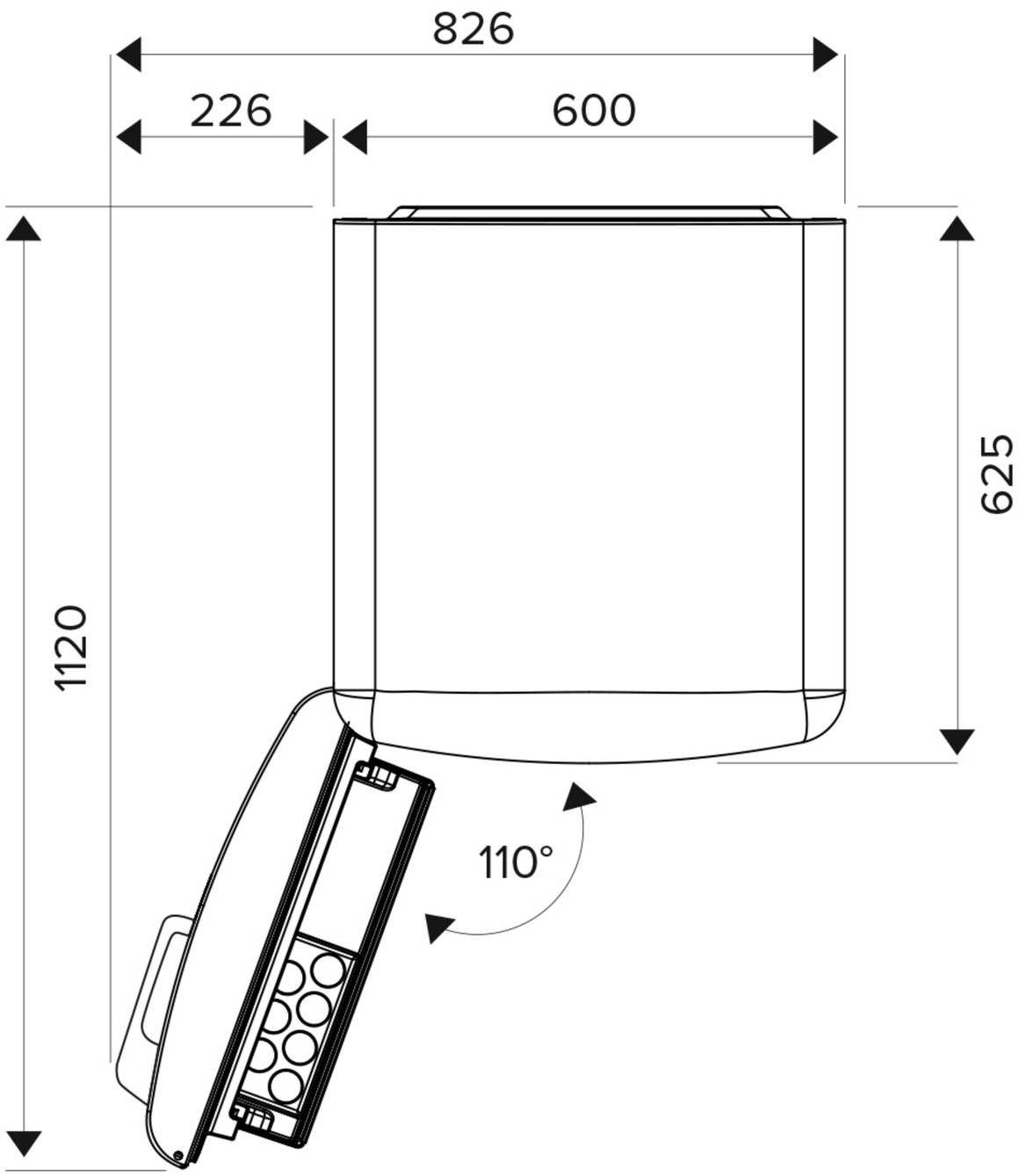
826
226
600
1120
625
110°

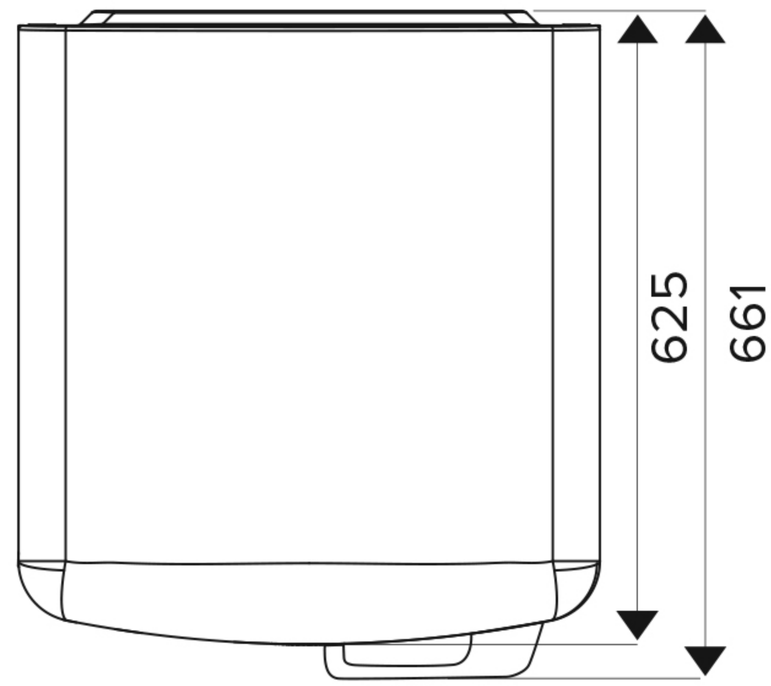
625
661

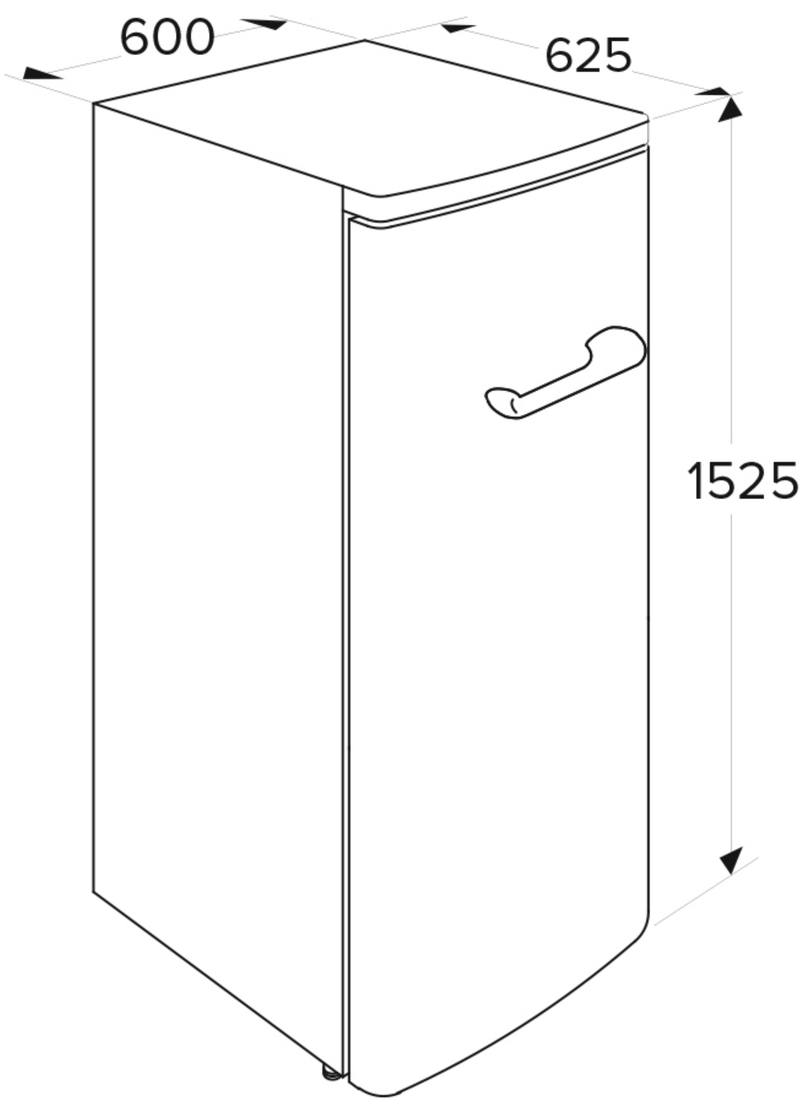
600
625
1525

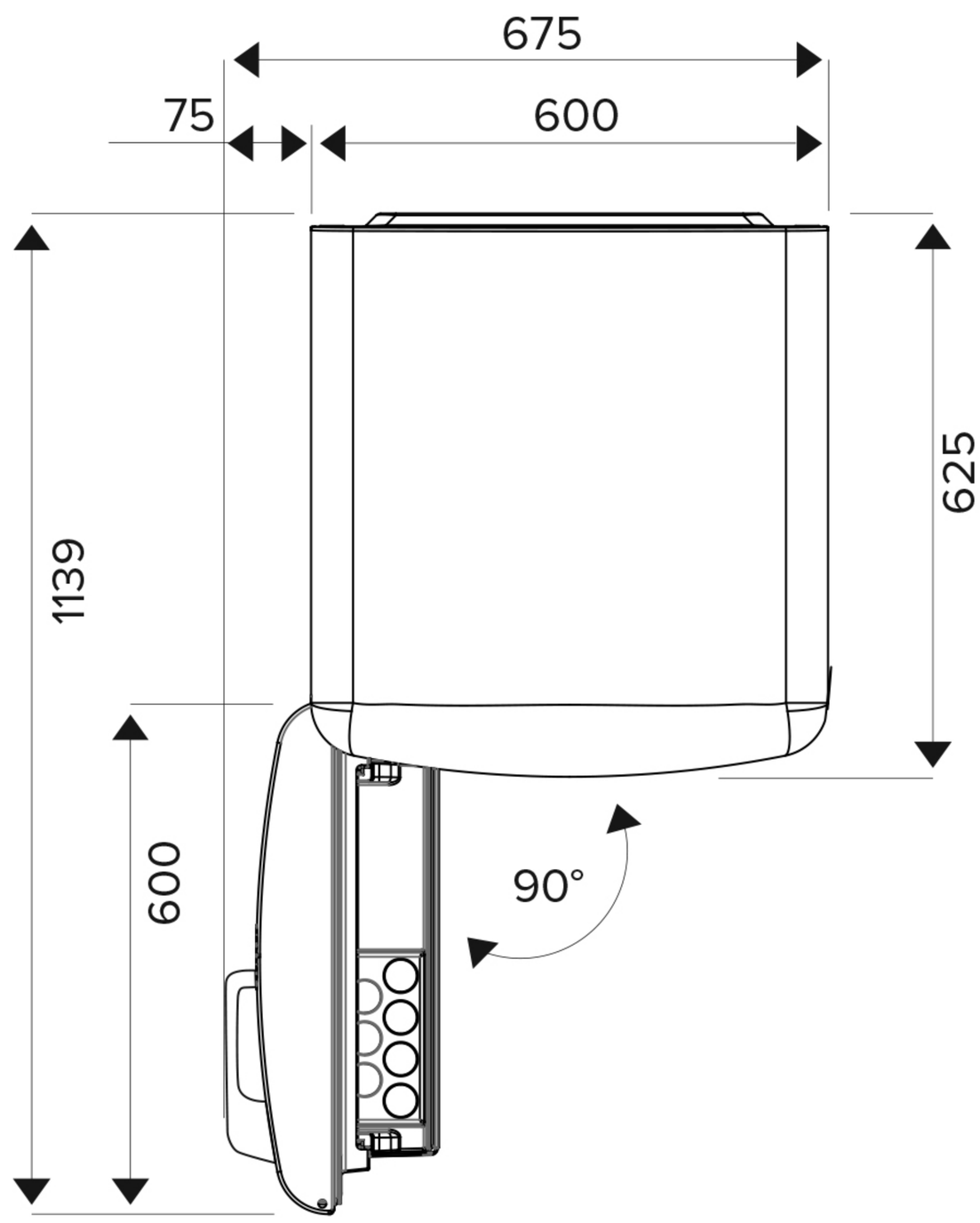
675
75
600
1139
625
600
90°