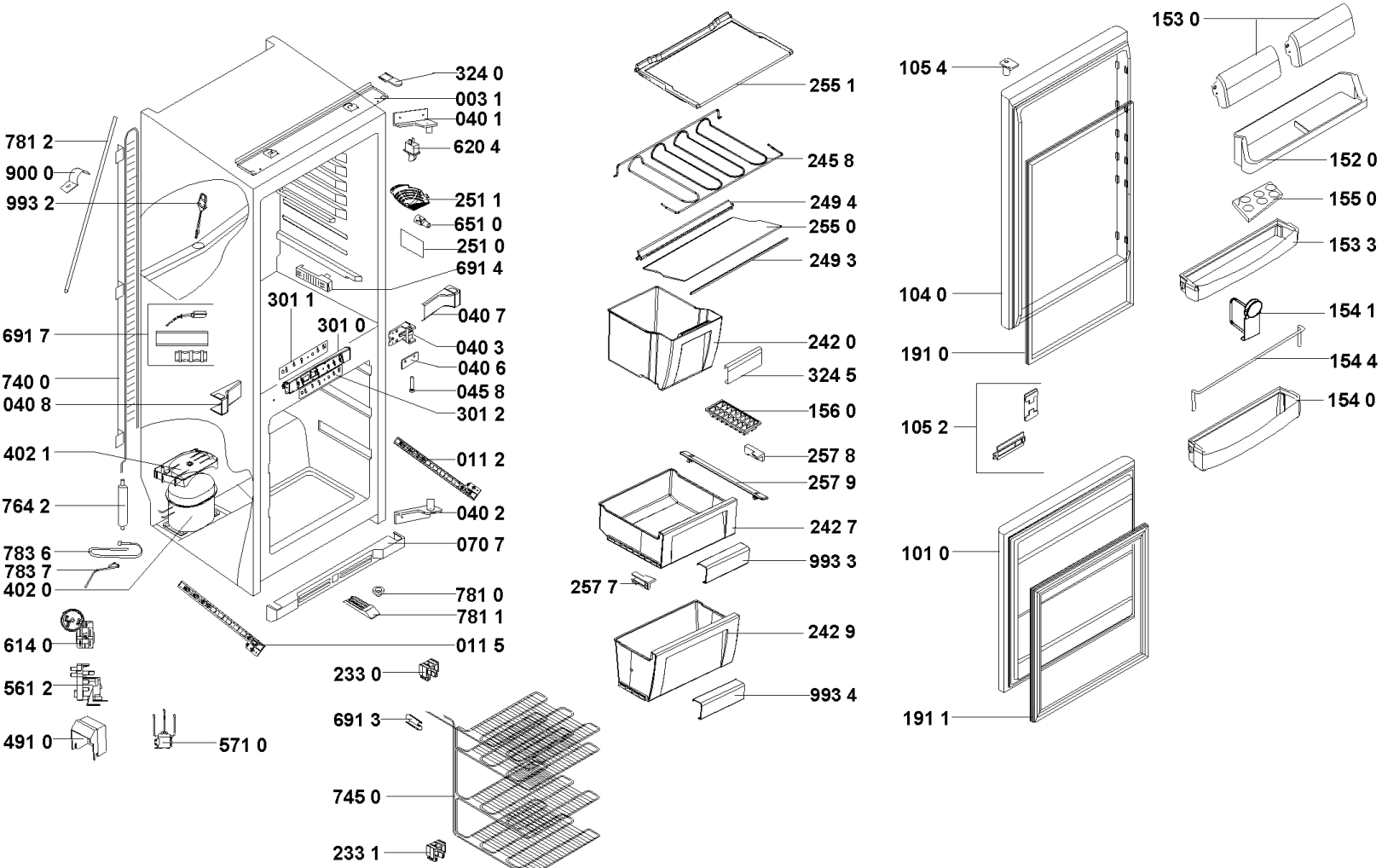
324 0
003 1
040 1
620 4
781 2
900 0
993 2
251 1
651 0
251 0
691 4
301 1
040 7
691 7
301 0
040 3
040 6
740 0
045 8
040 8
301 2
402 1
011 2
764 2
040 2
783 6
070 7
783 7
402 0
781 0
781 1
614 0
011 5
233 0
561 2
691 3
491 0
571 0
745 0
233 1
255 1
245 8
249 4
255 0
249 3
242 0
324 5
156 0
257 8
257 9
242 7
993 3
257 7
242 9
993 4
105 4
104 0
191 0
105 2
101 0
191 1
153 0
152 0
155 0
153 3
154 1
154 4
154 0