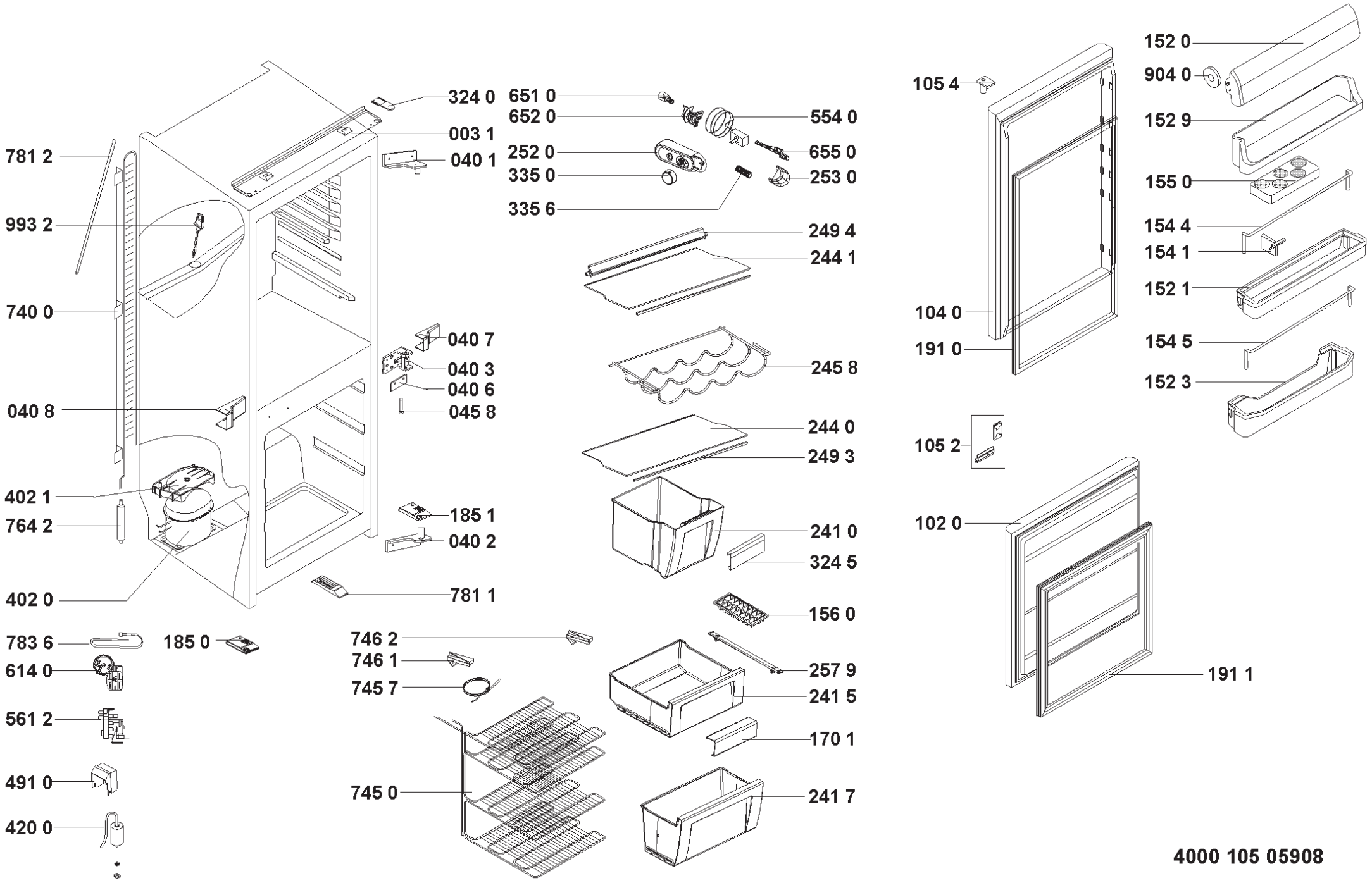
781 2
993 2
740 0
040 8
402 1
764 2
402 0
783 6
614 0
561 2
491 0
420 0
185 0
324 0
003 1
040 1
040 7
040 3
040 6
045 8
185 1
040 2
781 1
746 2
746 1
745 7
745 0
651 0
652 0
252 0
335 0
335 6
554 0
655 0
253 0
249 4
244 1
245 8
244 0
249 3
241 0
324 5
156 0
257 9
241 5
170 1
241 7
105 4
104 0
191 0
105 2
102 0
191 1
152 0
904 0
152 9
155 0
154 4
154 1
152 1
154 5
152 3
4000 105 05908