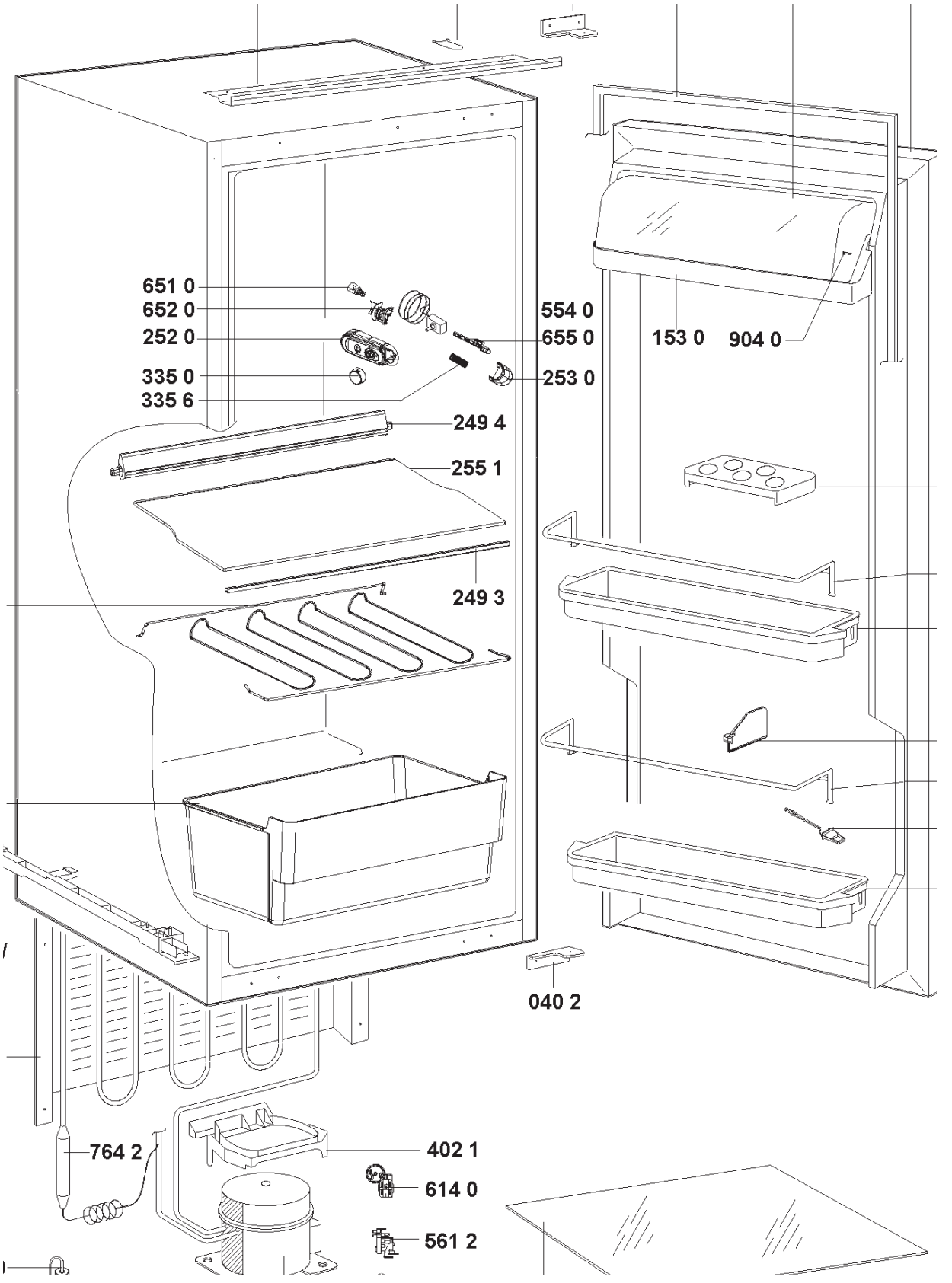
651 0
652 0
252 0
335 0
335 6
554 0
655 0
253 0
249 4
255 1
249 3
153 0
904 0
040 2
764 2
402 1
614 0
561 2