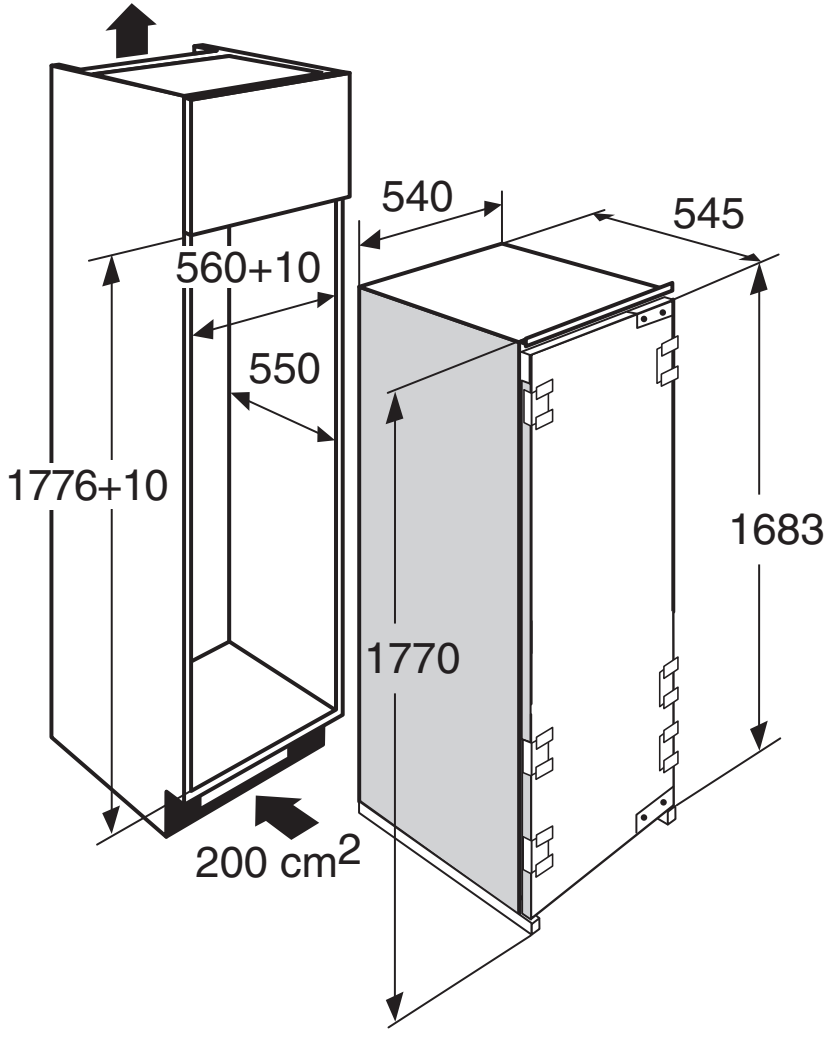
540
545
560+10
550
1776+10
1683
1770
200 cm2

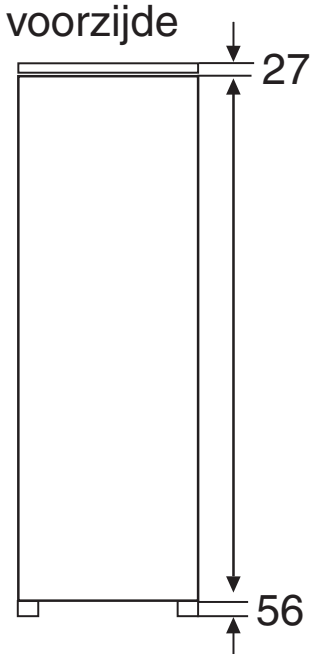
voorzijde
27
56

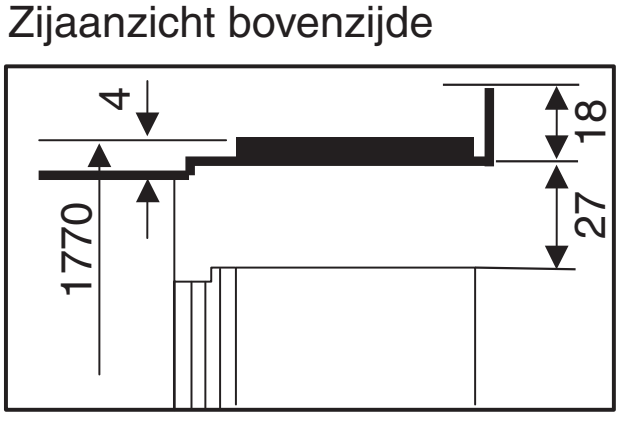
Zijaanzicht bovenzijde
4
18
27
1770