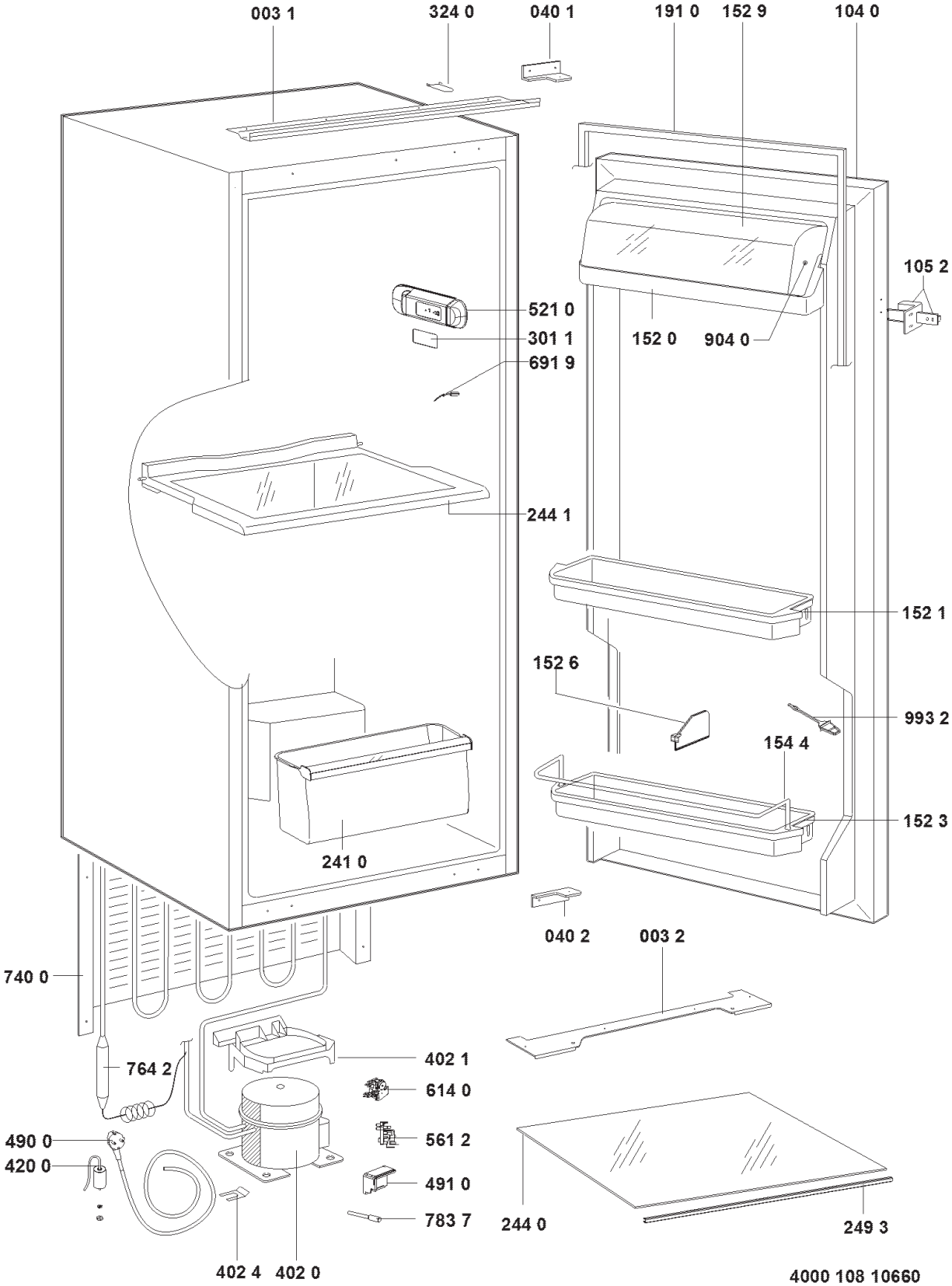
003 1
324 0
040 1
191 0
152 9
104 0
105 2
521 0
301 1
691 9
152 0
904 0
244 1
152 1
152 6
993 2
154 4
152 3
241 0
040 2
003 2
740 0
402 1
764 2
614 0
490 0
561 2
420 0
491 0
783 7
244 0
249 3
402 4
402 0
4000 108 10660