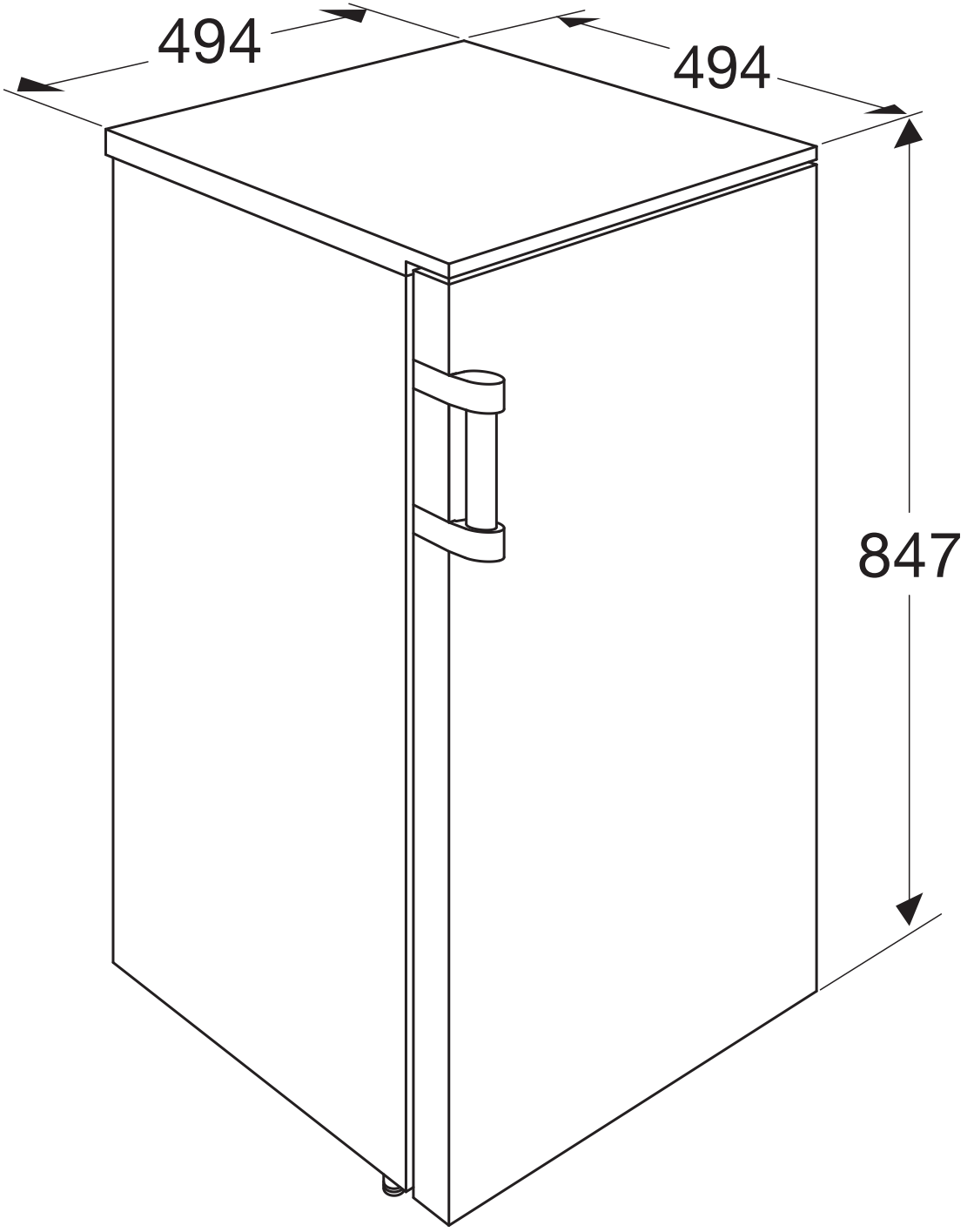
494
494
847