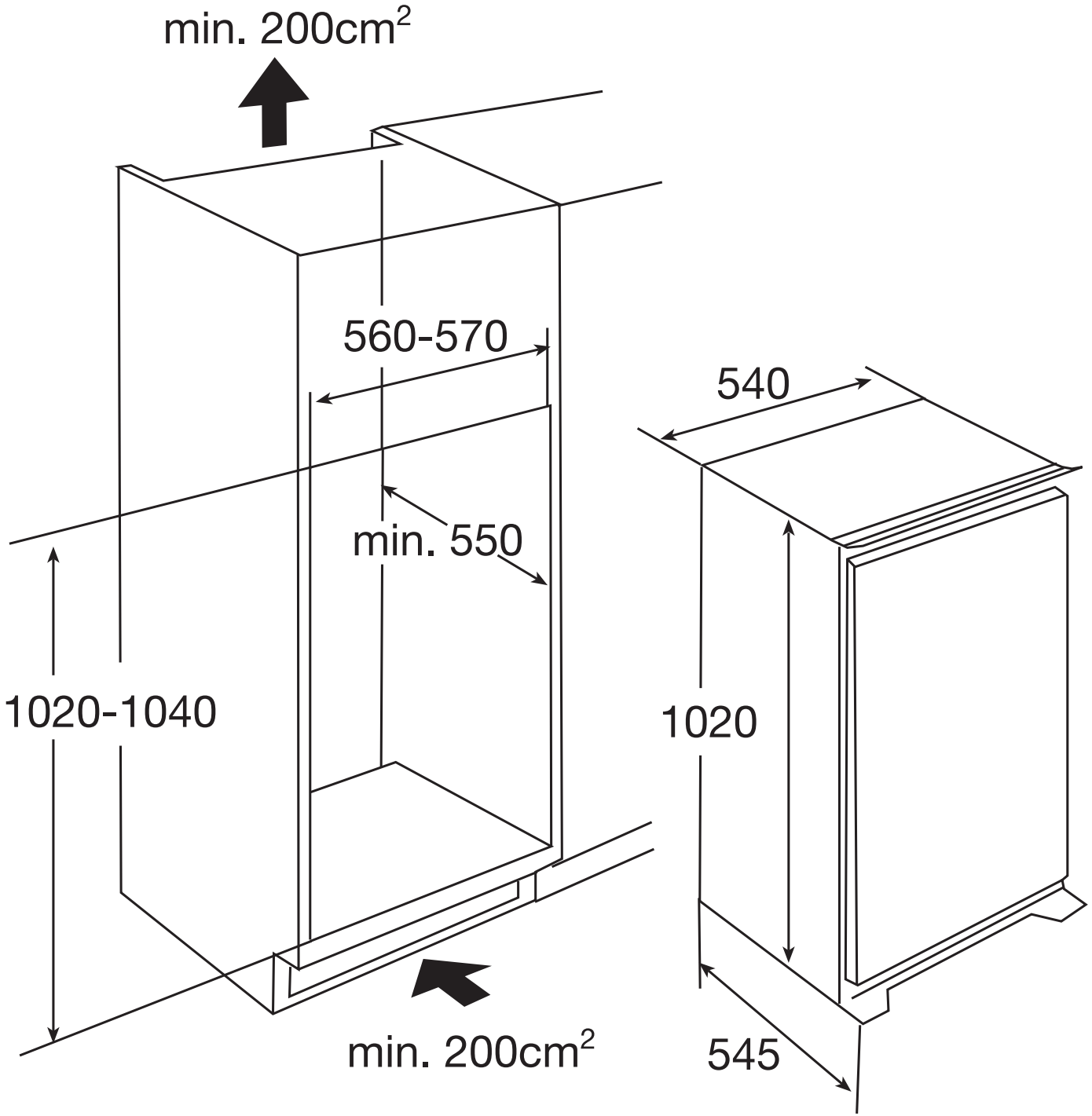
min. 200cm²
560-570
min. 550
1020-1040
min. 200cm²
540
1020
545