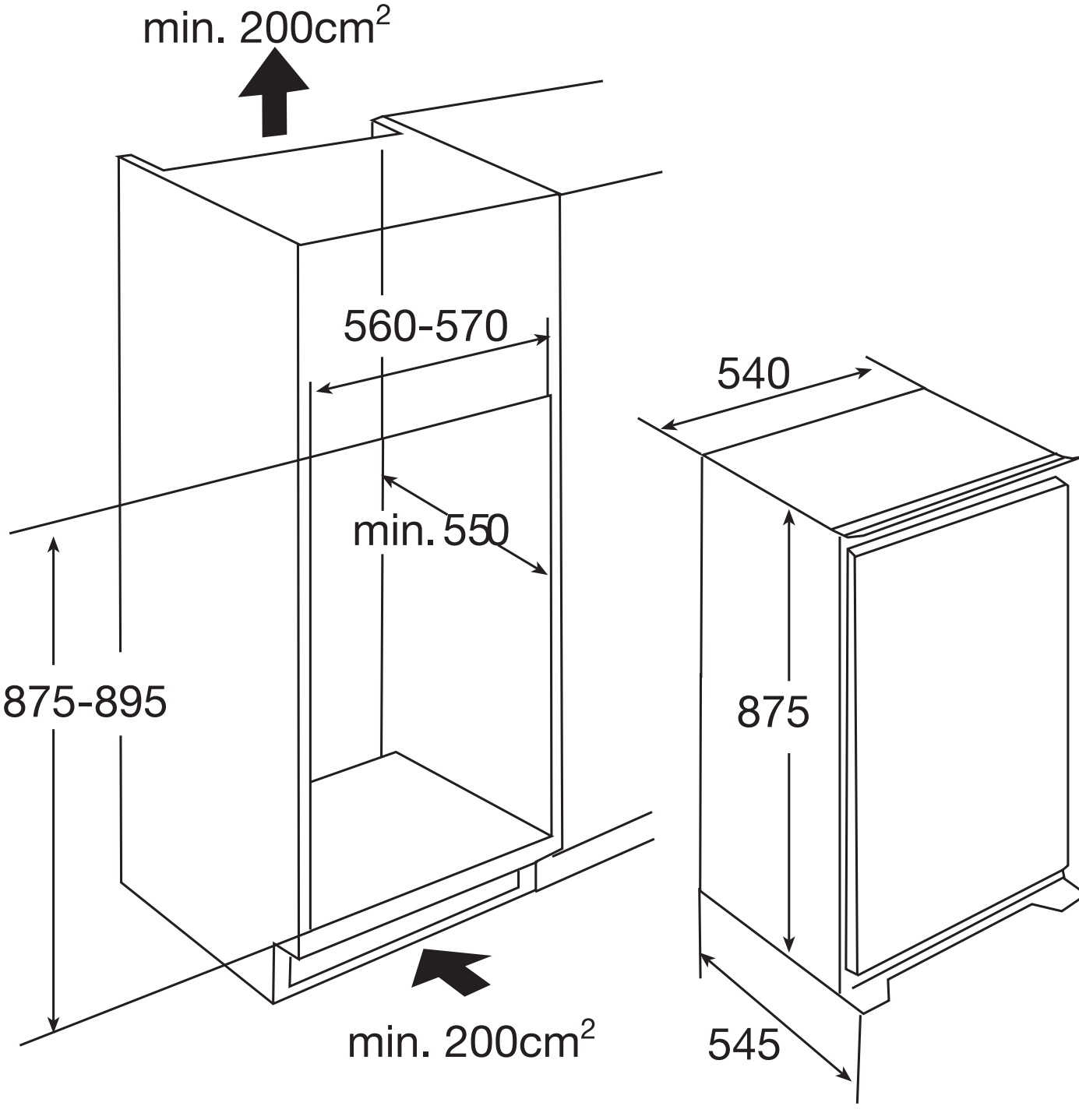
min. 200cm²
560-570
min. 550
875-895
min. 200cm²
540
875
545