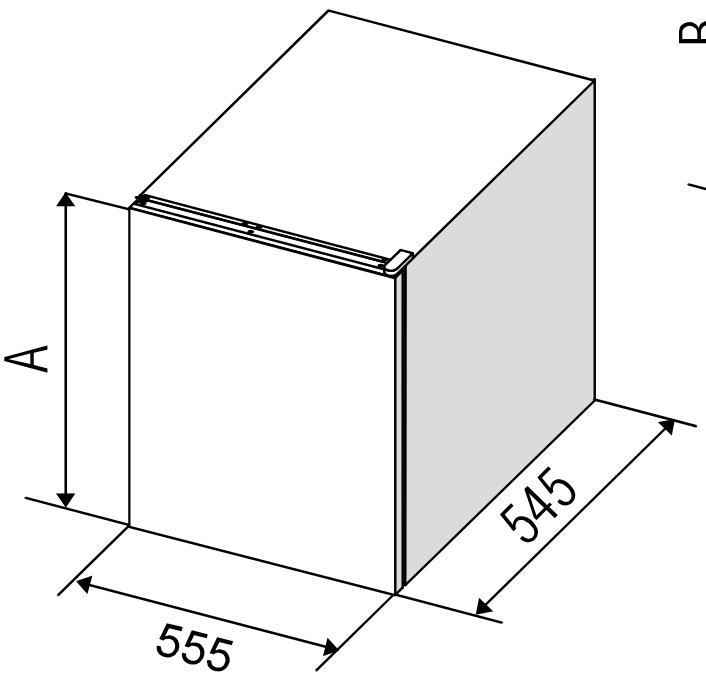
A
555
545

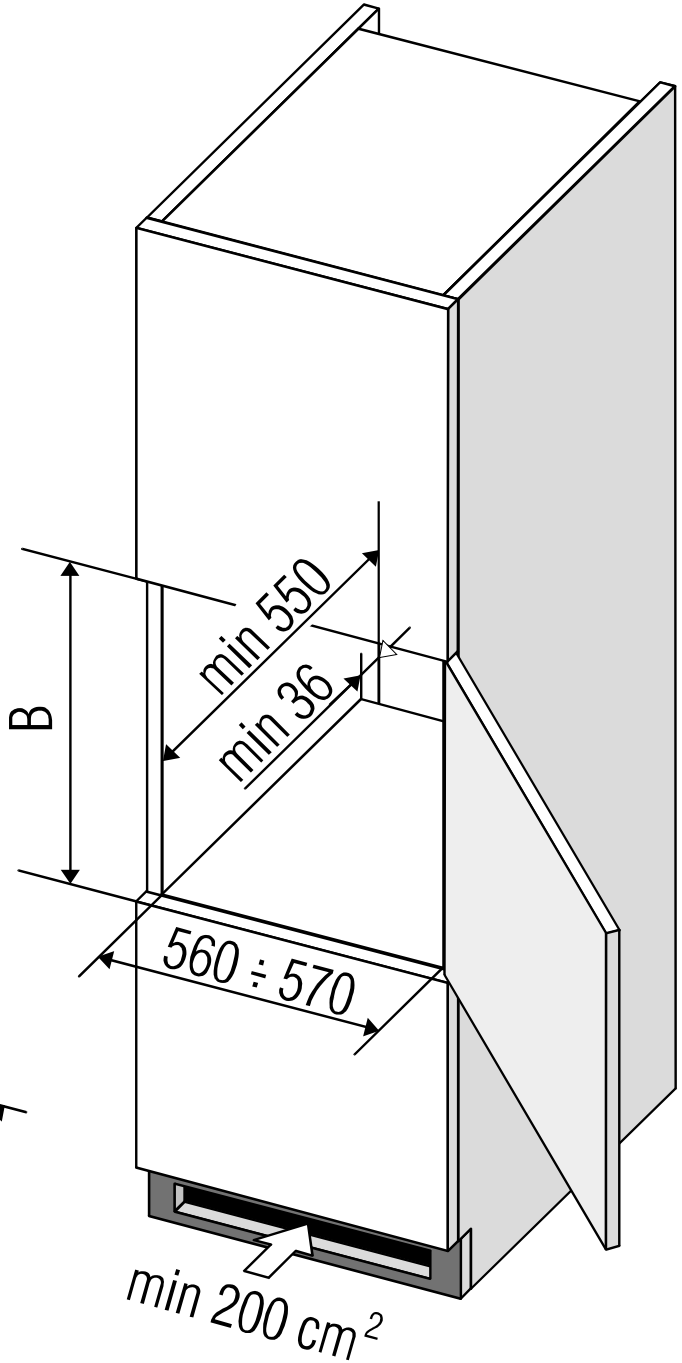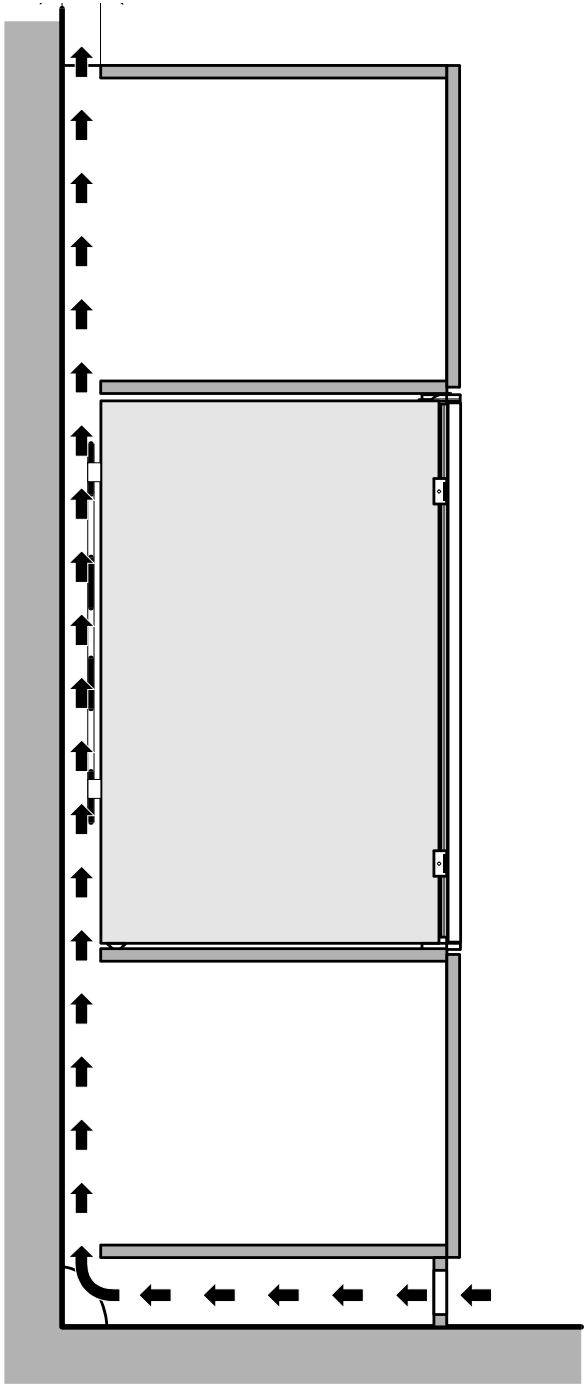
B
min 550
min 36
560 ÷ 570
min 200 cm 2