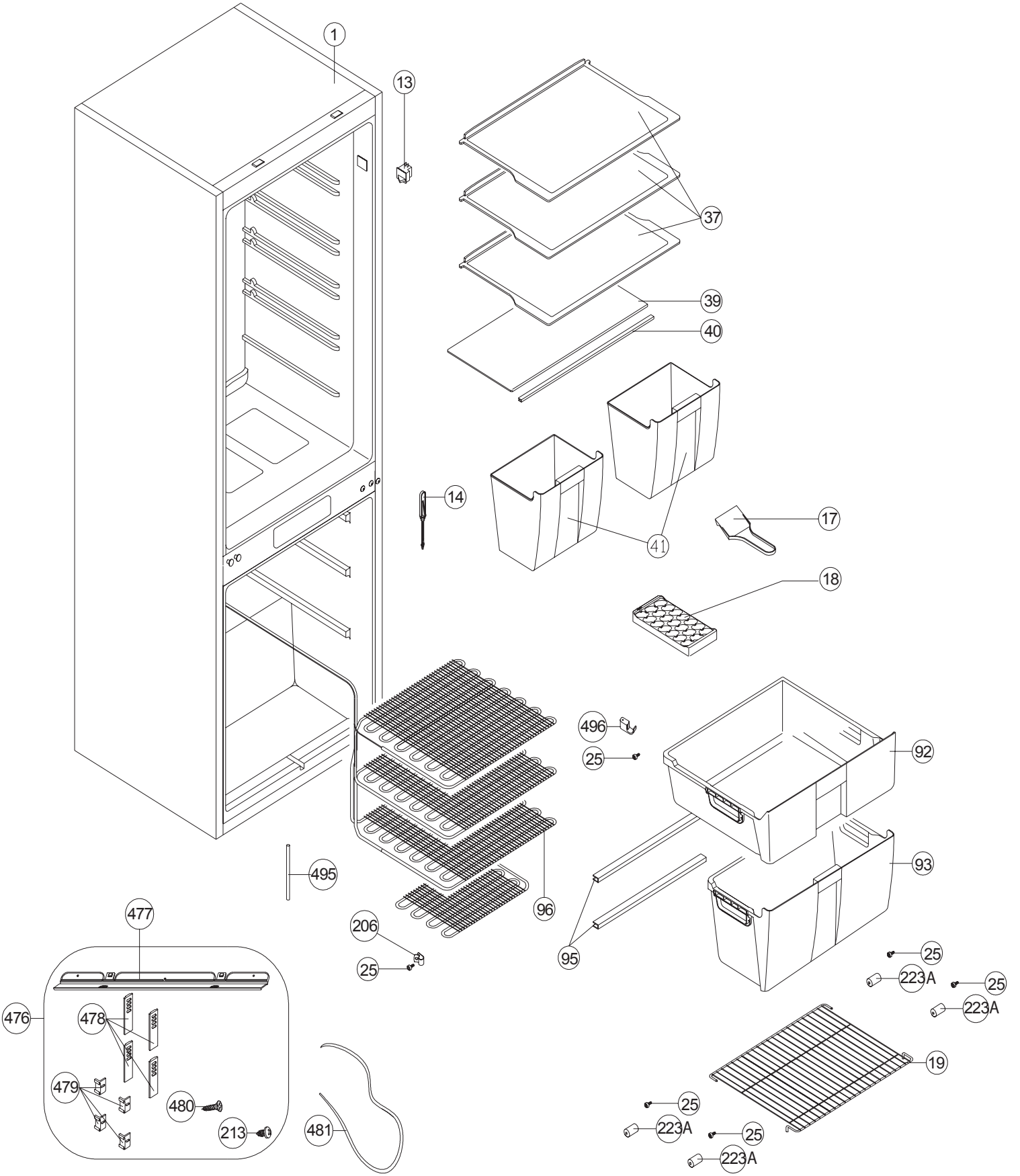
1
13
37
39
40
14
41
17
18
496
25
92
93
495
96
95
477
206
25
476
478
479
480
213
481
25
223A
25
223A
19
25
223A
25
223A

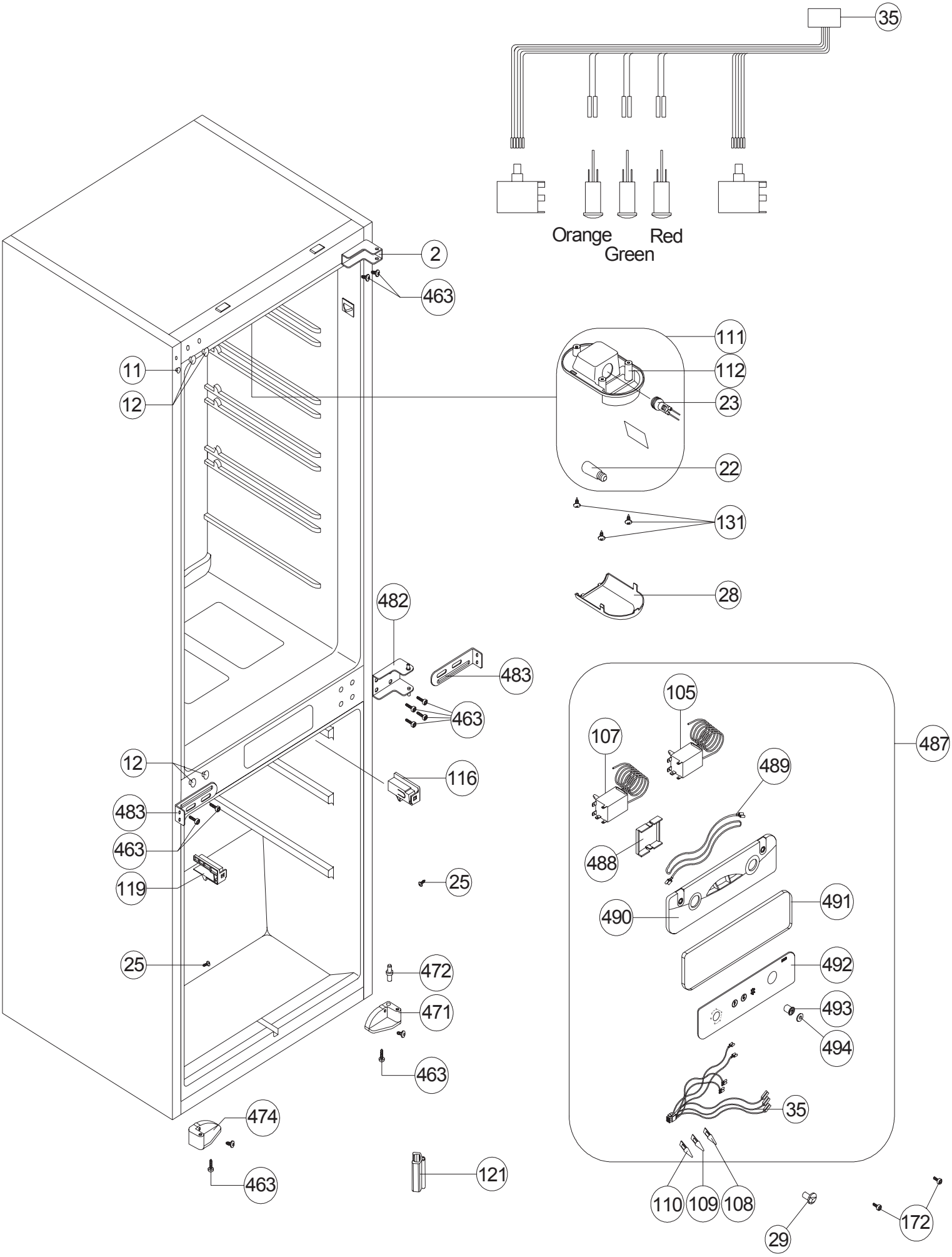
35
Orange
Red
Green
2
463
111
112
23
22
131
28
11
12
482
483
463
12
116
483
463
119
25
25
472
471
463
474
463
121
105
107
489
487
488
490
491
492
493
494
35
110
109
108
29
172

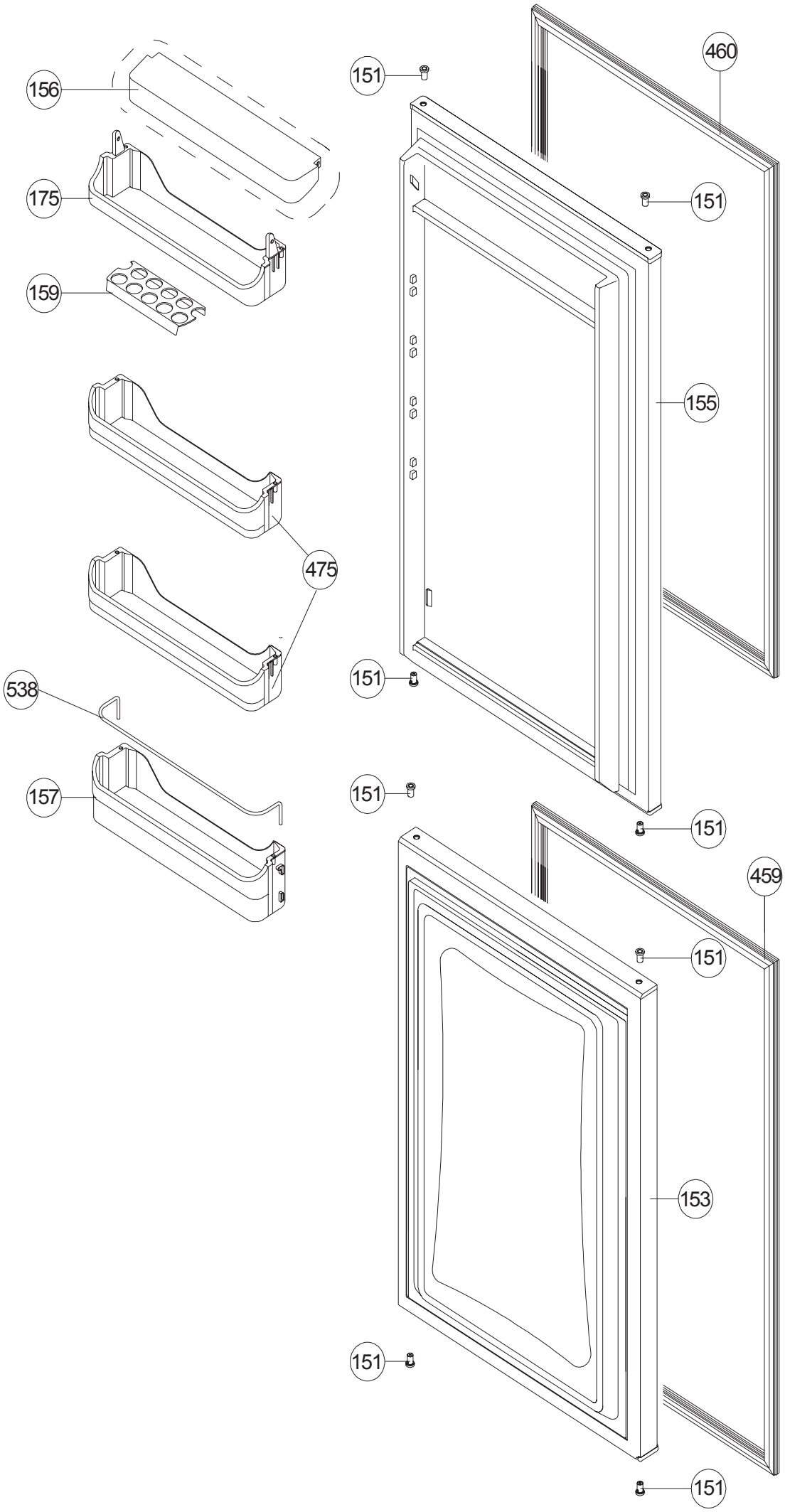
156
175
159
475
538
157
151
460
151
155
151
151
151
459
151
153
151
151

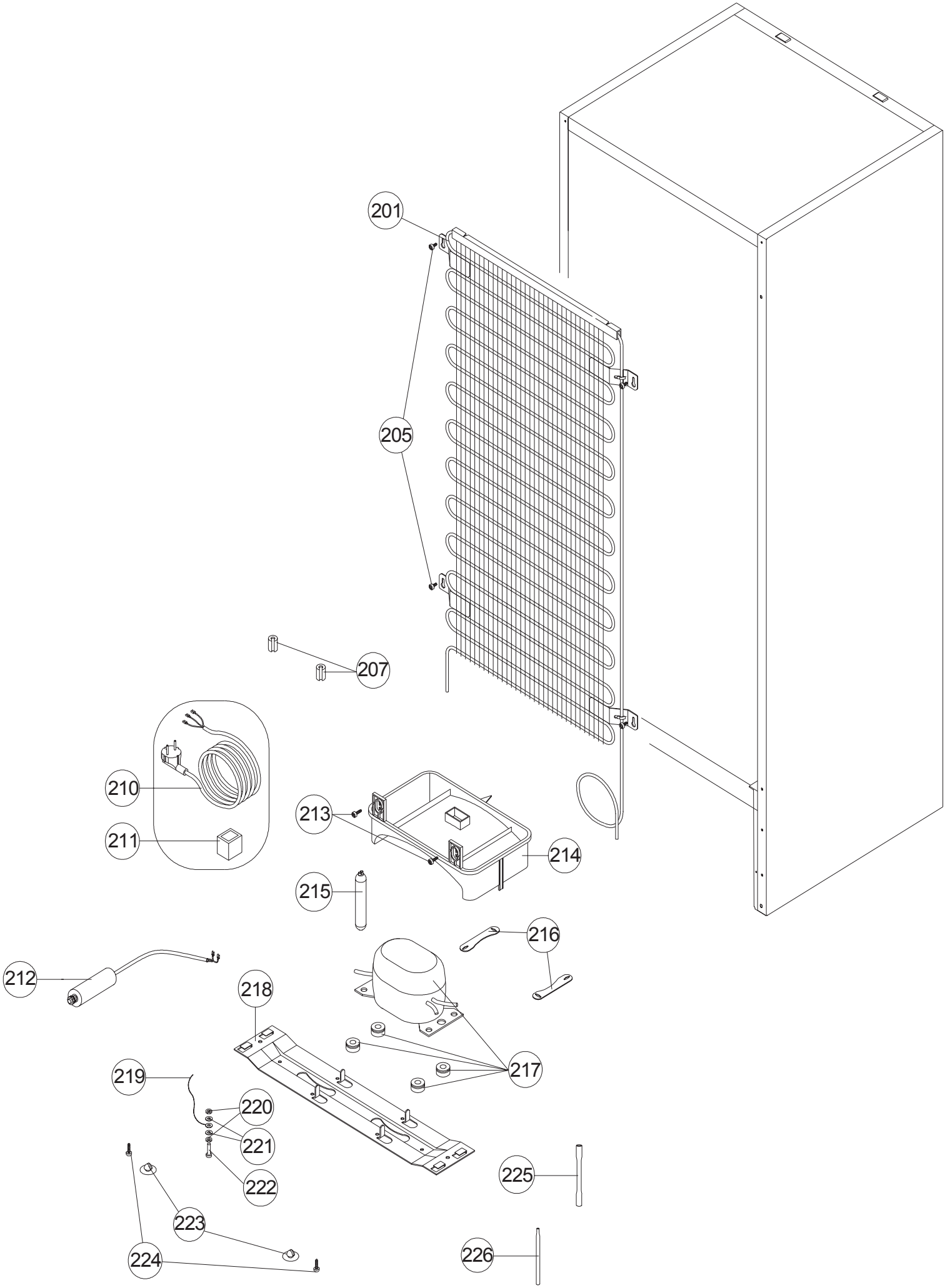
201
205
207
210
211
213
214
215
216
212
218
217
219
220
221
222
225
223
224
226