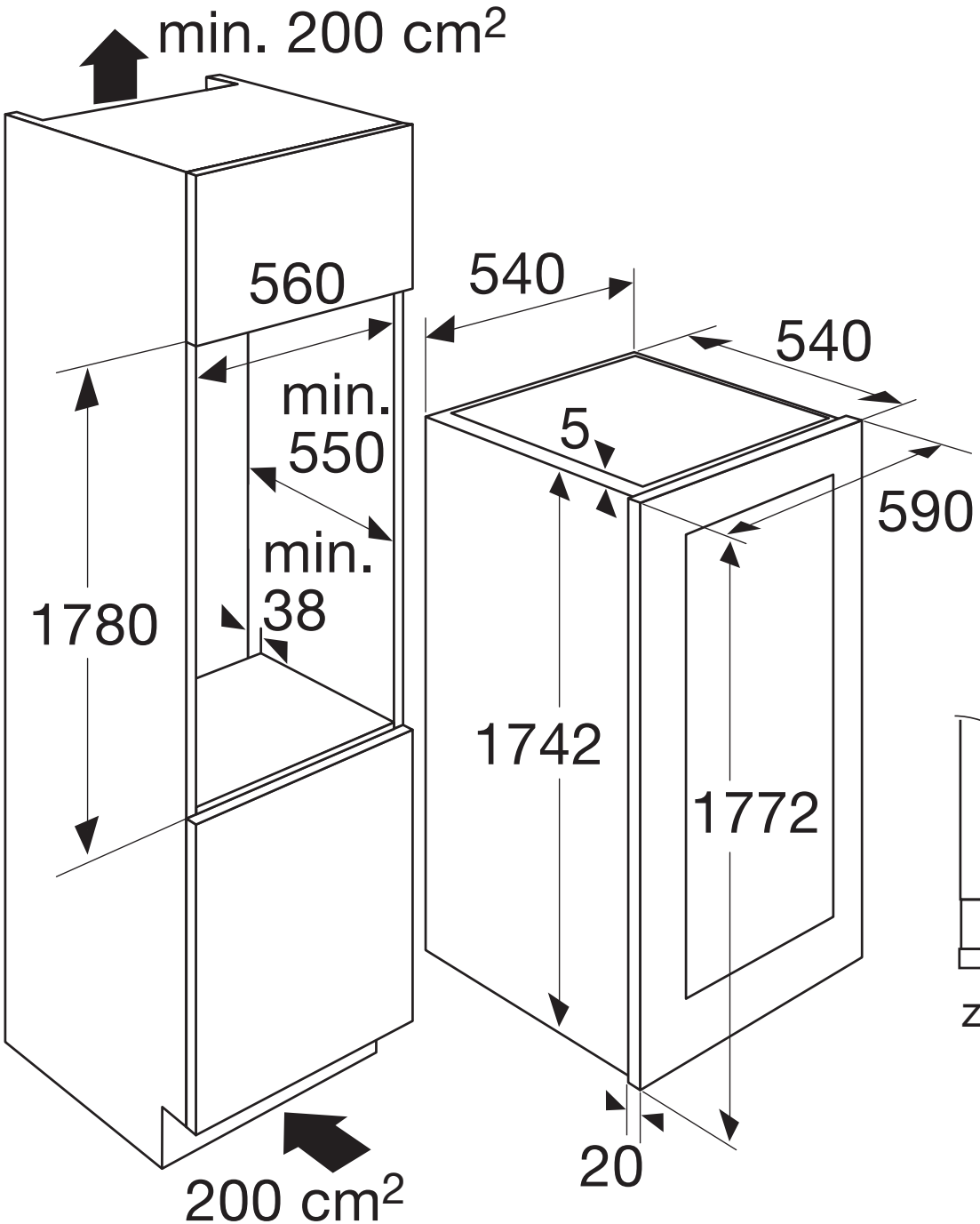
min. 200 cm²
560
540
540
min.
550
5
590
min.
38
1780
1742
1772
20
200 cm²

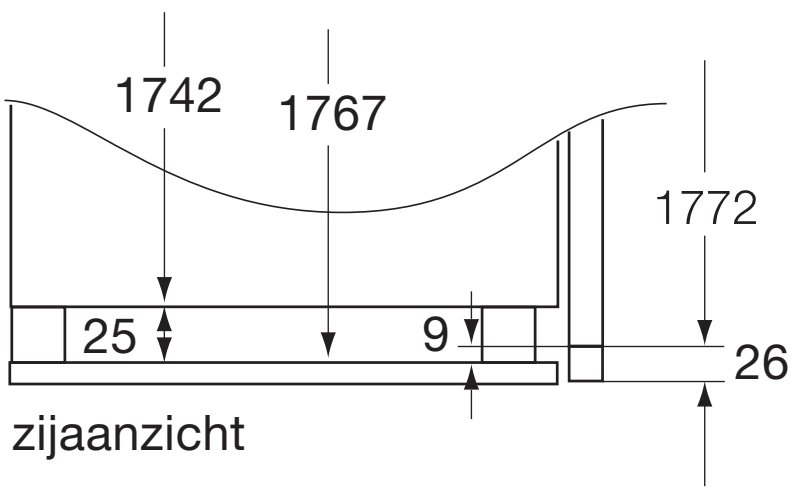
1742
1767
1772
25
9
26
zijaanzicht