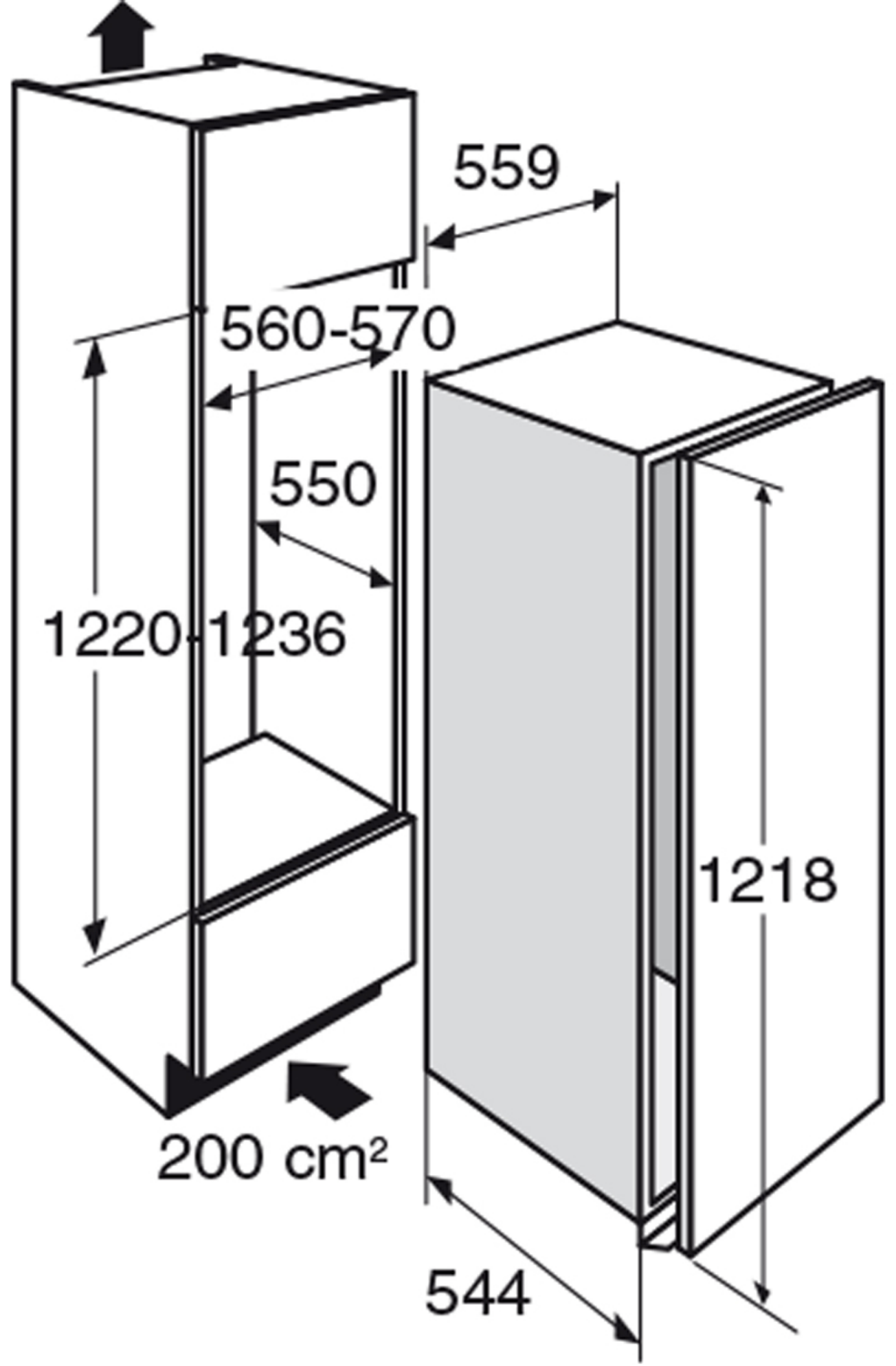
559
560-570
550
1220-1236
1218
200 cm²
544