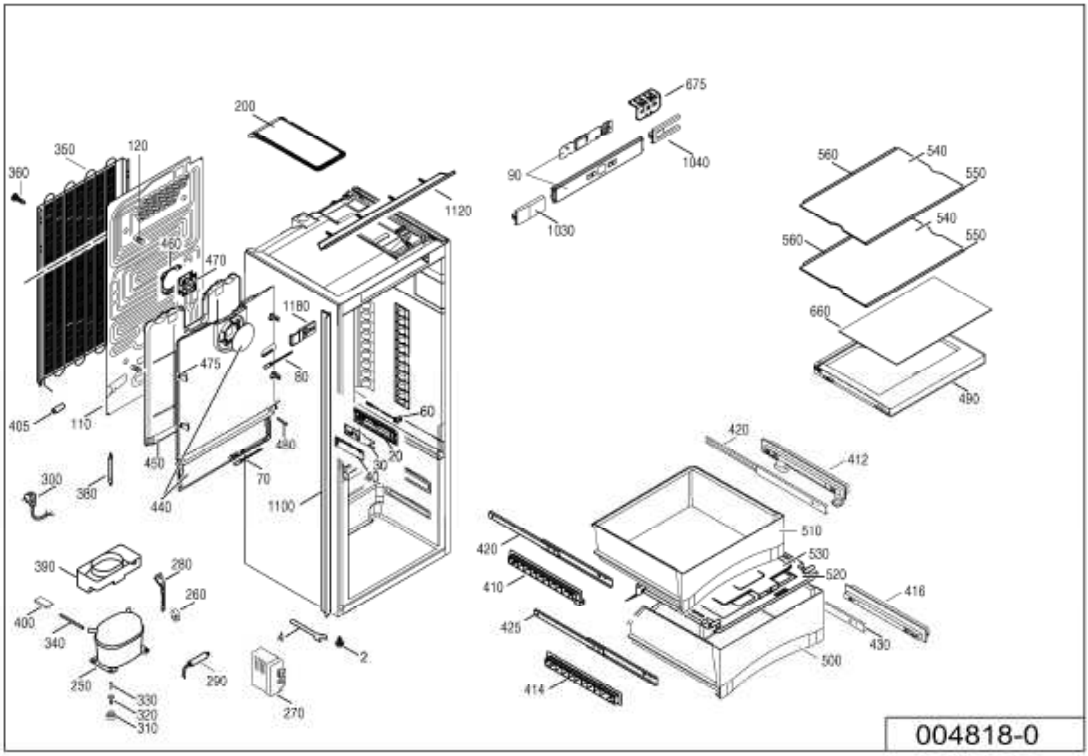

004818-0

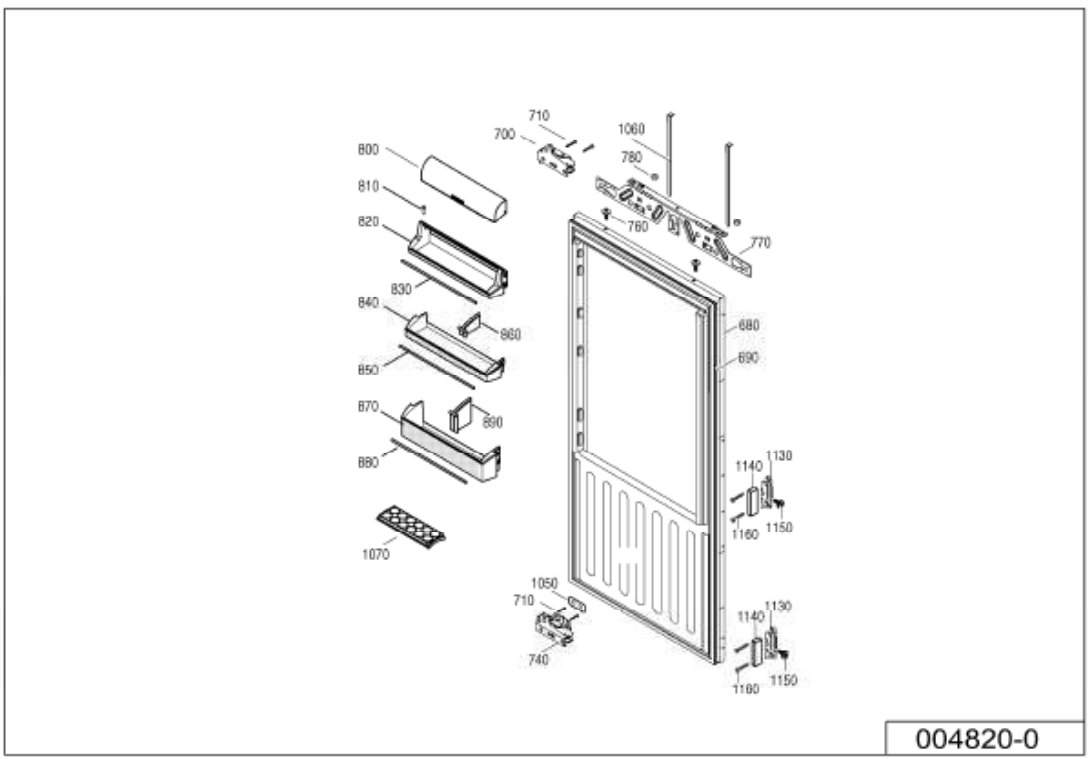

004820-0