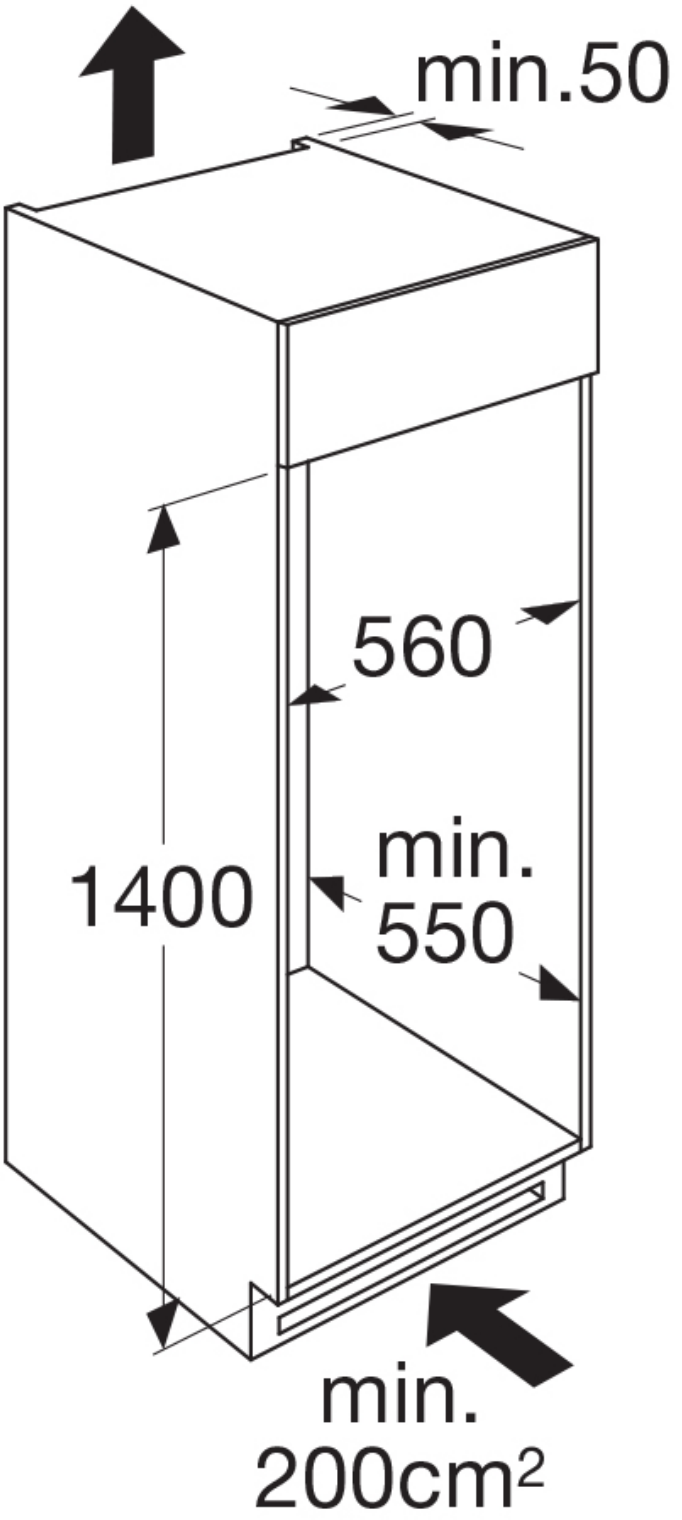
min.50
560
1400
min.
550
min.
200cm²

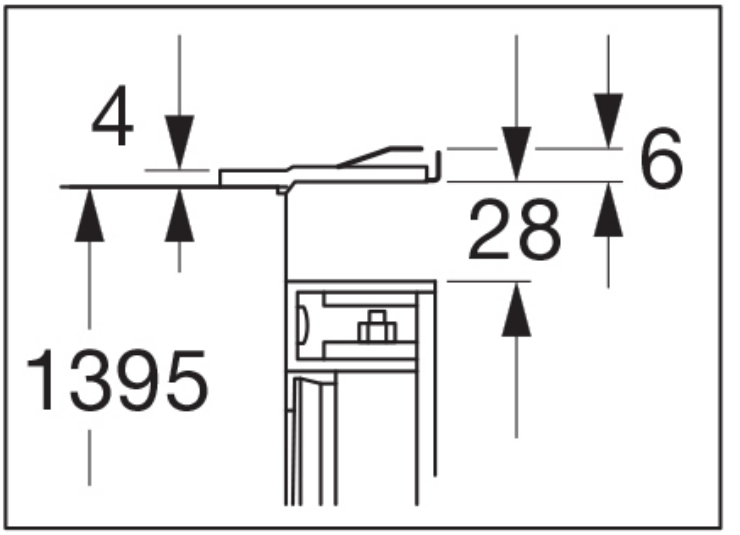
4
6
28
1395

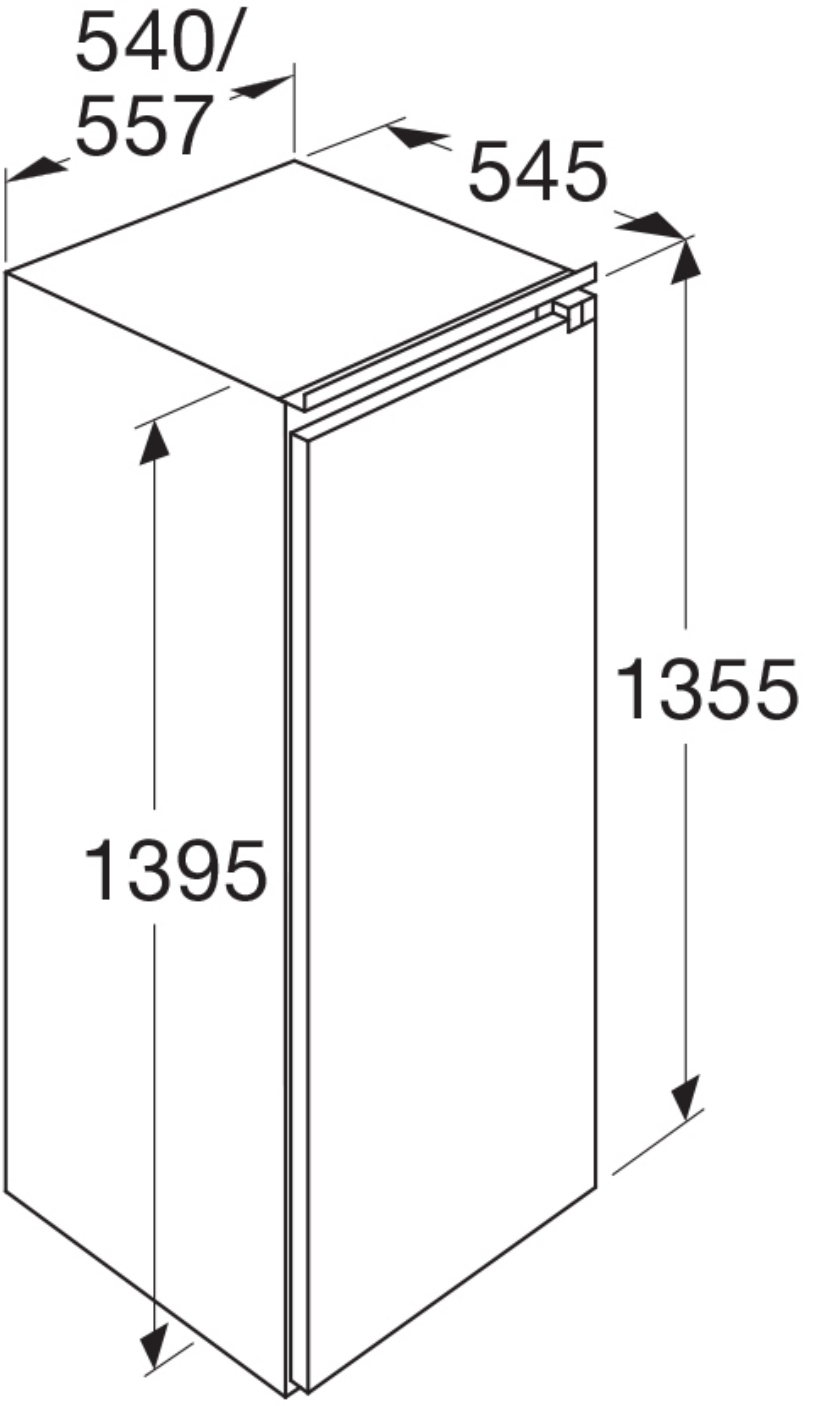
540/
557
545
1355
1395