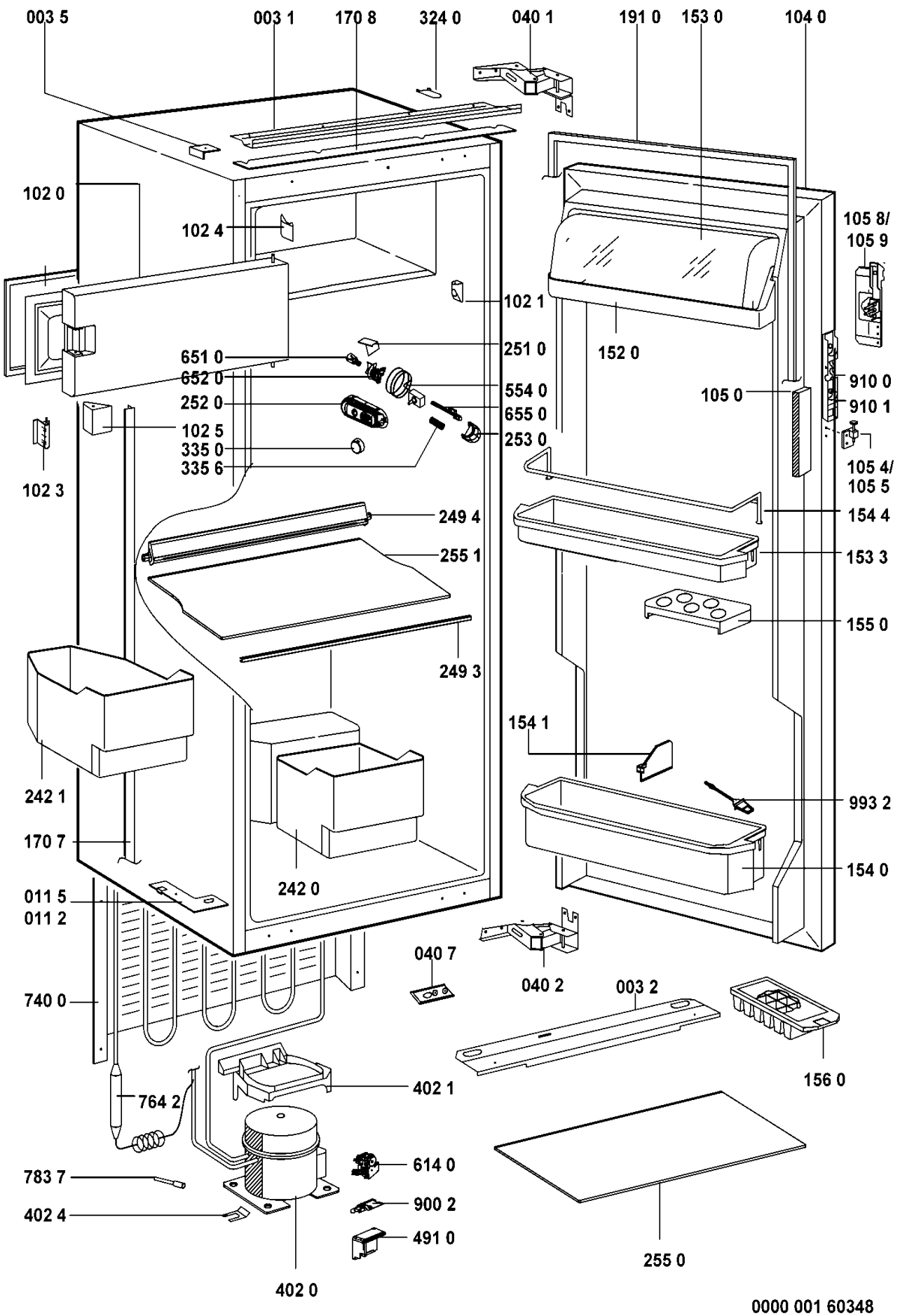
003 5
003 1
170 8
324 0
040 1
191 0
153 0
104 0
102 0
102 4
105 8/
105 9
102 1
251 0
152 0
651 0
652 0
554 0
910 0
105 0
910 1
252 0
655 0
102 5
253 0
335 0
335 6
105 4/
105 5
102 3
249 4
154 4
255 1
153 3
155 0
249 3
154 1
242 1
993 2
170 7
154 0
242 0
011 5
011 2
040 7
040 2
740 0
003 2
156 0
402 1
764 2
614 0
783 7
900 2
402 4
491 0
255 0
402 0
0000 001 60348