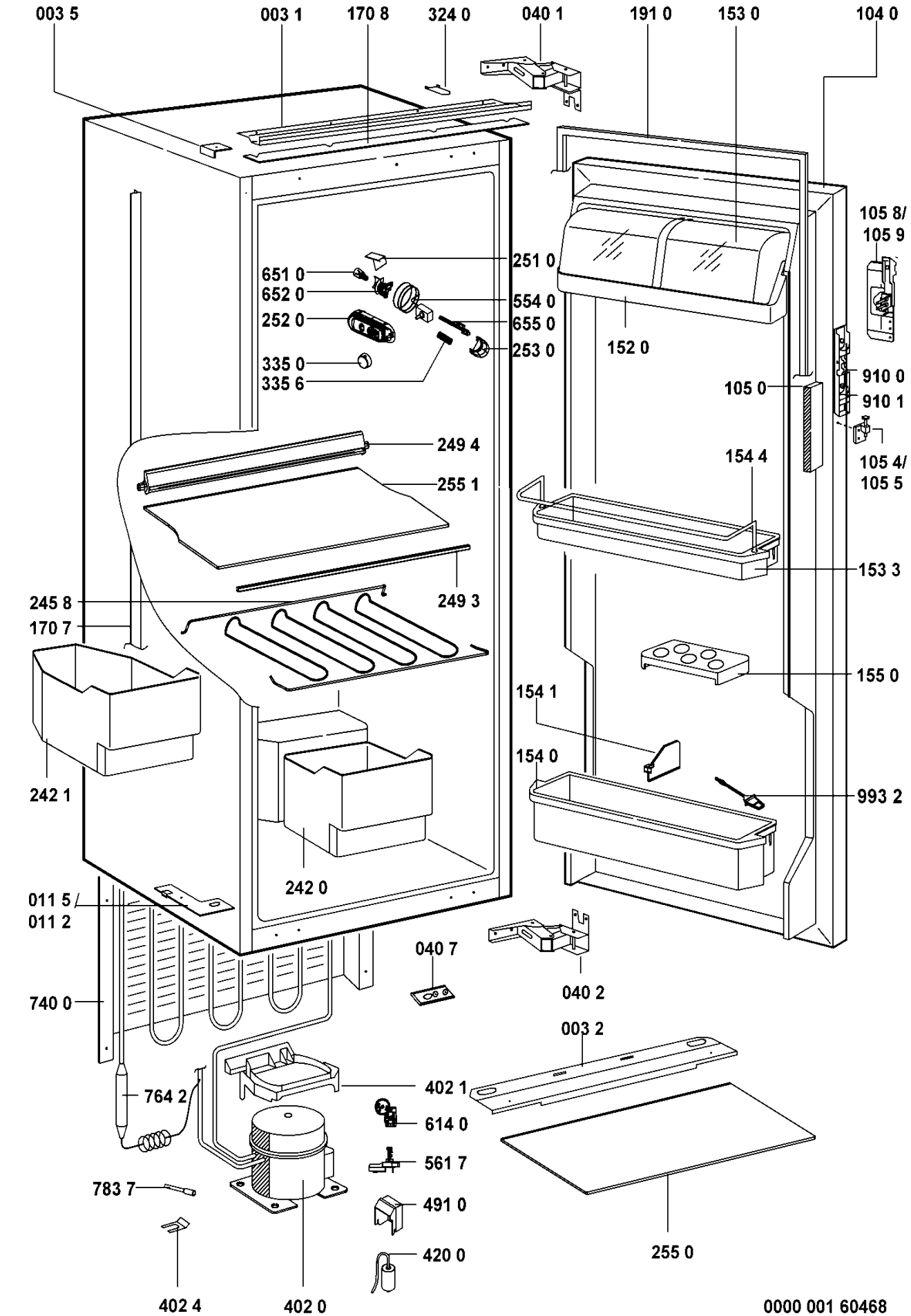
003 5
003 1
170 8
324 0
040 1
191 0
153 0
104 0
105 8/
105 9
251 0
651 0
652 0
554 0
252 0
655 0
253 0
152 0
335 0
335 6
910 0
105 0
910 1
249 4
105 4/
105 5
154 4
255 1
153 3
245 8
249 3
170 7
155 0
154 1
154 0
242 1
993 2
242 0
011 5/
011 2
040 7
040 2
740 0
003 2
402 1
764 2
614 0
561 7
783 7
491 0
420 0
255 0
402 4
402 0
0000 001 60468