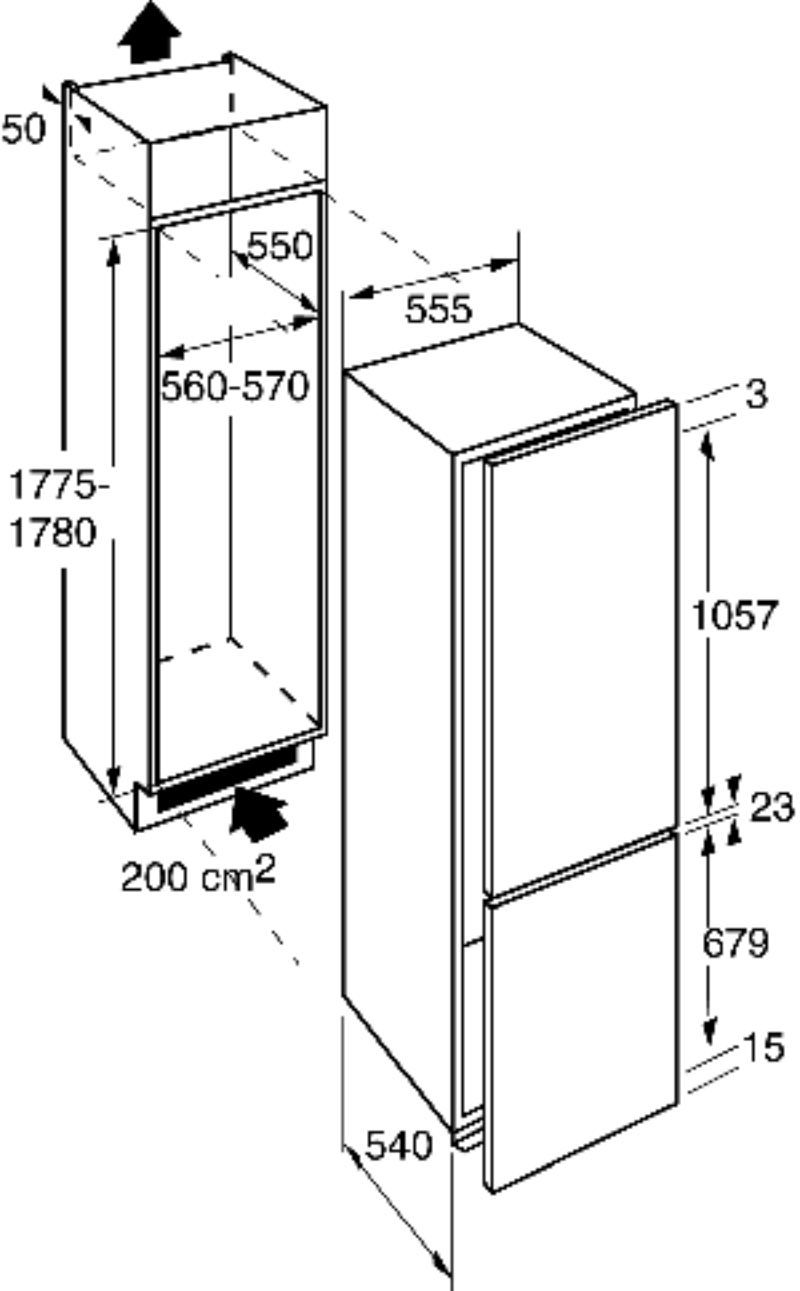
50
550
555
560-570
3
1775-
1780
1057
23
200 cm2
679
15
540