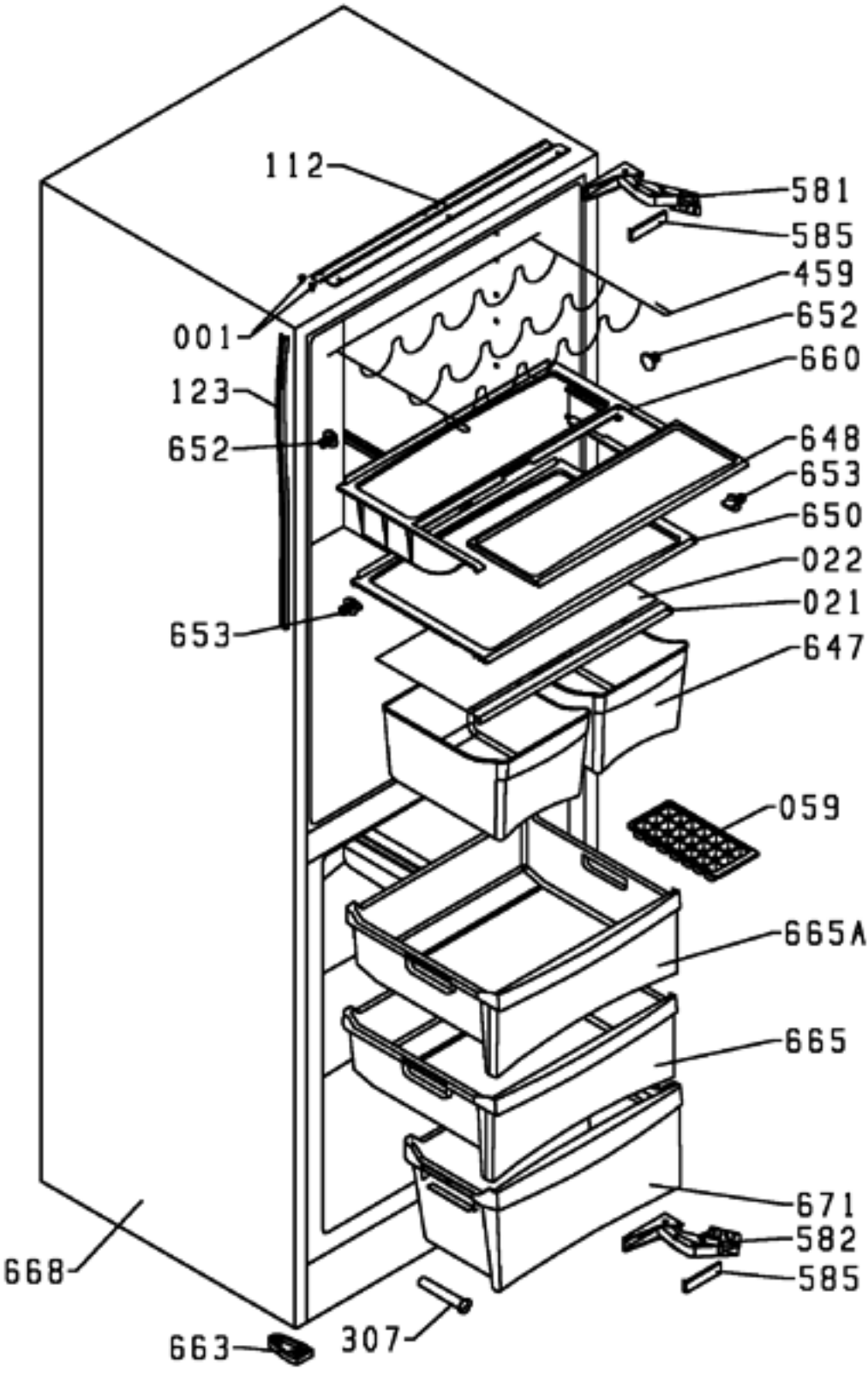
112
581
585
459
652
660
001
123
652
648
653
650
022
021
653
647
059
665A
665
671
582
585
668
663
307

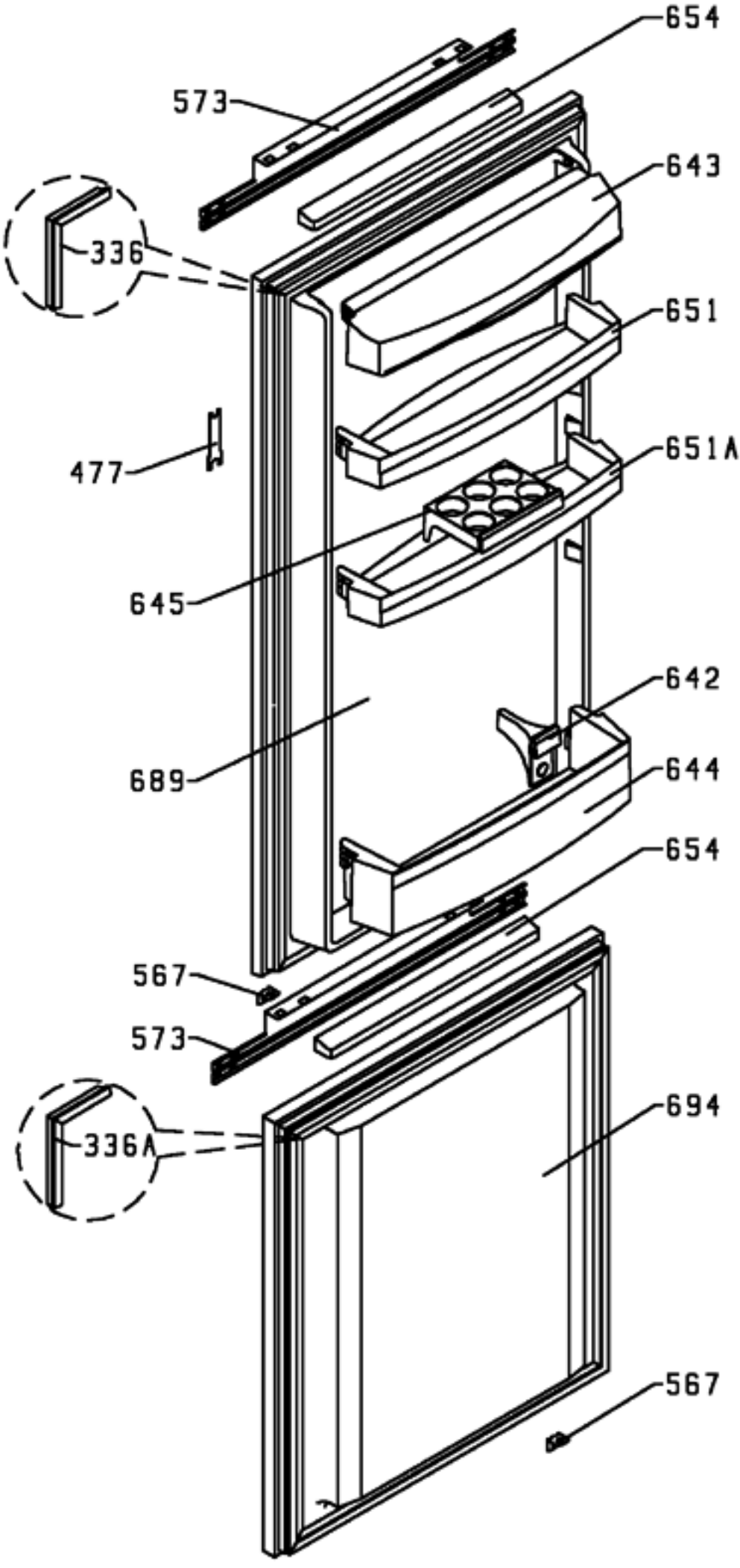
654
573
643
336
651
477
651A
645
642
689
644
654
567
573
694
336A
567

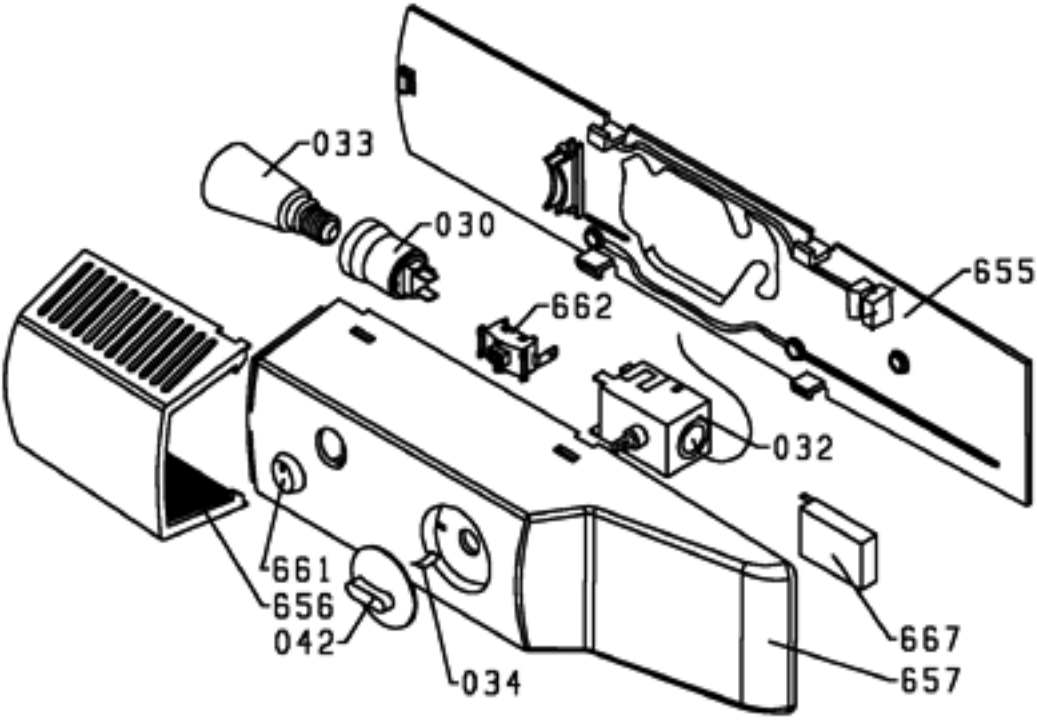
033
030
662
655
032
661
656
042
034
667
657

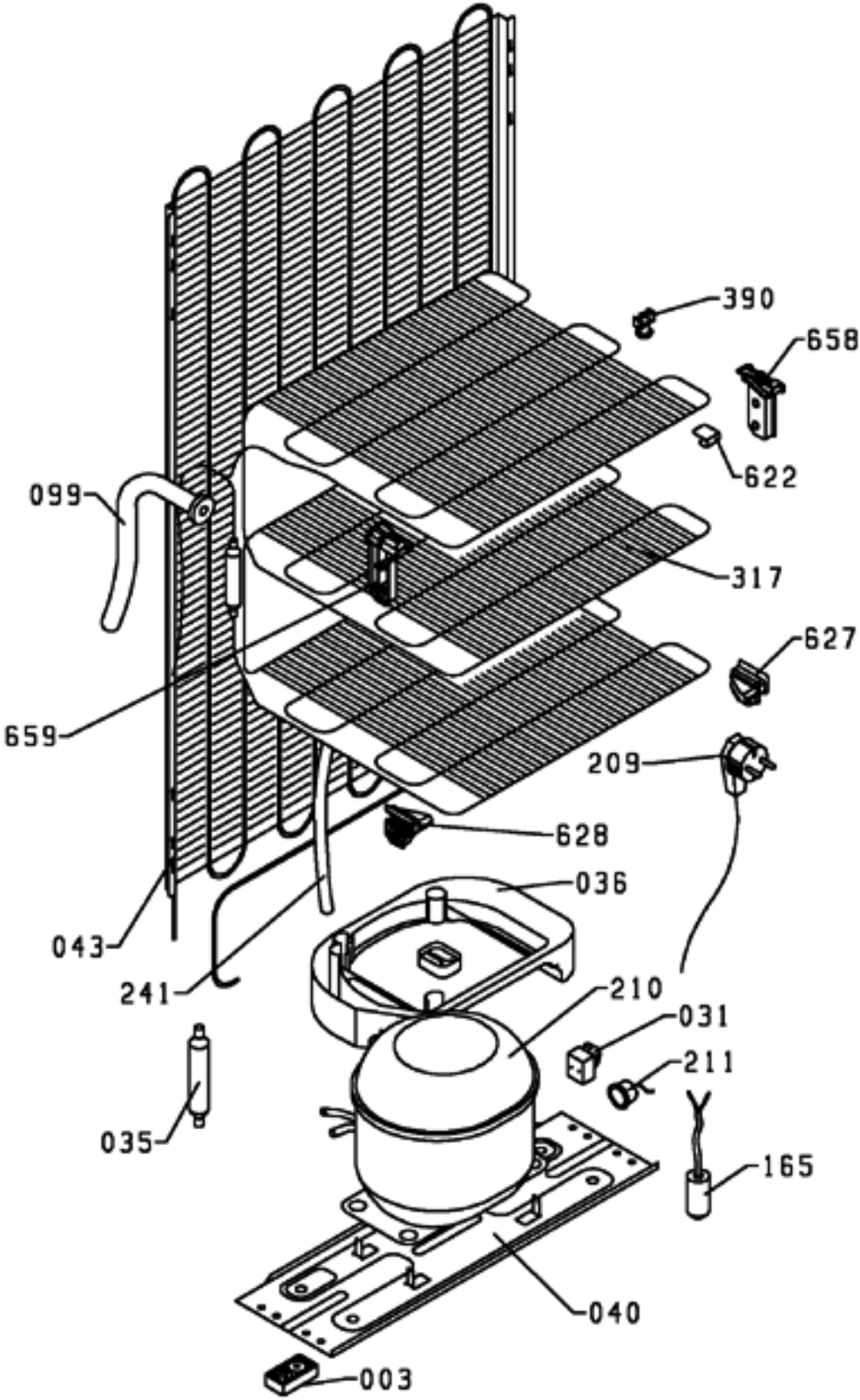
390
658
622
099
317
627
659
209
628
036
043
241
210
031
211
035
165
040
003