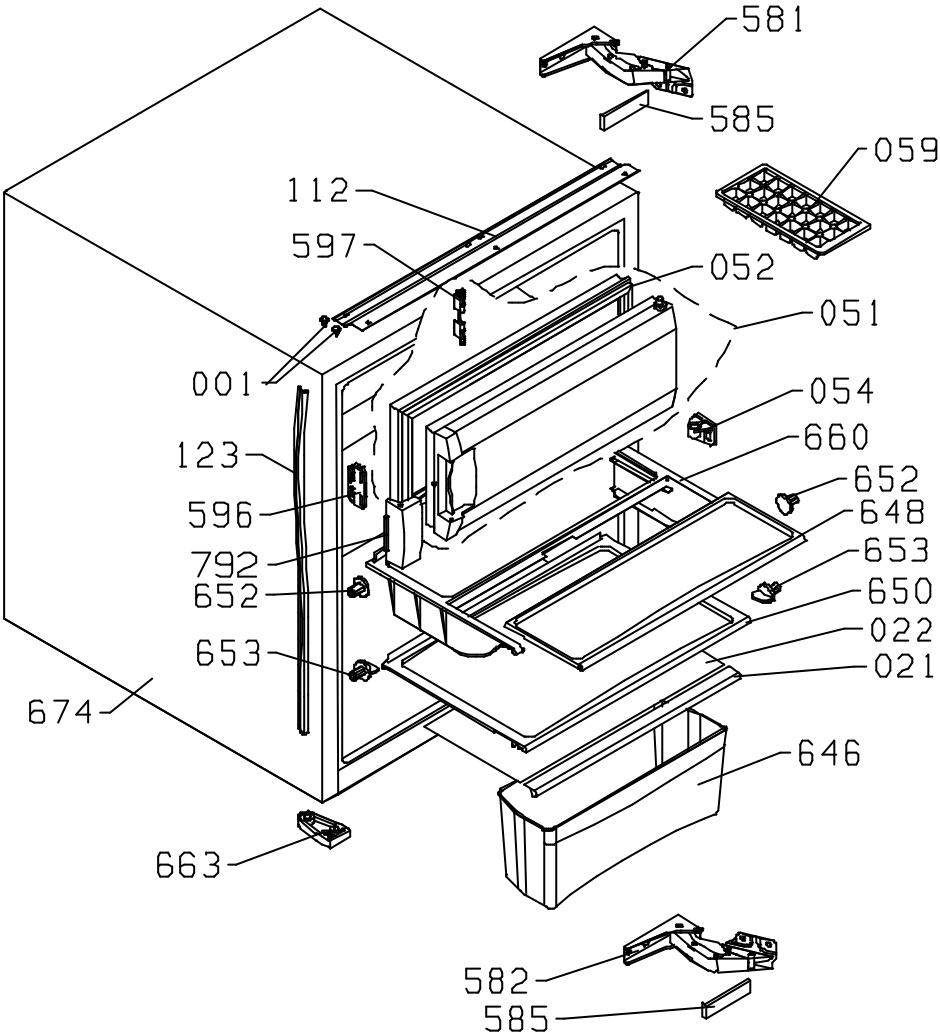
581
585
059
112
597
052
051
001
054
660
123
652
596
648
792
653
652
650
022
653
021
674
646
663
582
585

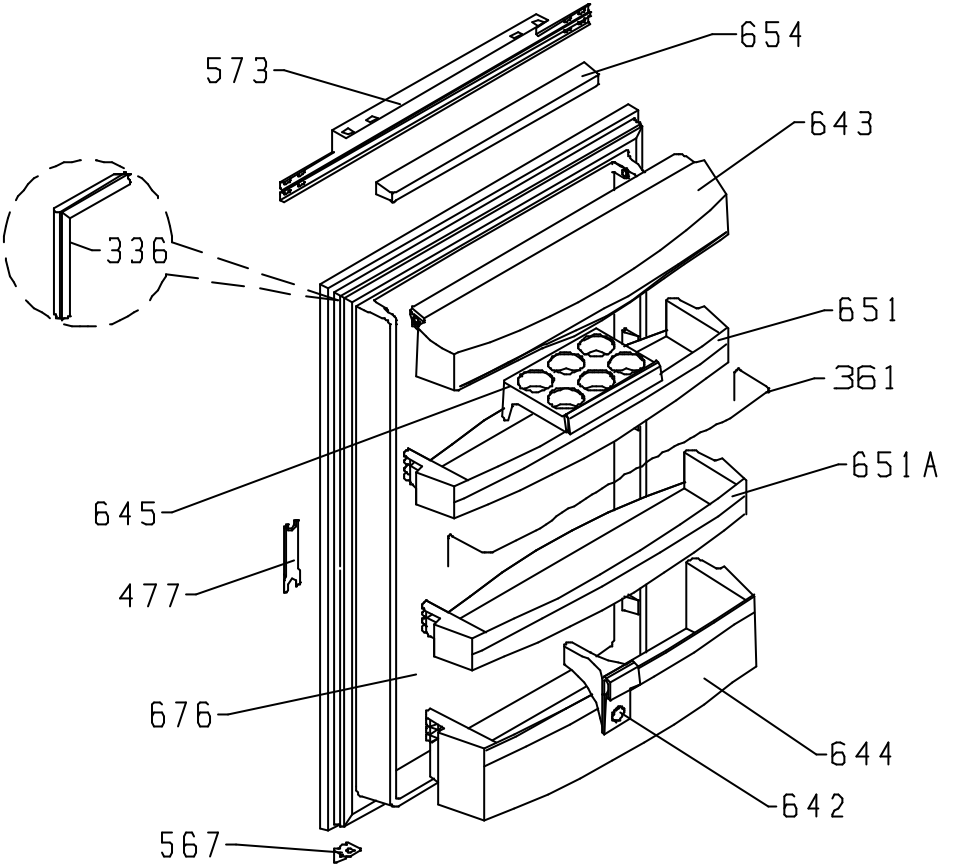
654
573
643
336
651
361
651A
645
477
676
644
642
567

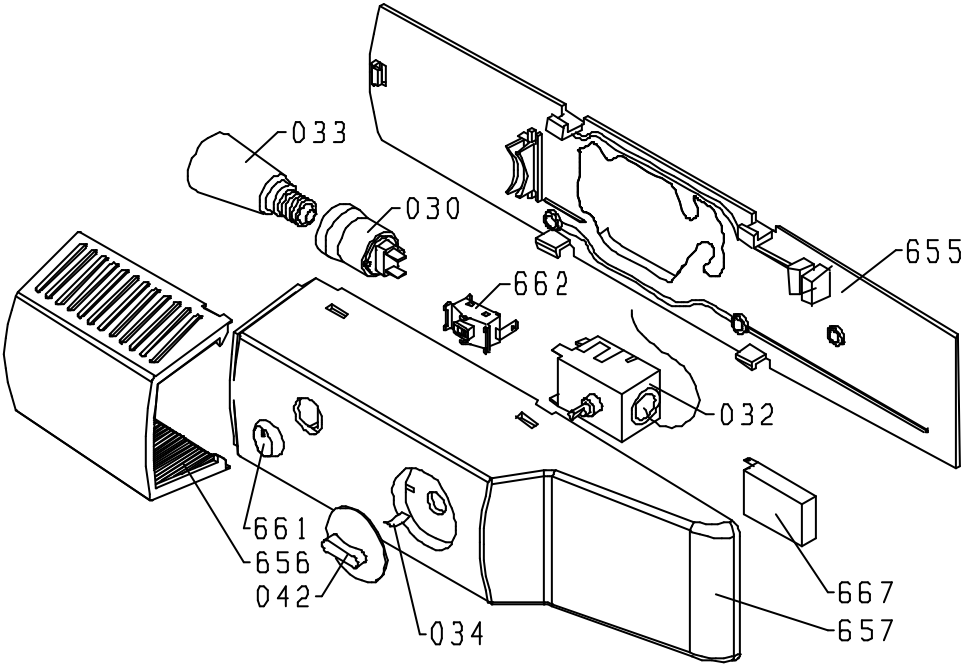
033
030
655
662
032
661
656
042
034
667
657

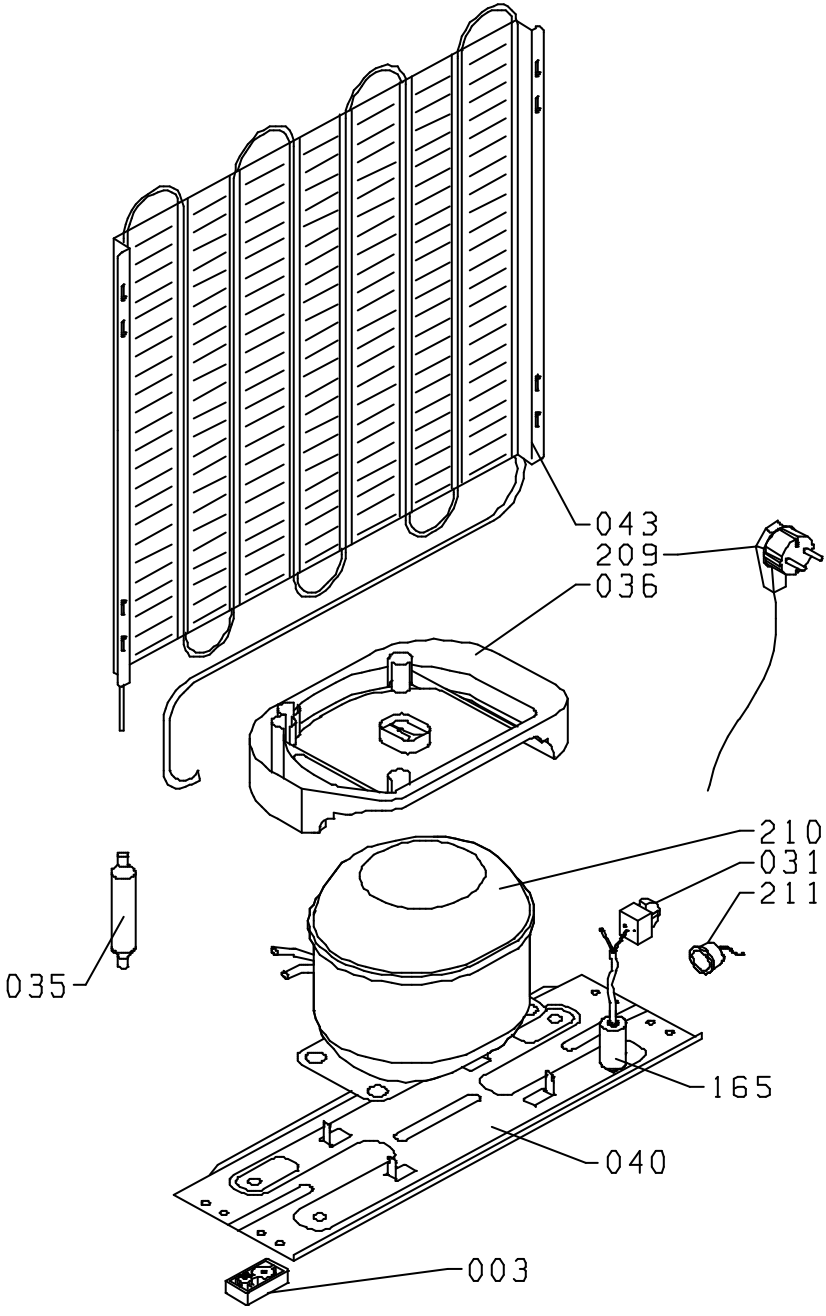
043
209
036
210
031
211
035
165
040
003