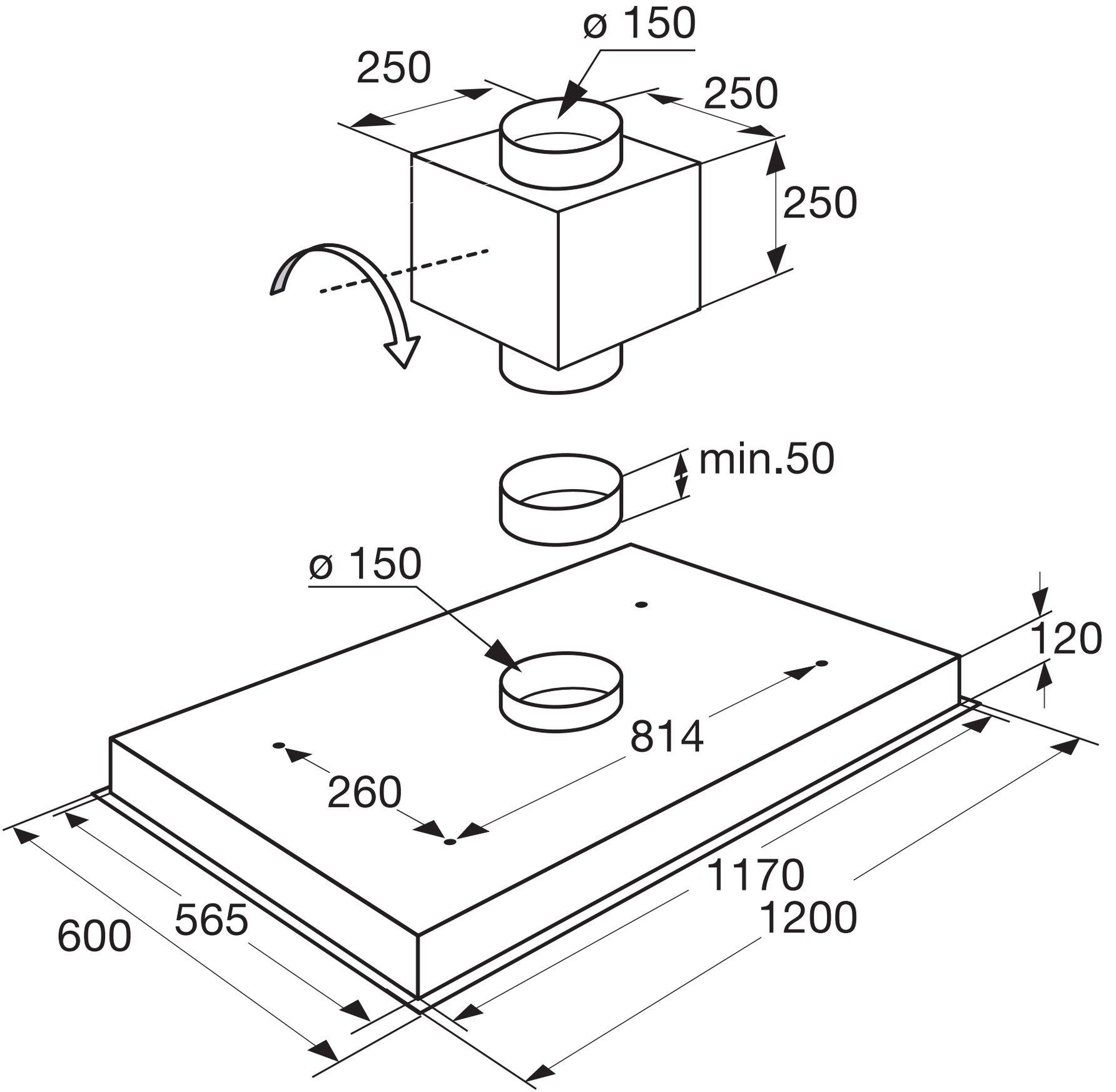
ø 150
250
250
250
min.50
ø 150
120
814
260
1170
1200
600
565