Vue latérale
plan de travail 600 mm

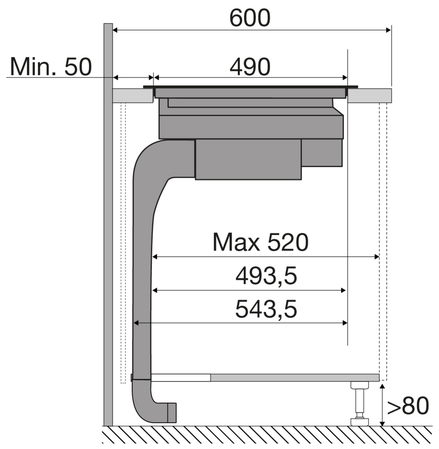

Vue latérale
plan de travail abaissé

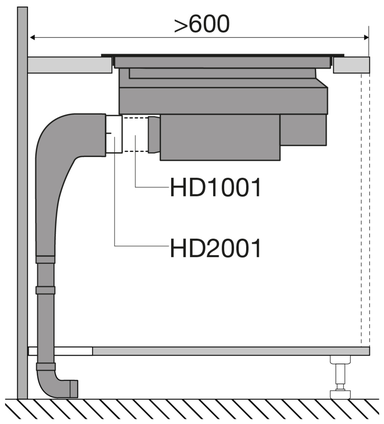

Vue latérale
pour le calcul du tiroir

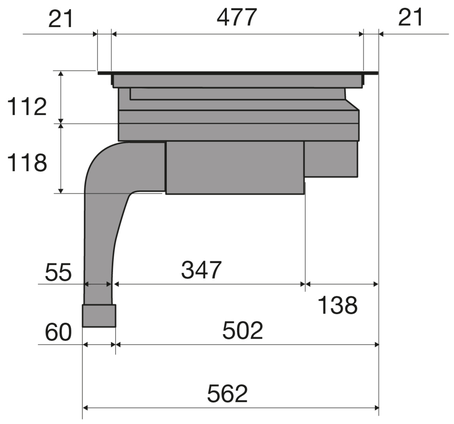

Vue de face

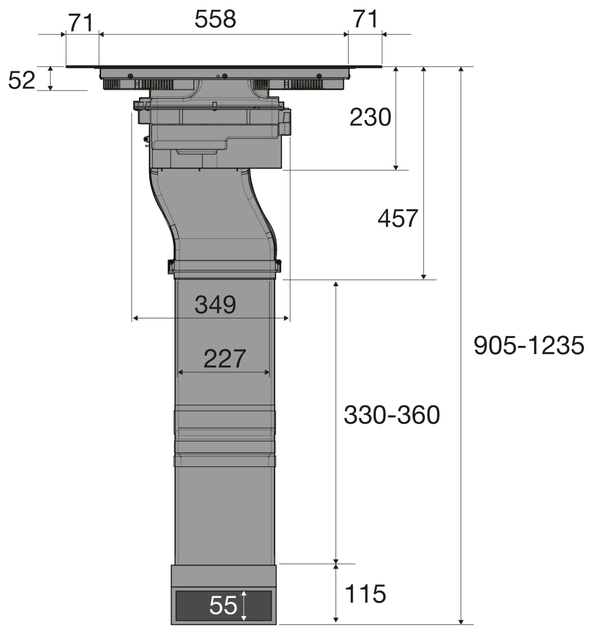

Vue supérieure

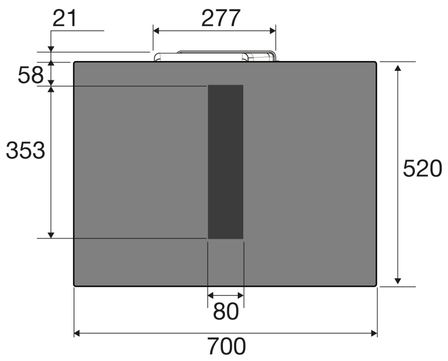

Vue globale

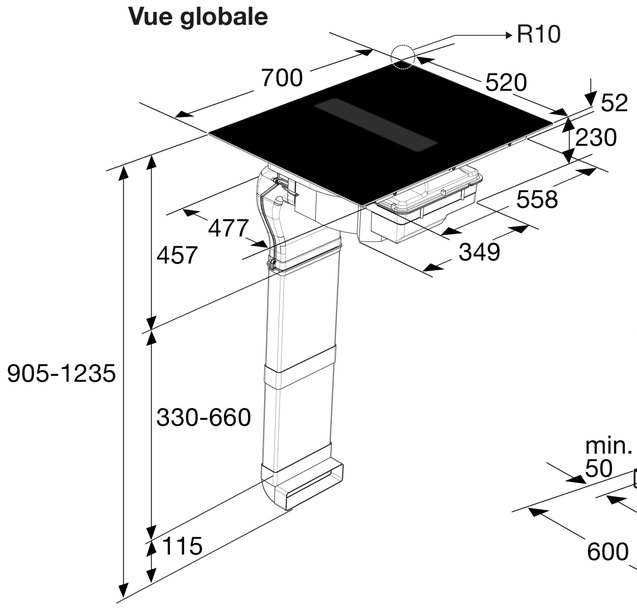

Installation posée

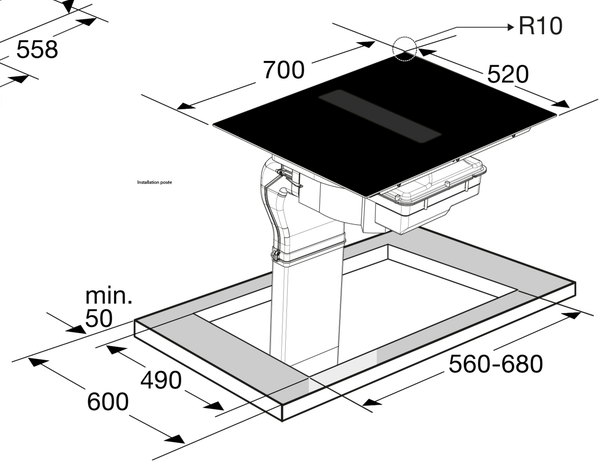

Encastrement plat

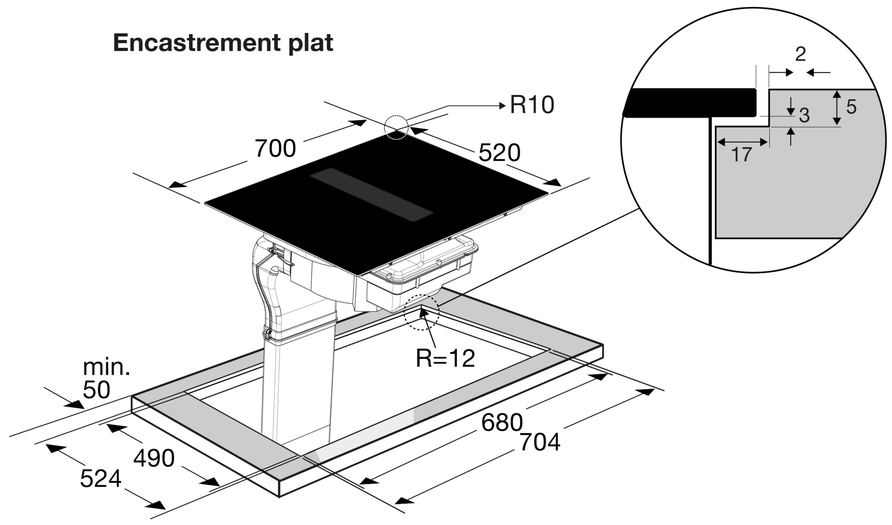

Vue latérale avec filtre
PlasmaMade et adaptateur

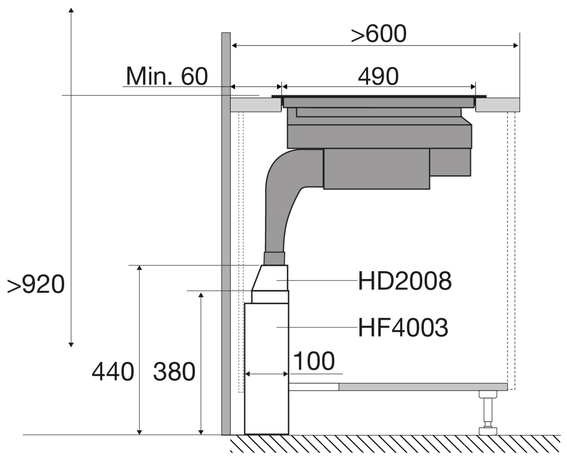

Vue latérale avec filtre
PlasmaMade horizontal
et adaptateur

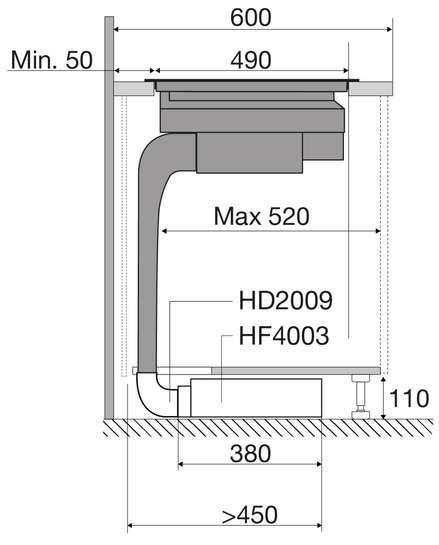

Filtre Plasmamade

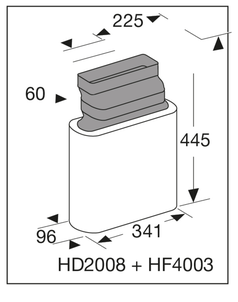

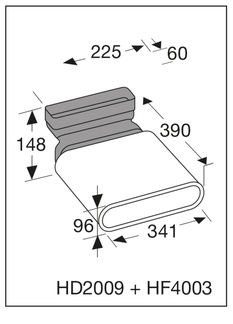

Vue latérale
plan de travail 600 mm

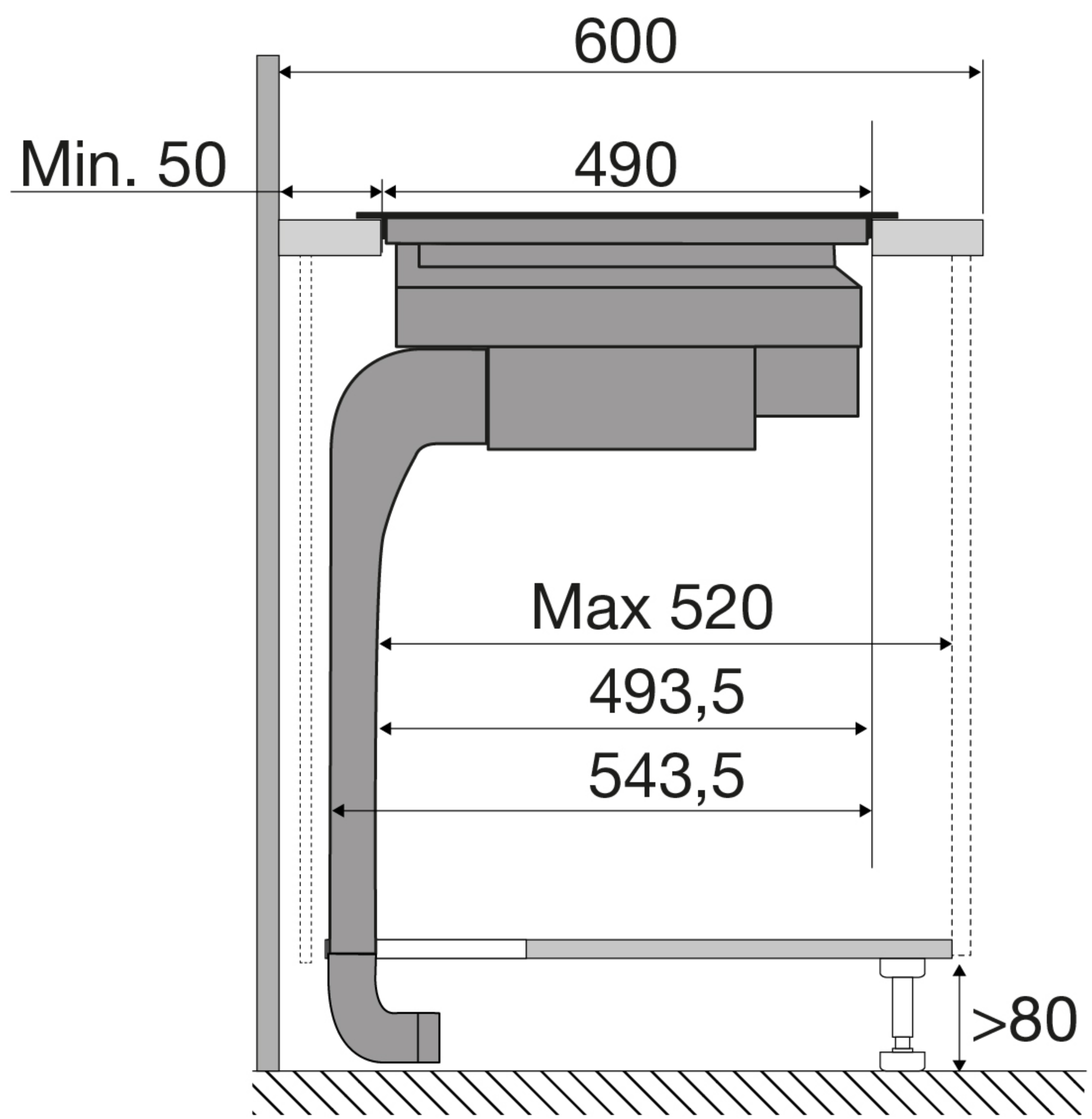

Vue latérale
plan de travail abaissé

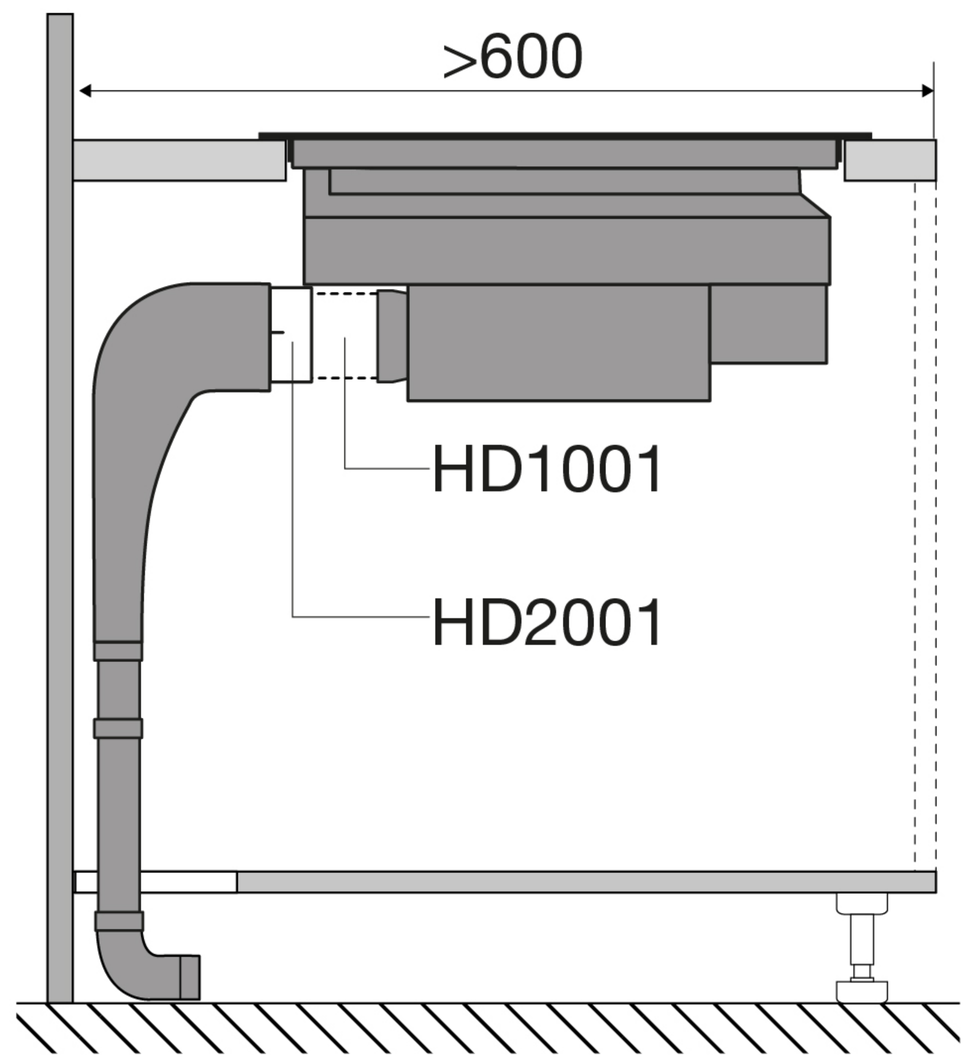

Vue latérale
pour le calcul du tiroir

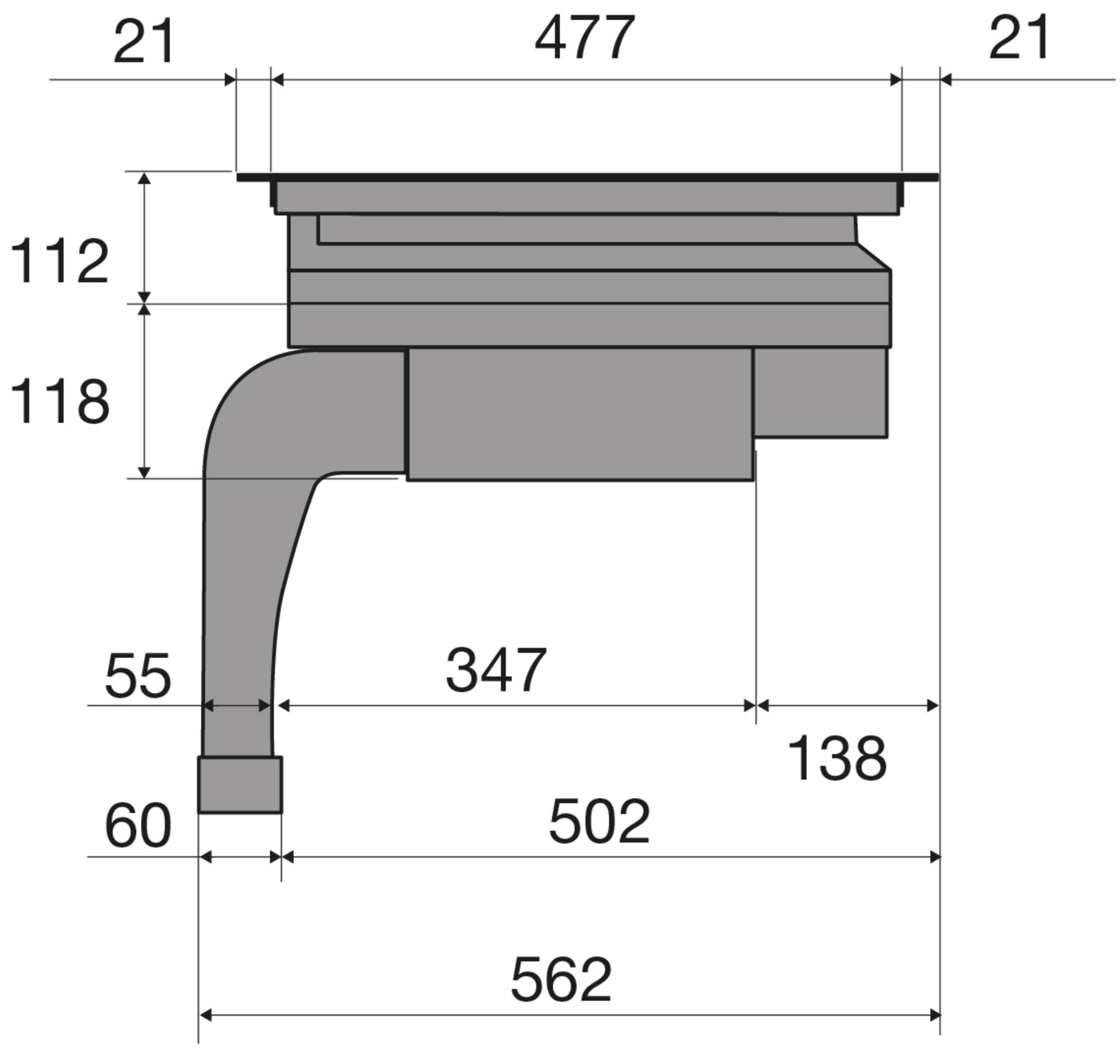

Vue de face

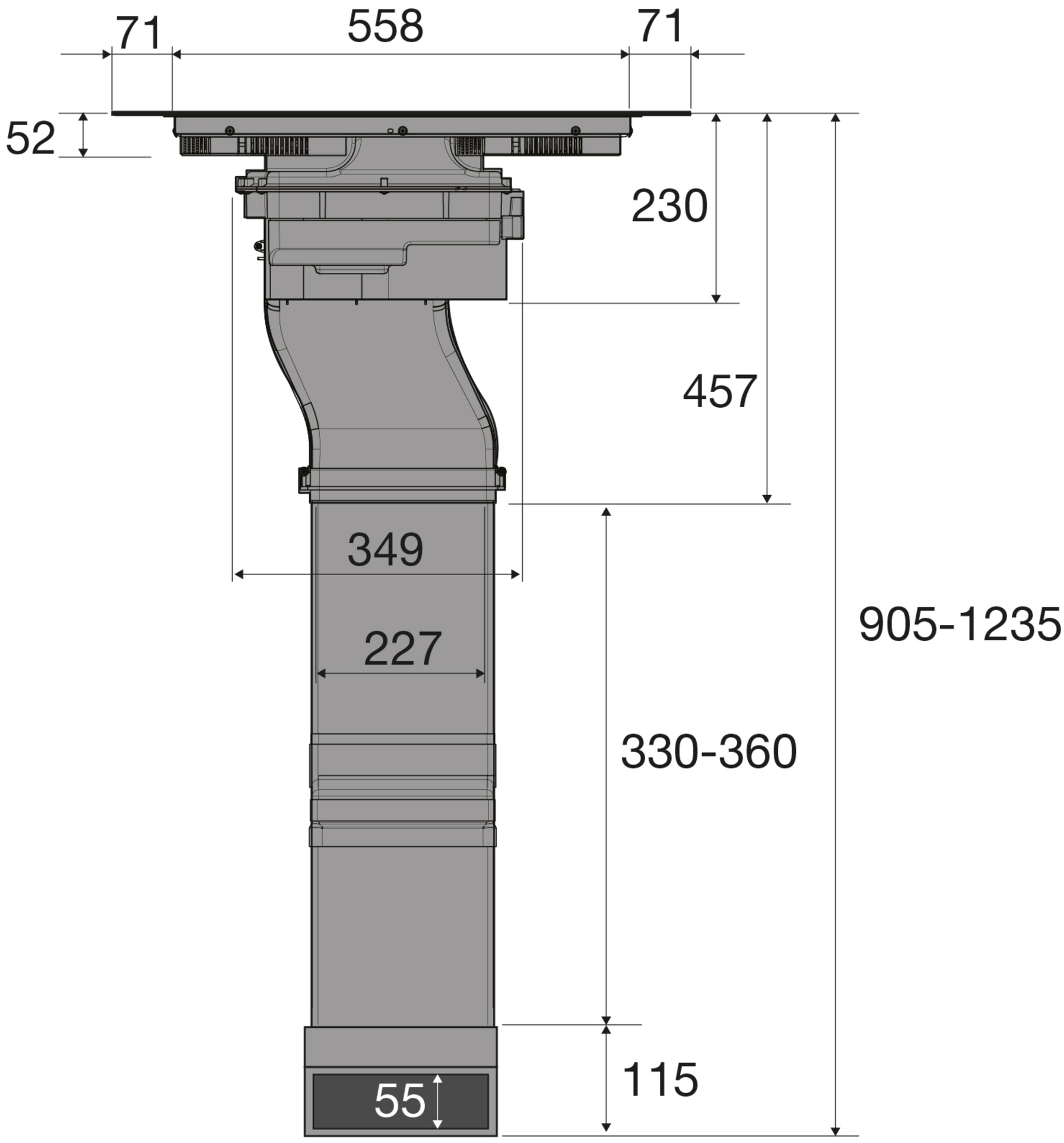

Vue supérieure

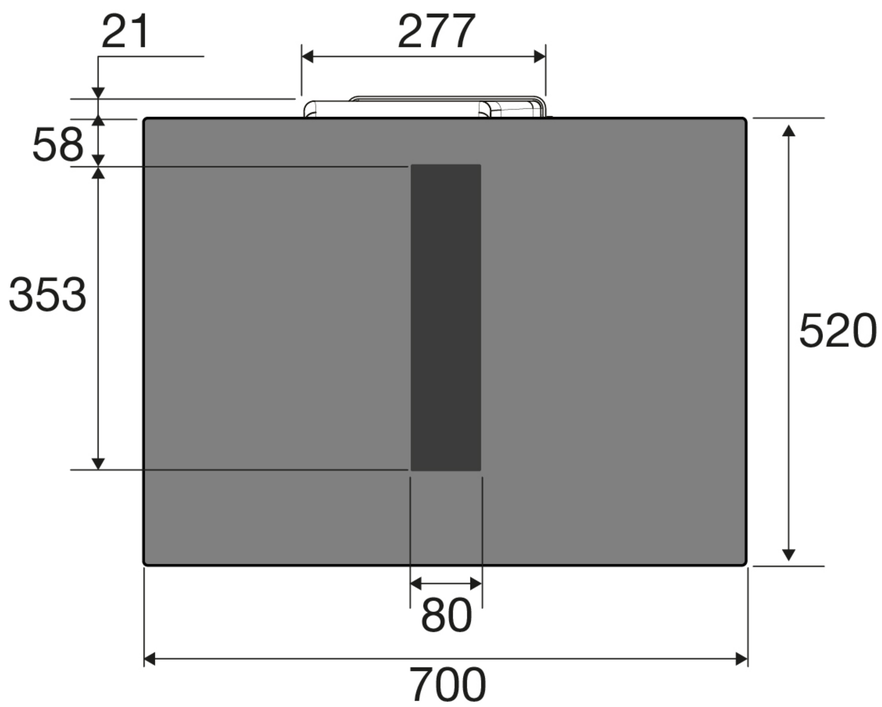

Vue globale

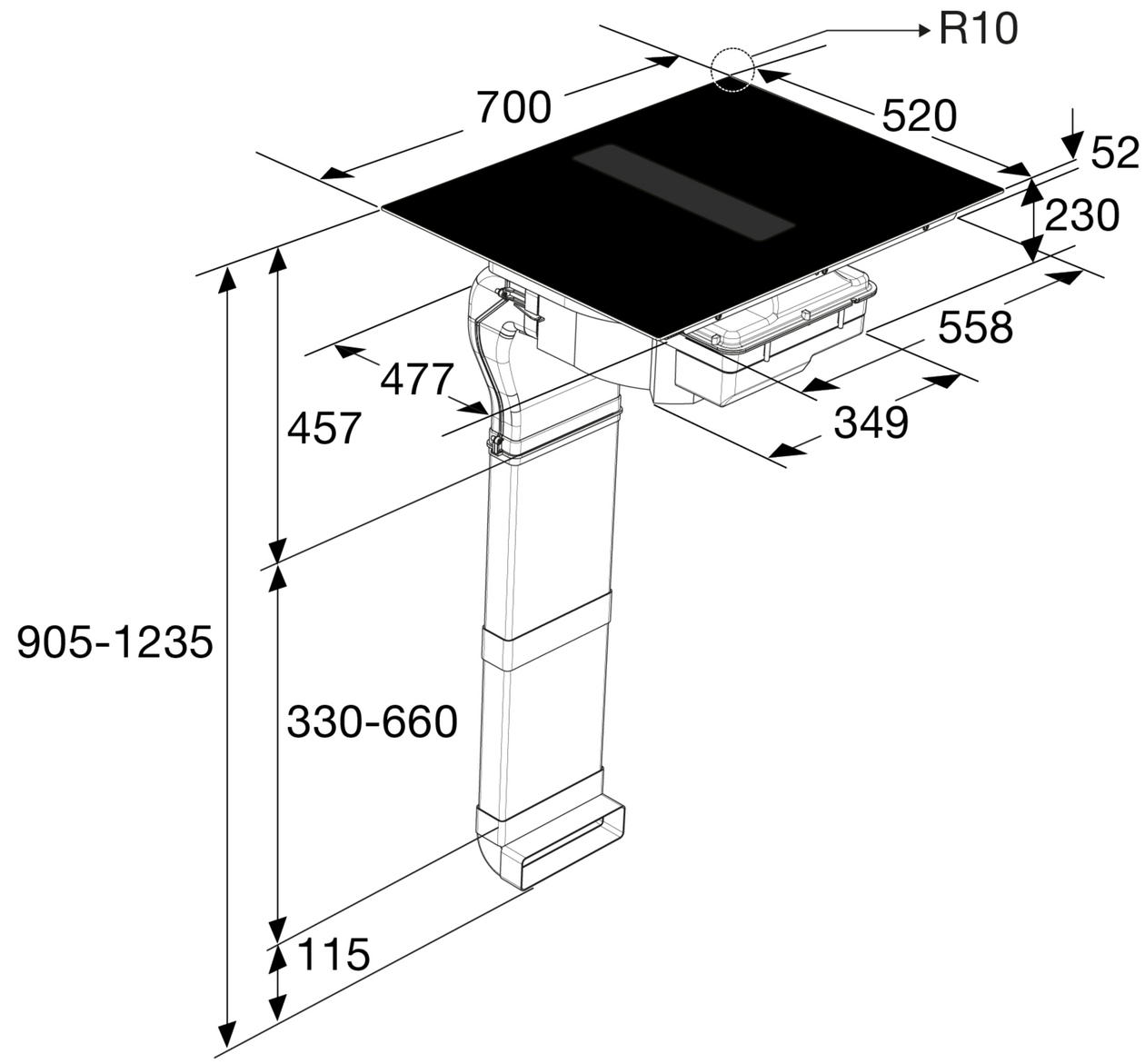

Installation posée

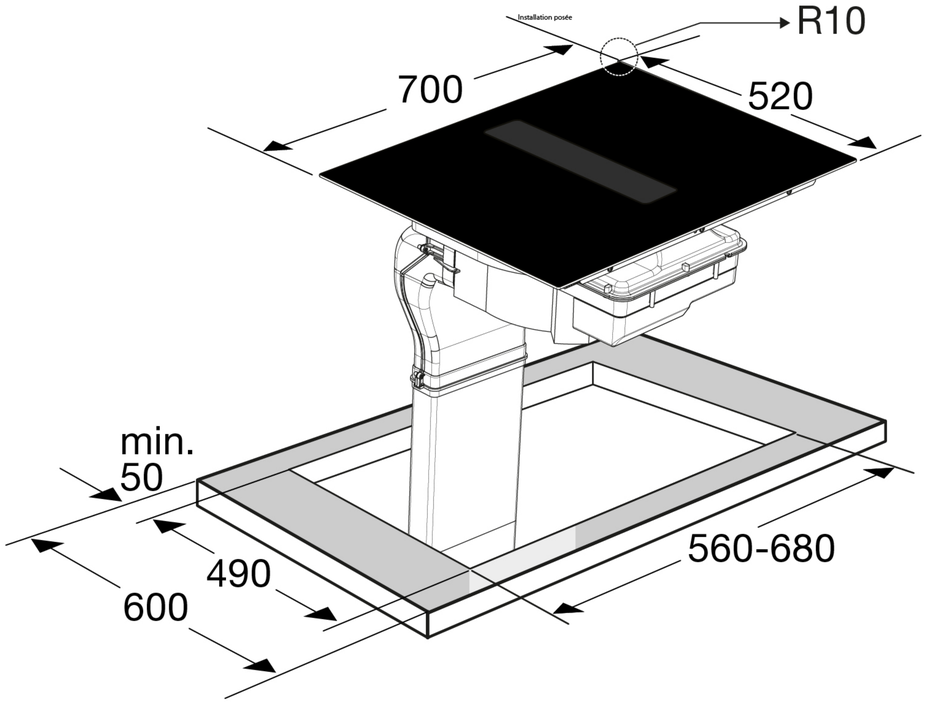

Encastrement plat

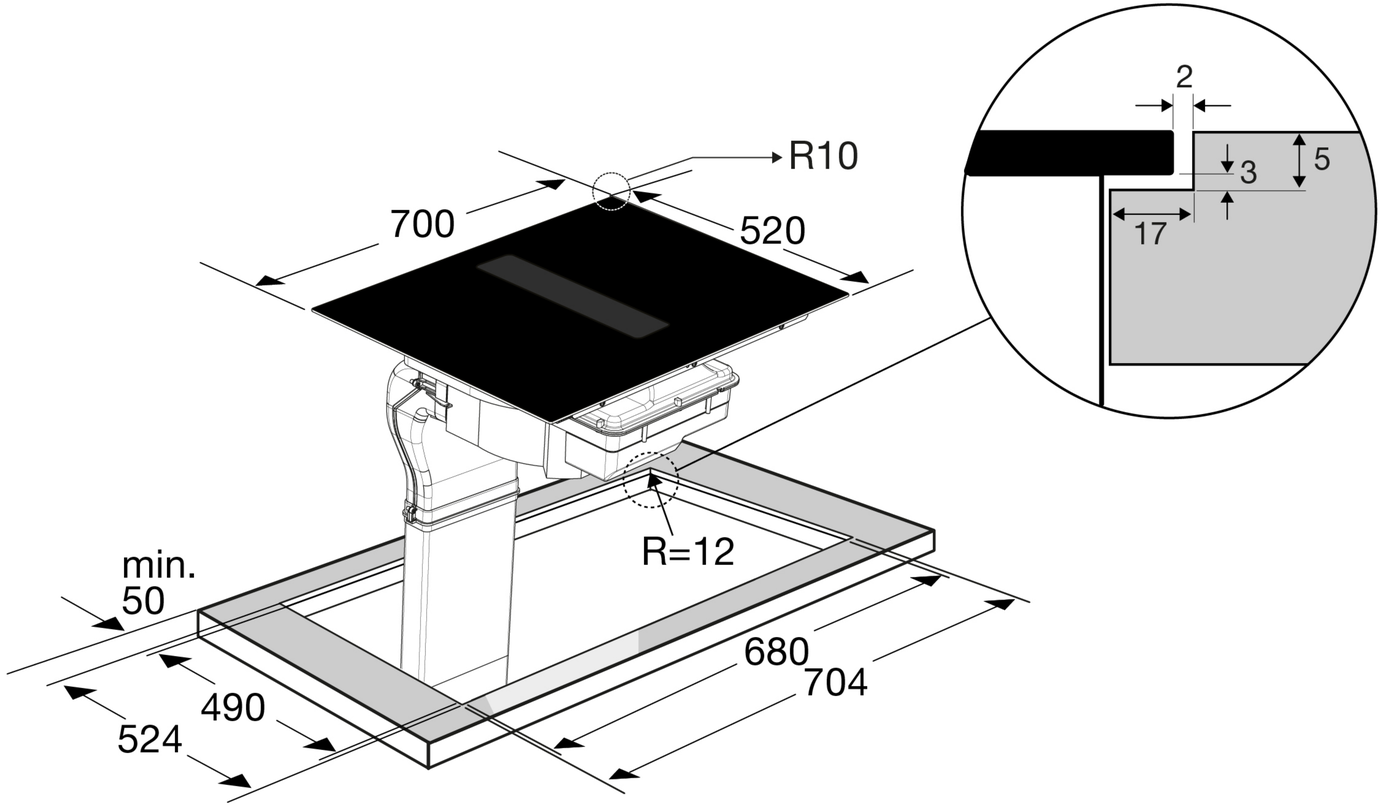

Vue latérale avec filtre PlasmaMade et adaptateur

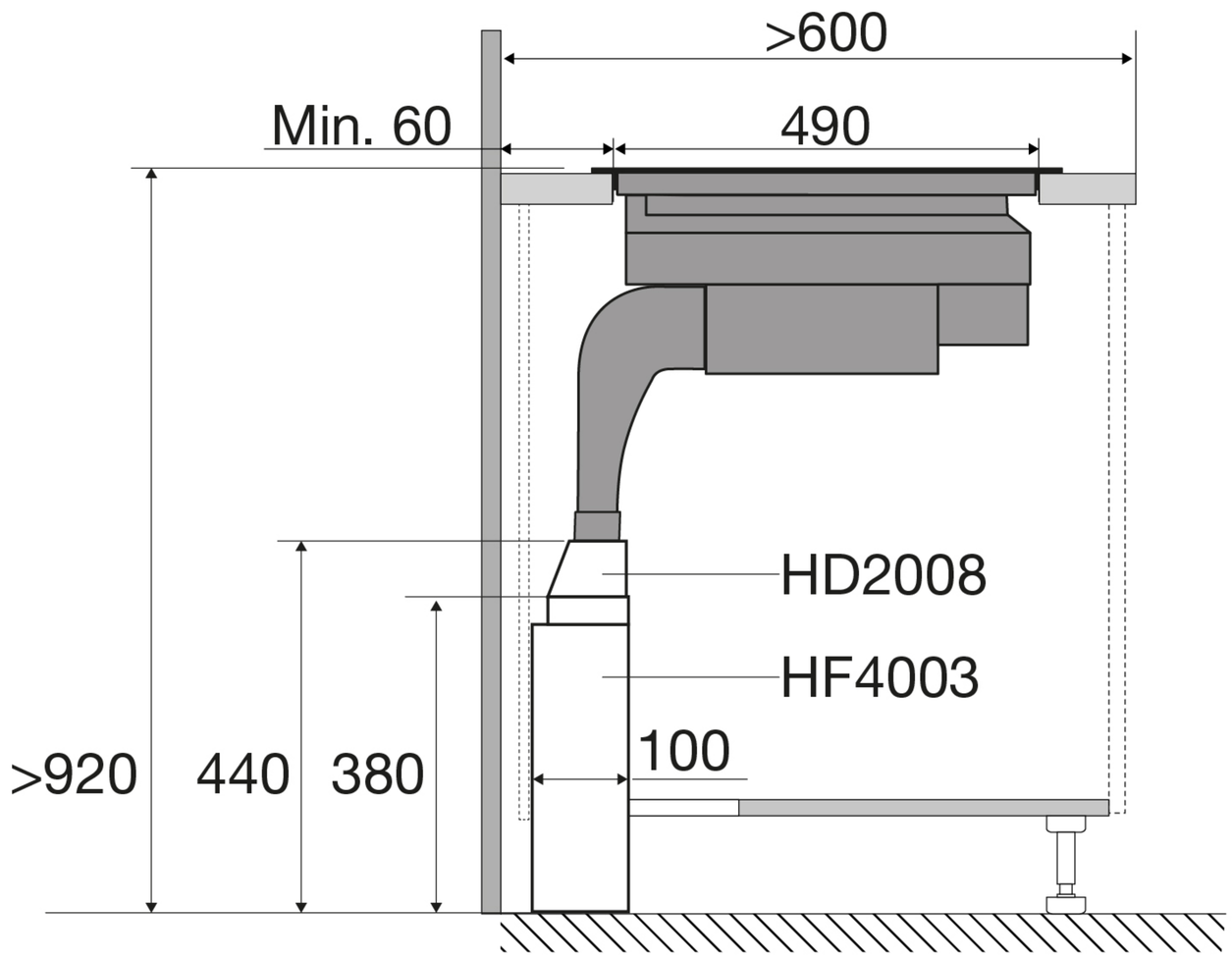

Vue latérale avec filtre PlasmaMade horizontal et adaptateur

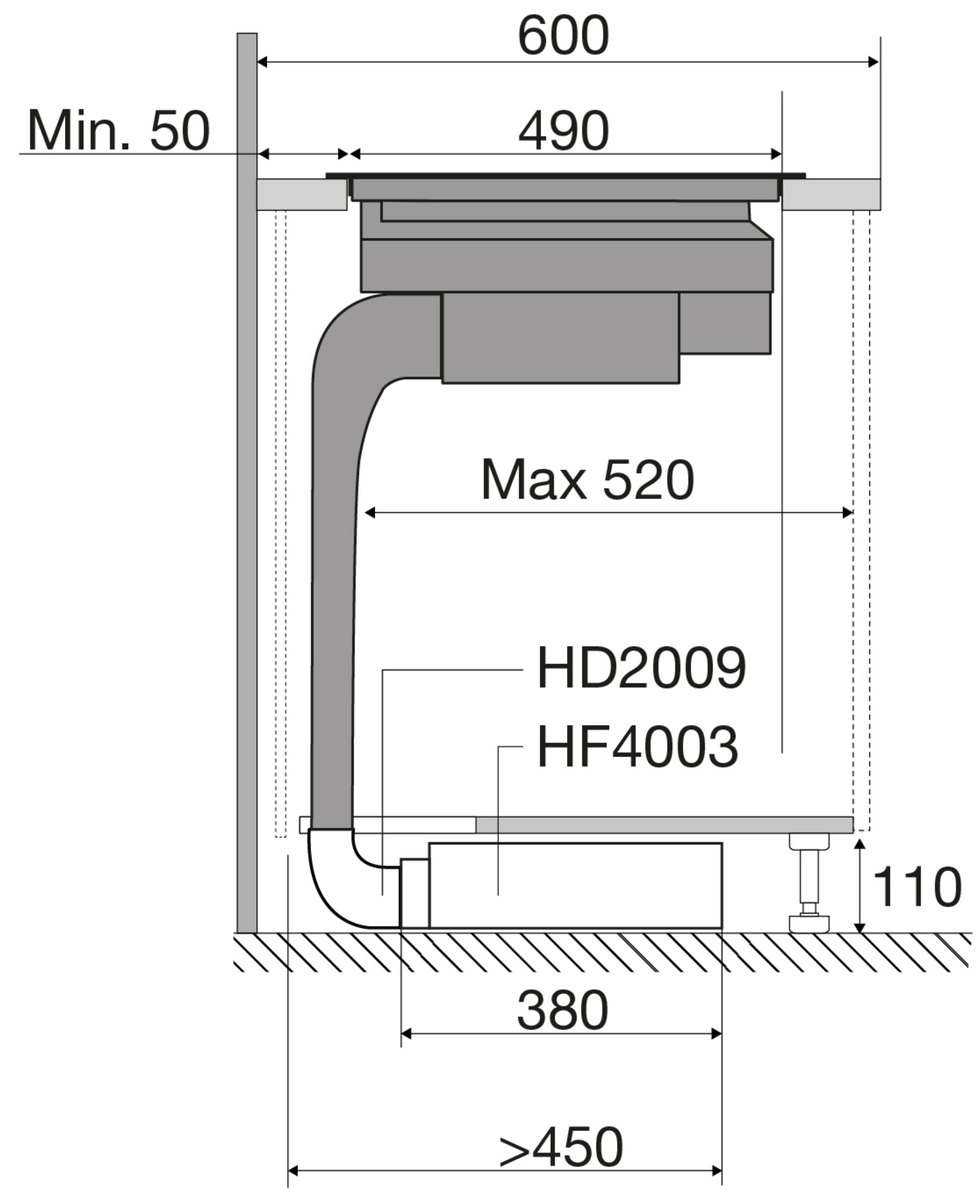

Filtre Plasmamade

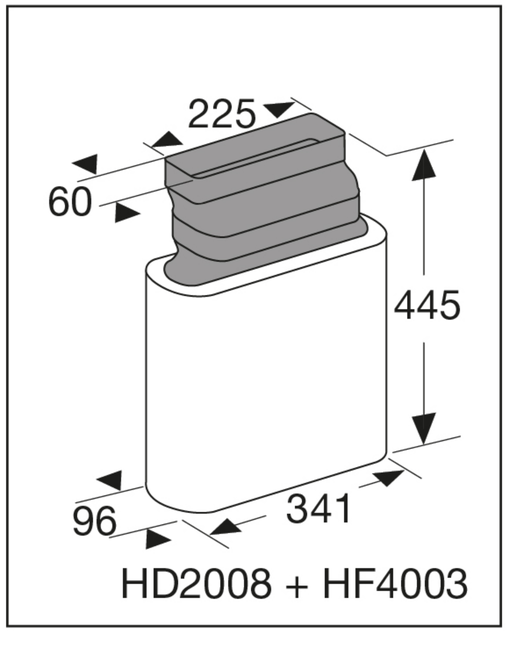

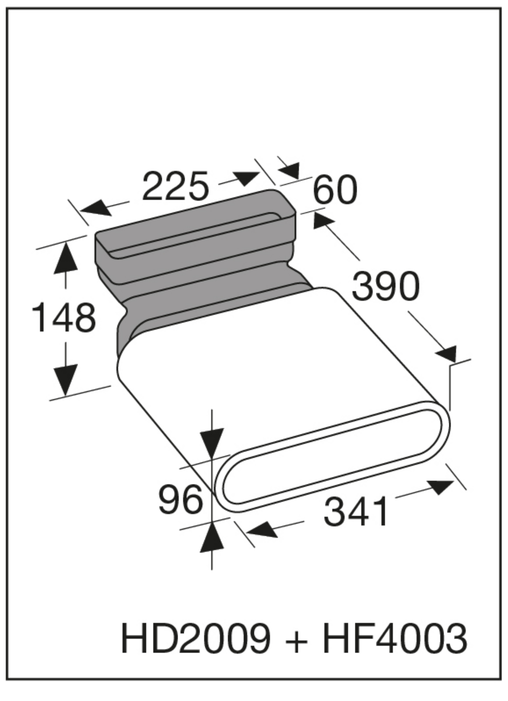

Vue latérale plan de travail 600 mm
Combinaison HR0003 et HR0011

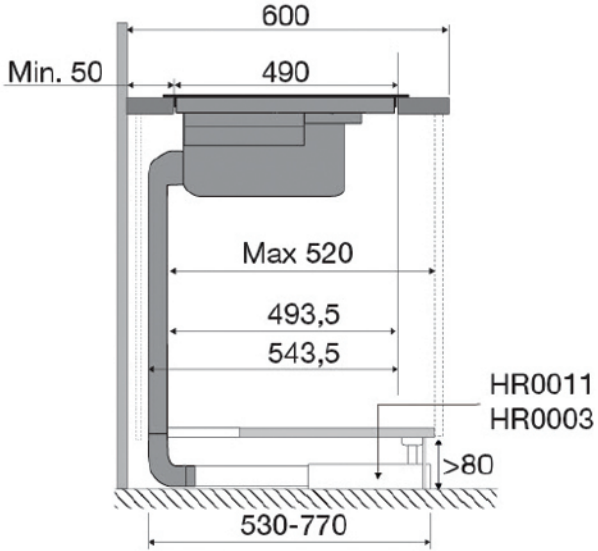

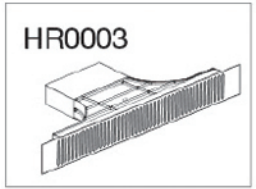

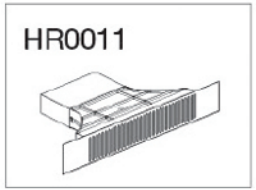
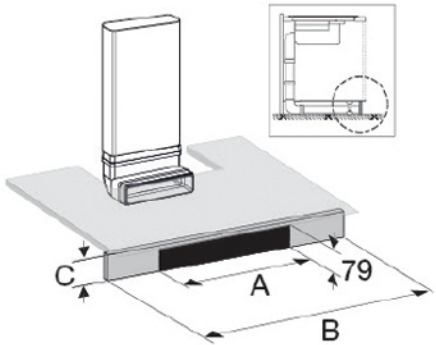
Code	A renfoncement	B largeur de l'armoire	C plinthe
HR0003	602 mm	>800 mm	>80 mm
HR0011	475 mm	>600 mm	>80 mm