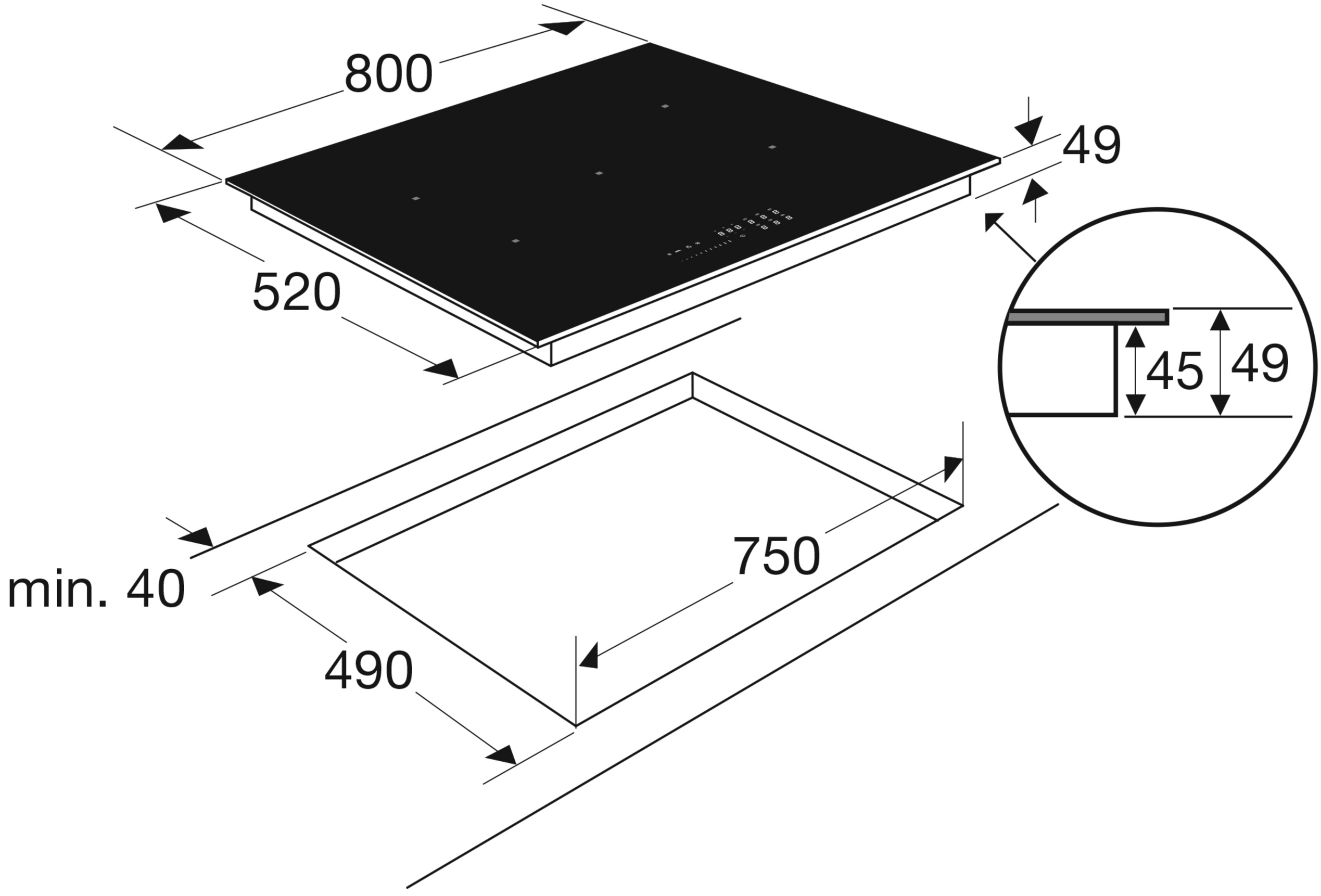
800
520
49
45
49
750
min. 40
490