Disclaimer

1) **Exploded views:**
   Als een onderdeel op een “exploded view” staat maar niet in de onderdelenlijst, dan is het onderdeel niet leverbaar als service artikel.
   Exploded views worden gemaakt voor meerdere verschillende toestellen die niet altijd in Nederland en België verkocht worden.
   Daarnaast zijn niet alle onderdelen als service artikel beschikbaar *(bijvoorbeeld schroeven, pluggen en andere bevestigingsmaterialen).*

2) **Afbeeldingen:**
   Afbeeldingen van onderdelen op exploded views zijn een schematische weergave en kunnen afwijken.

   Bij de onderdelenlijst zijn vaak foto’s van onderdelen aanwezig, deze komen overeen met de werkelijkheid.

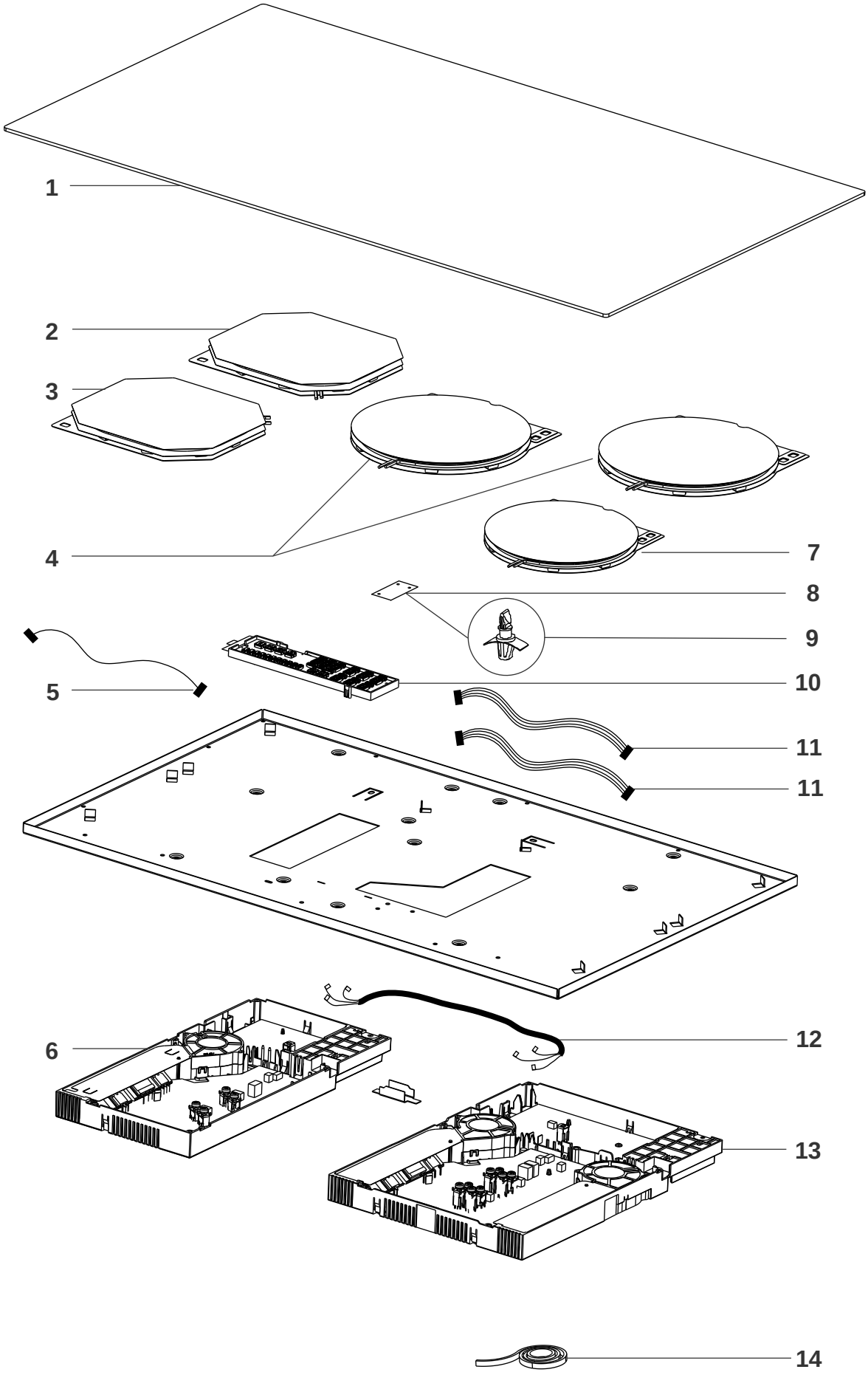
1
2
3
4
7
8
9
5
10
11
11
6
12
13
14