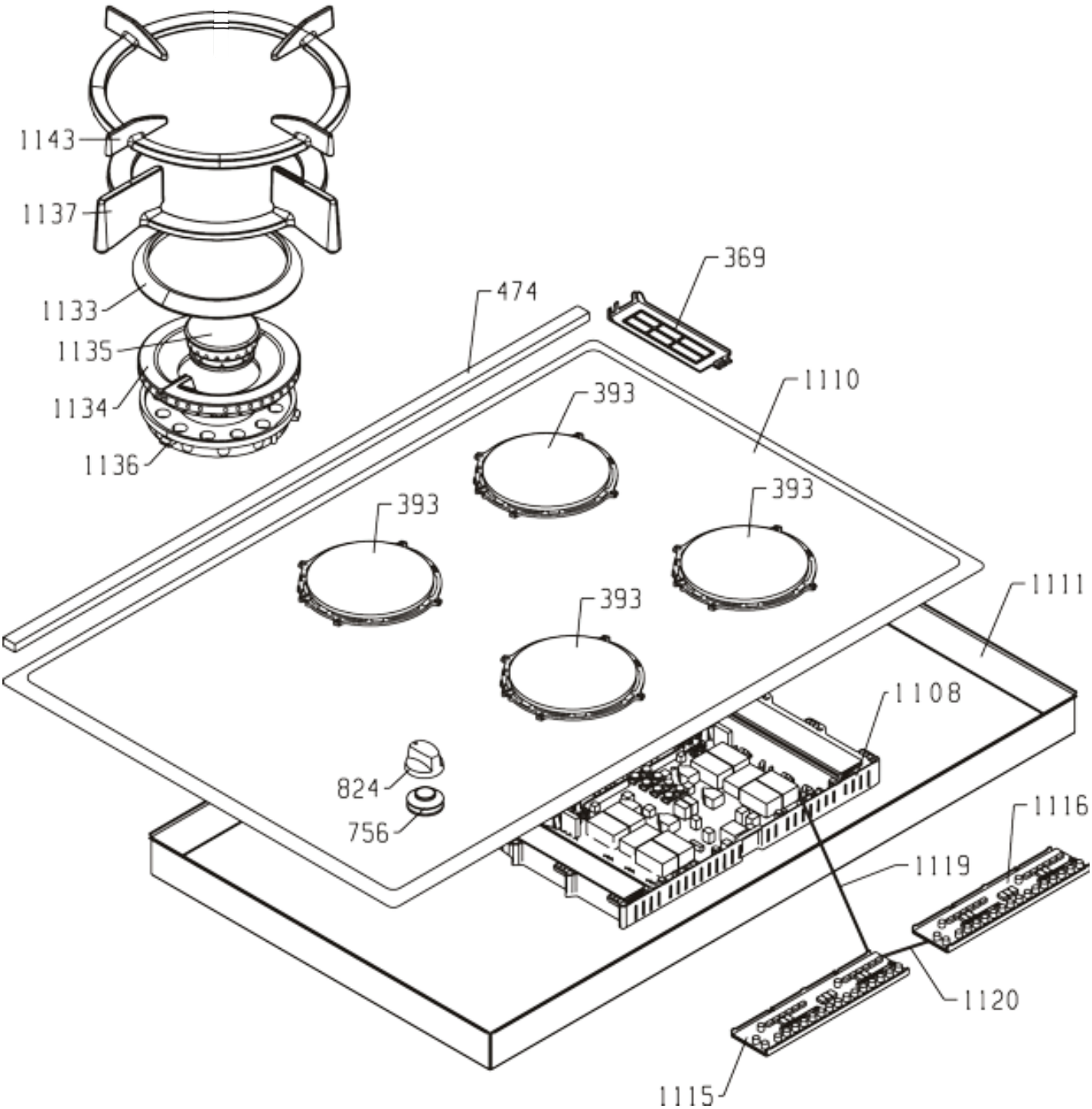
1143
1137
1133
1135
1134
1136
474
369
1110
393
393
393
393
1111
1108
824
756
1116
1119
1120
1115

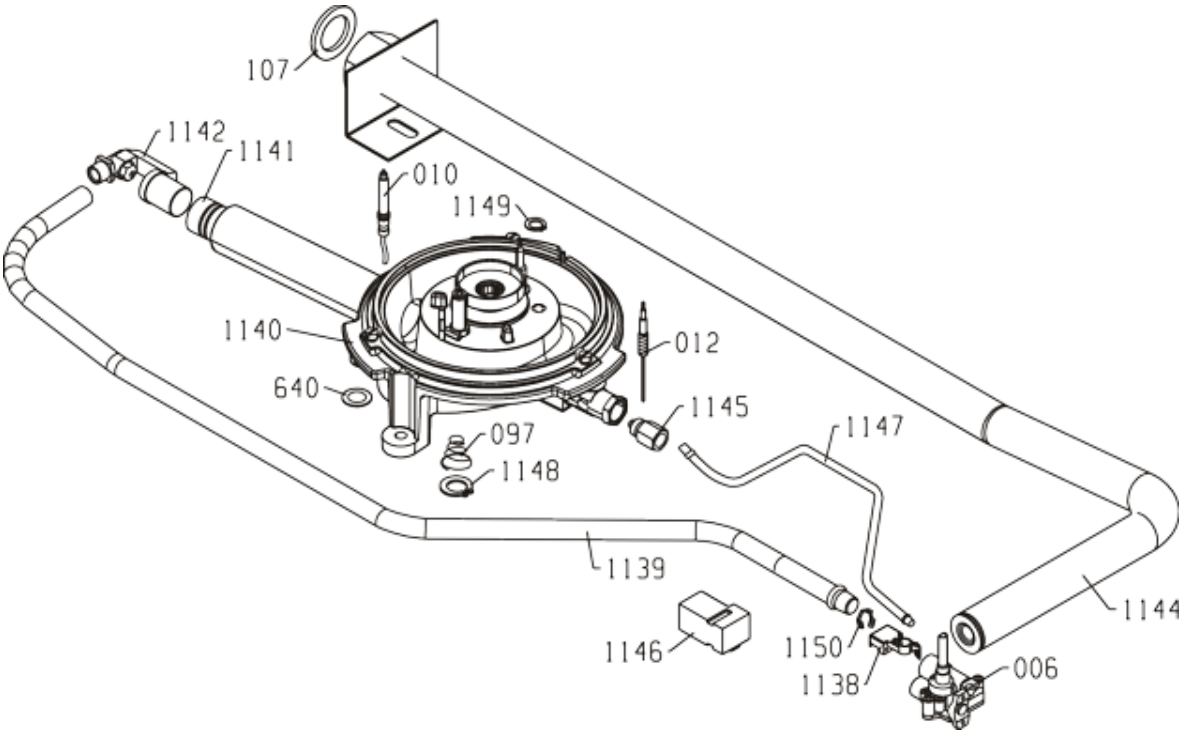
107
1142
1141
010
1149
1140
012
640
1145
097
1148
1147
1139
1144
1146
1150
1138
006